IN WIN

Mini-ITX Tower

使用者手册



产品故事

A1 创新与经典的精致融合。钢化玻璃与铝金属元素结合，搭配现代北欧风格的简约外观，让A1可以轻松融入任何家居环境设计。不放过任何细节的精美工艺，都显示出迎广对产品的用心。尽管A1外观体积小，但方形的结构和内部配置让消费者可以轻松安装及容纳强大的硬件，并配有80PLUS铜牌认证的迎广600W电源供应器。专属的无线充电设计让您随时都可以享受到无限(线)方便。A1的设计不只展现简洁、高雅的美感，也体现了迎广自始至终的品牌理念—"时尚与创新"的精神。

规格

A1 case

机种	A1
产品型号	IW-A1-BLA-P IW-A1-WHI-P
颜色	黑, 白
机箱型式	迷你型机箱
材质	钢化玻璃, SECC环保钢板
主板相容	Mini-ITX
适配卡扩展槽	PCI-E x 2
高兼容性	支持高规格显示卡长度: 320mm 支援CPU散热器高度 :160mm
前置输出／入埠	2 x USB 3.0 HD Audio
隐藏式磁盘槽	2 x 2.5"
散热系统兼容	侧边-支援1 x 120mm 风扇 / 后-支援1 x 120mm 风扇 /120mm 水冷排 下-支援2 x 120mm 风扇
电源供应器兼容	In Win 600W PSU
产品尺寸 **(高 x 宽 x 长)**	231 x 210 x 343mm
产品尺寸 **含螺丝&手把高度** **(高 x 宽 x 长)**	273 x 224 x 357mm
包装尺寸 **(高 x 宽 x 长)**	344 x 295 x 414 mm
净重	6 kg/ 13.2lbs
毛重	6.9 kg/ 15.3lbs

- 本产品符合欧盟有害物质使用限制指引 (RoHS)
- 产品规格视各销售区域略有不同

In Win 600W power

型号	IP-P600KQ3-2
瓦特数	600W
材质	SECC
类型	ATX12V V2.4
功率因素校正(PFC)	Active PFC
转换效能	80 PLUS Bronze
平均无故障时间(MTBF)	> 100,000
交流输入电压	100 – 240Vac. 50-60Hz
延迟时间(ms)	> 16ms
风扇	120mm
操作温度(°C)	0~50°C
保护	OCP/OVP/UVP/SCP/OTP/OPP
安规认证	TUV/cTUVus/BSMI/CB/CE/FCC/EAC/RCM
尺寸(长 x 宽 x 高)	140 x 150 x 86 mm
保固	3 年
接头	Motherboard 24-pin 1
	CPU 4+4-pin 1
	PCIE 6+2 pin 2
	Peripherals 0
	SATA 3
	Floppy Power 0
	Micro USB 1

- 迎广产品符合欧盟有害物质使用限制指引 (RoHS)规范
- 产品规格视各销售区域略有不同

Mini-ITX Tower

包装内容



- A1 机箱
- QR Code 卡片
- 零件包

零件包

a



b





c



d



e



f



g



a. 六角头螺丝 X 8

b. 2.5” 硬盘螺丝 X 10

c. 显示适配器支撑架 X 1

d. 束线带 X 5

e. 底座防滑贴条 X 4

f. 4Pin LED转接头 X 1

g. LED-SATA转接线 X 1

如果您的主板没有支持RGB接头,请使用迎广提供的
LED-4Pin转接头搭配LED-SATA转接线连接电源器。

机体结构



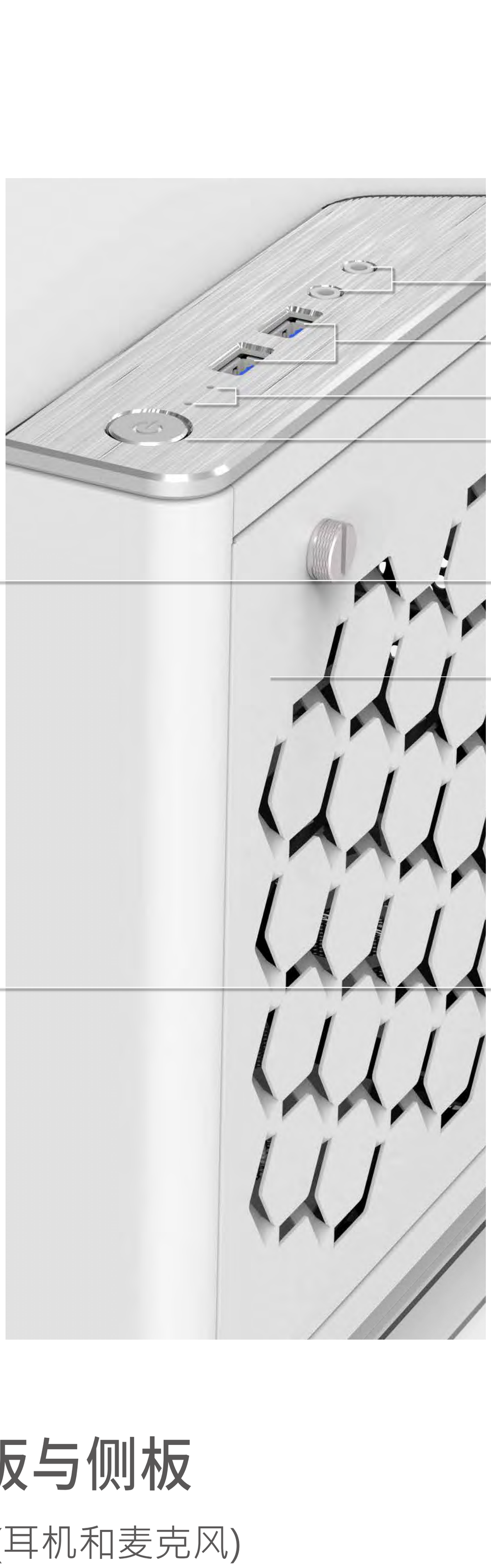

1. SECC 前板与侧板
2. 音源插孔(耳机和麦克风)
3. USB 3.0插槽
4. 电源指示灯 / 硬盘指示灯
5. 电源开关
6. Logo
7. 强化玻璃

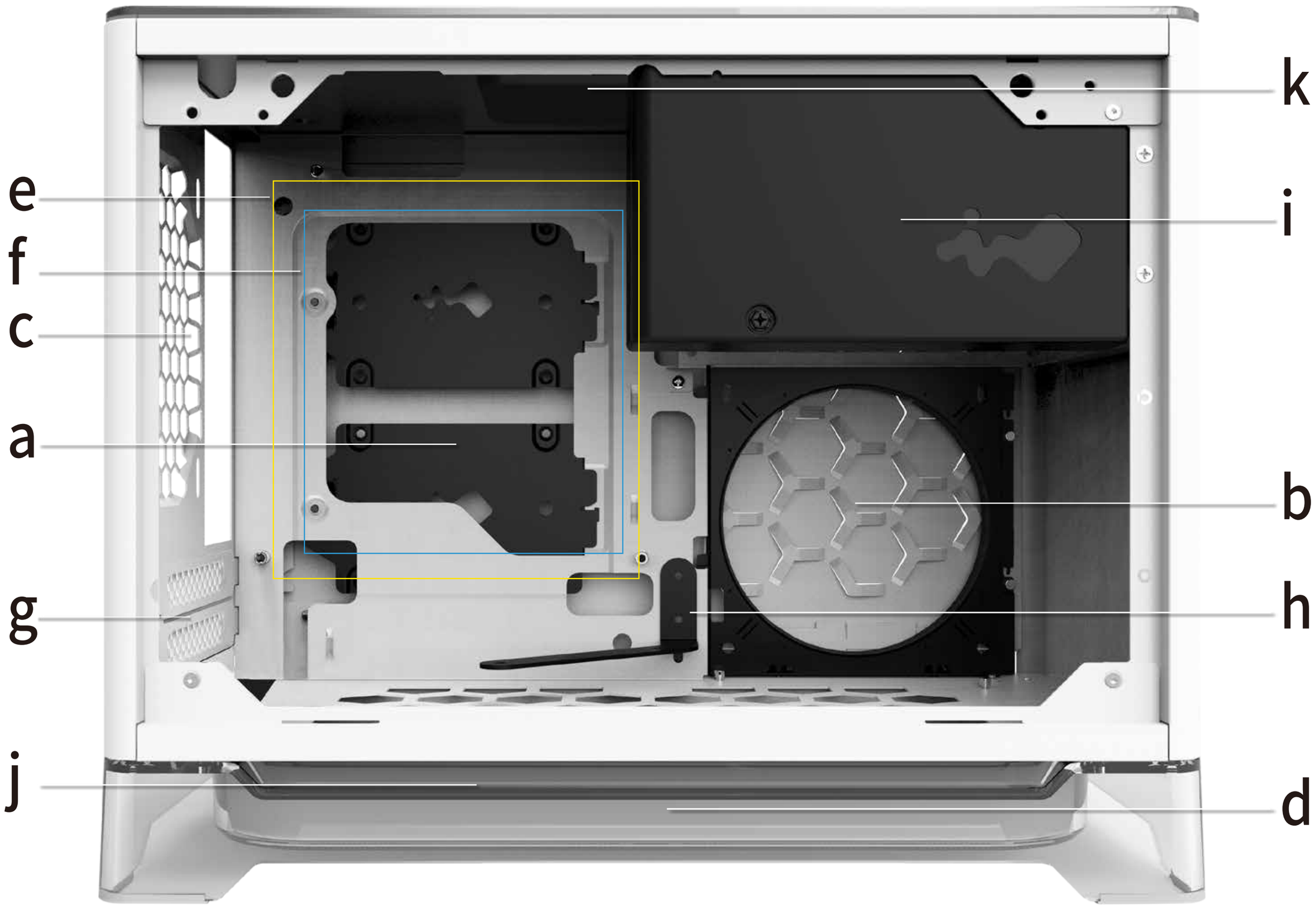

a. 2.5 硬盘槽
b. 侧边风扇安装区
c. 后方风扇/水冷排安装区
d. 下置风扇安装区
e. 主板安装区
f . CPU 散热器快速安装孔
g. PCI-E (适配卡)扩展槽
h. 显示适配器支撑架安装孔
i. 电源供应器区域
j. 风扇滤网
k. 无线充电器安装区

安装步骤 請请按照相关章节进行组装



01

打开机箱

请同时拉开侧板图示卡扣，
打开侧板

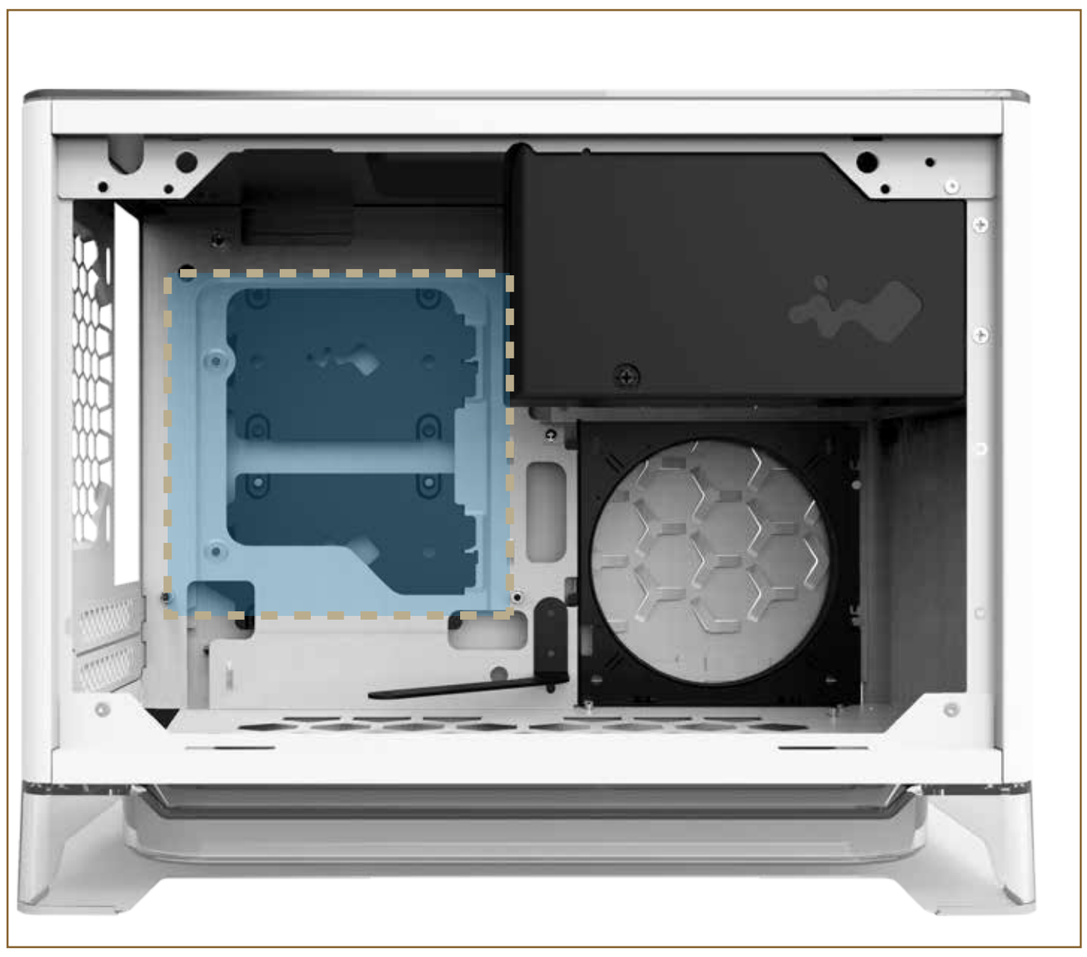

02

主板安装

零件:六角头螺丝

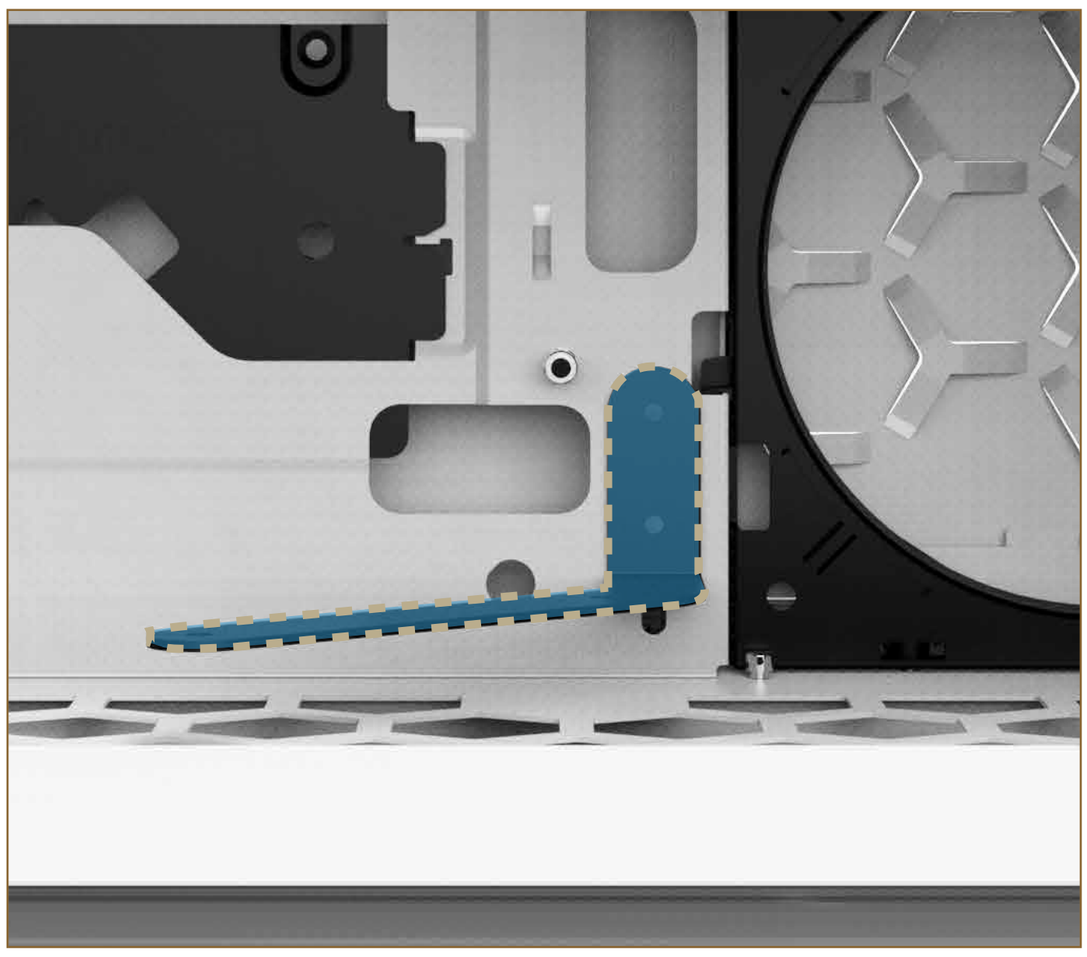

03

显示适配器安装

零件:六角头螺丝，显卡支撑架



04 前置输出／输入线材安装

Switch/LED Connector

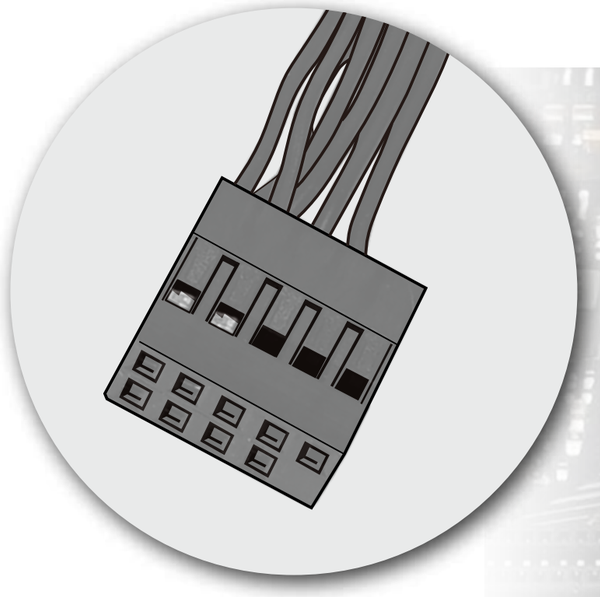

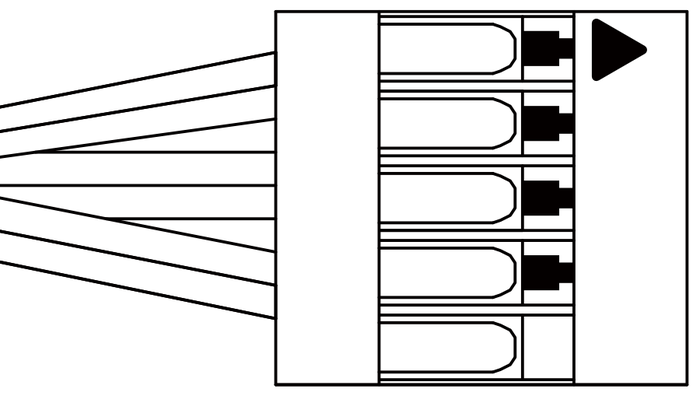

Blue(P_LED)	1			2	Red (HDD)
White(P_LED)	3			4	White (HDD)
Brown(P_SW)	5			6	NC
White(P_SW)	7			8	NC
Key	9			10	NC

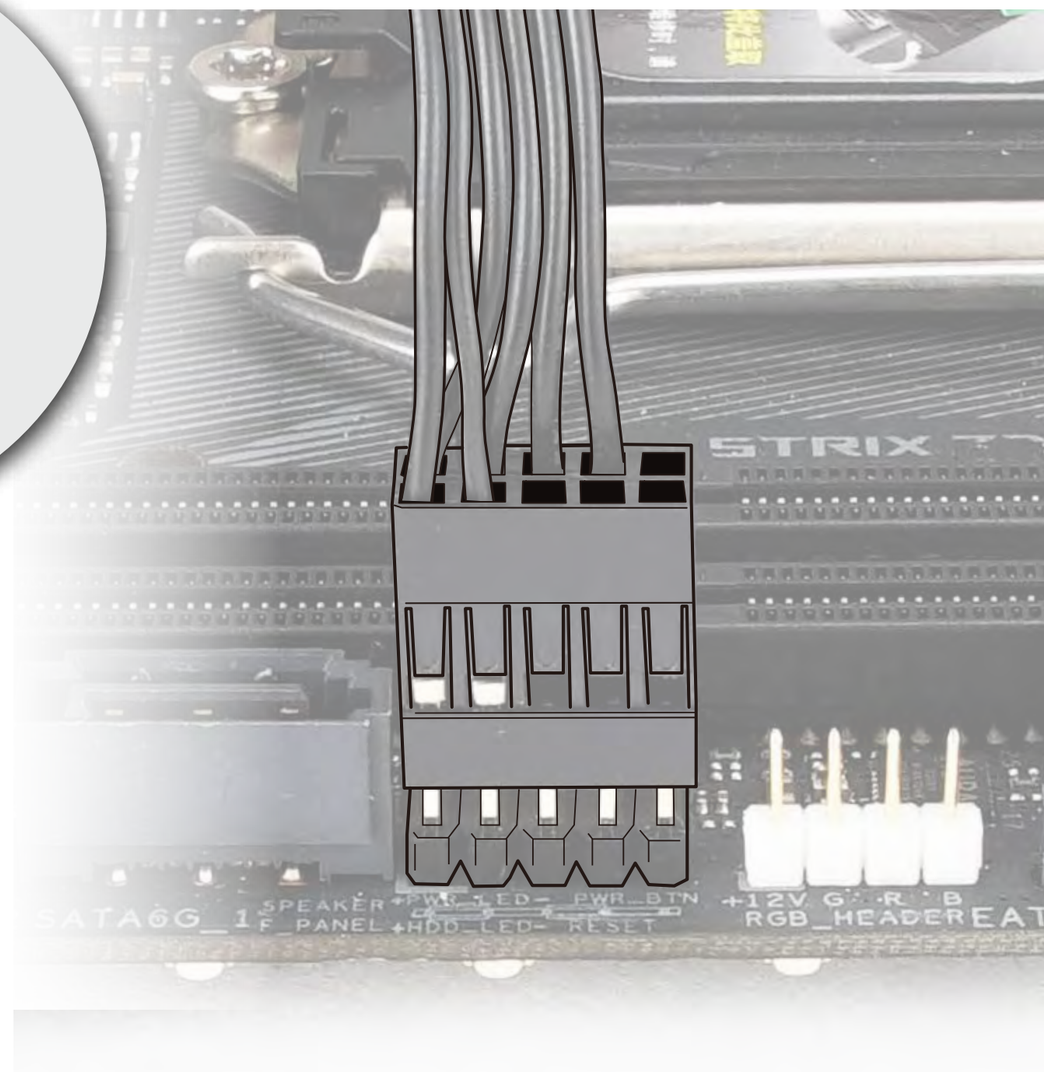

HD Audio Header

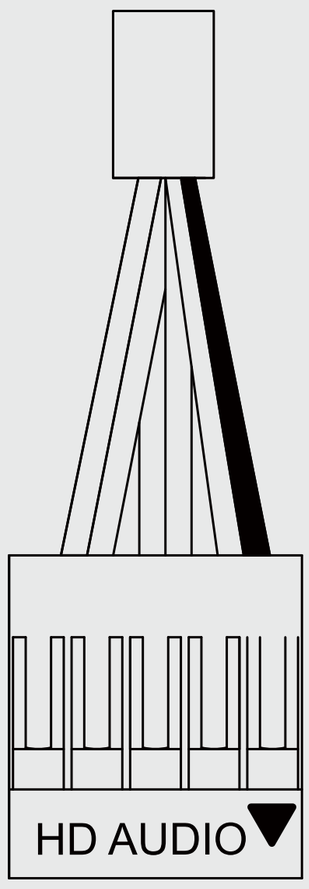

PORT2_L	BLUE	10		9	BROWN	SENSE2_R
SENSE_SEND	PURPLE	8		7		KEY
PORT2_R	YELLOW	6		5	WHITE	SNSE1_R
PORT1_R	RED	4		3	ORANGE	PRESENCE#
PORT1_L	GREEN	2		1	BLACK	GND

USB 3.0 接头

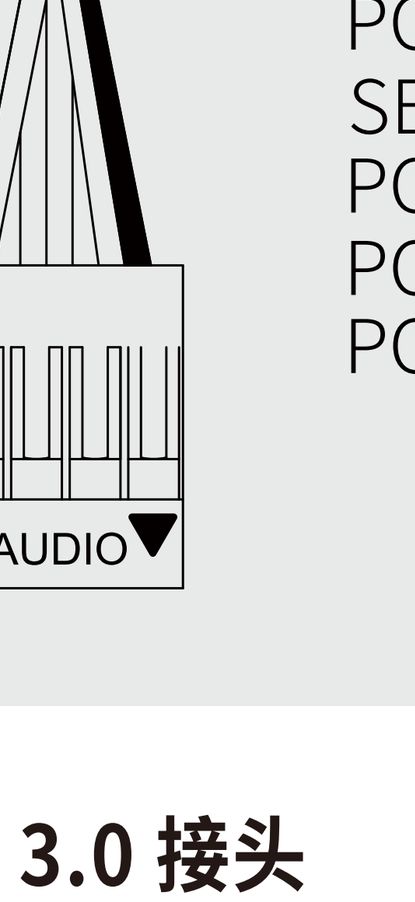

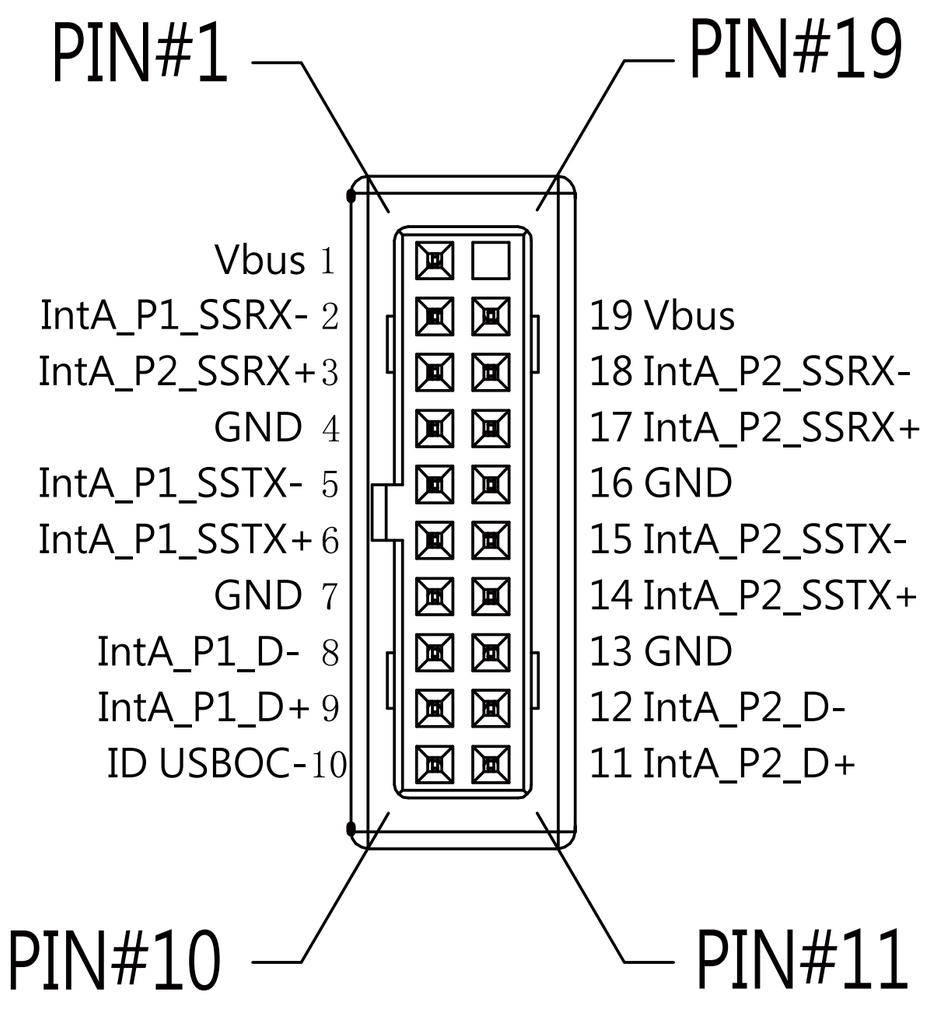

05
RGB灯条安装

若您的主板有支持RGB灯光输出功能, 请依照箭头方向将RGB灯条插入位 于主板4针脚的RGB灯条插座即可。

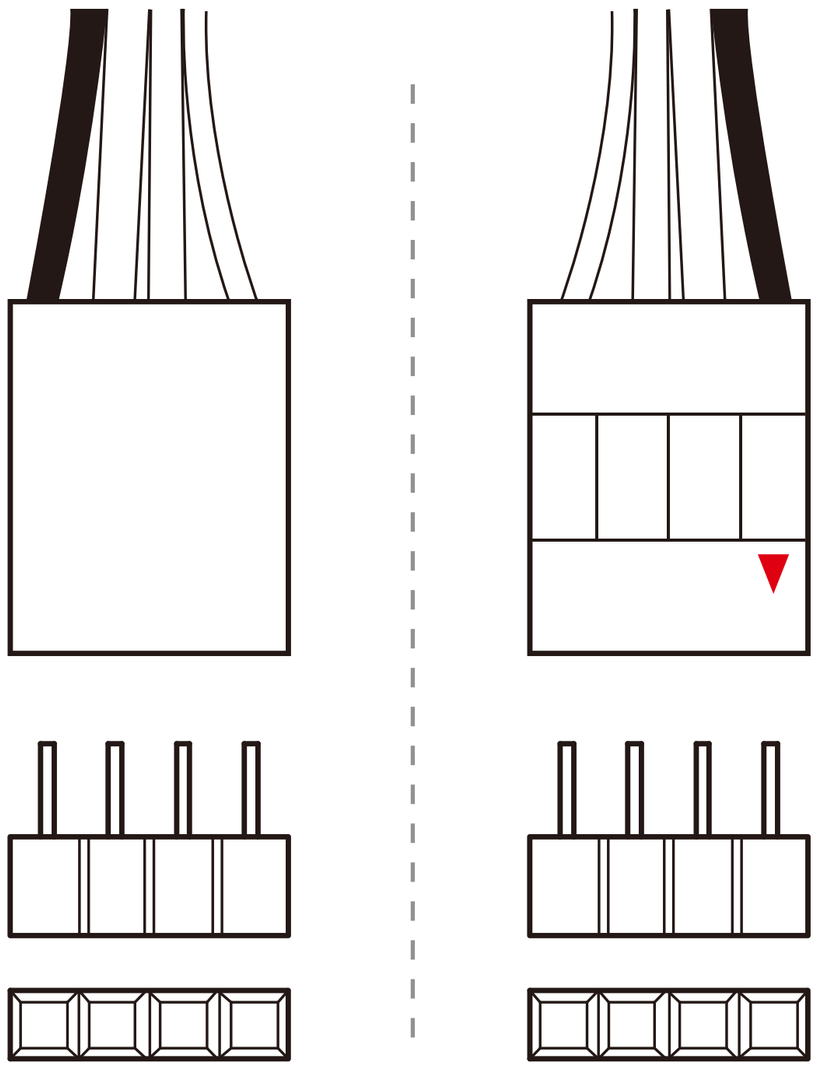

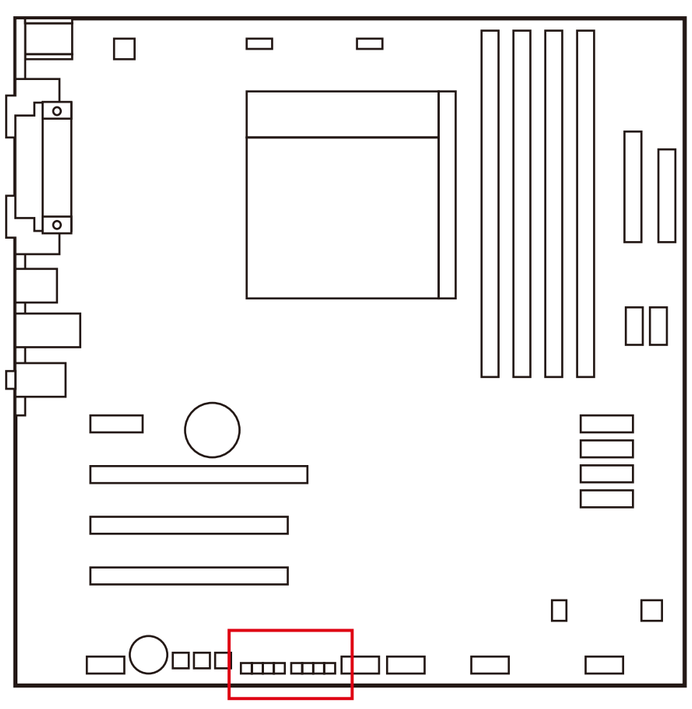

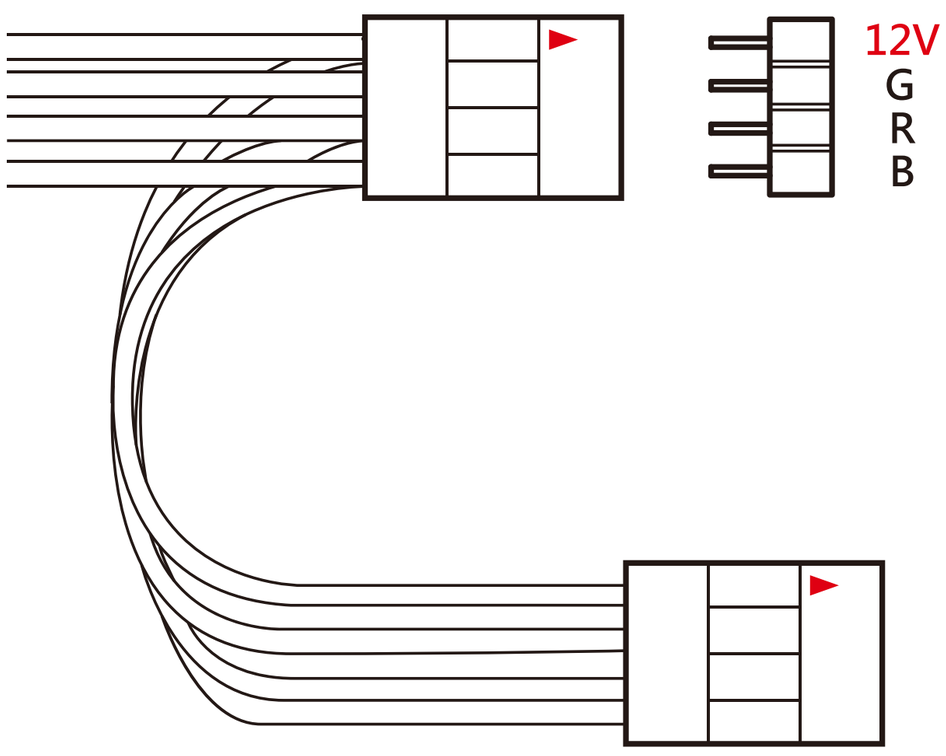

Motherboard

For extra RGB device

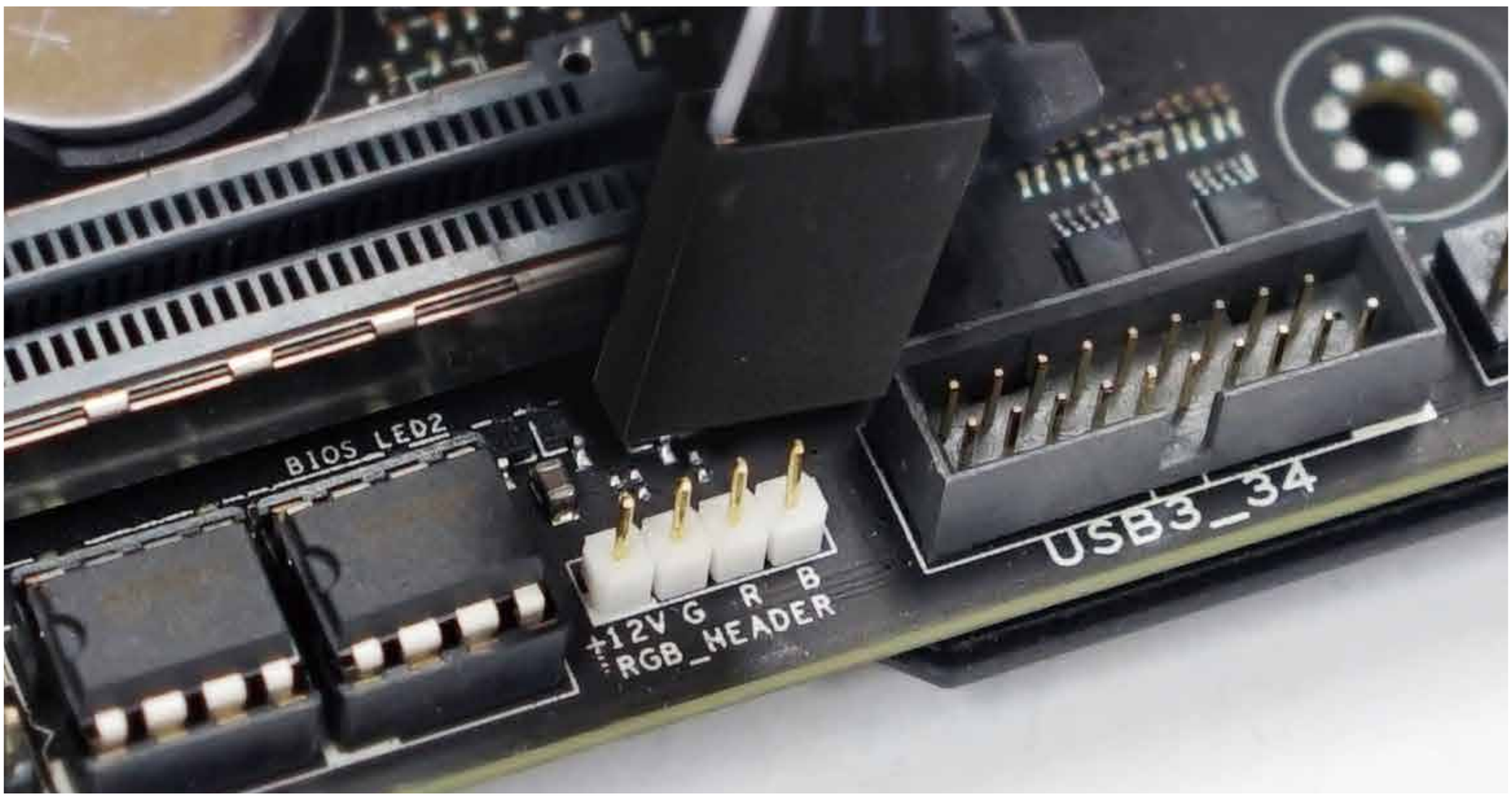

若您的主板不支持RGB灯光输出功能，请先使用4-Pin LED转接头连接RGB灯条与LED-SATA转接线。并将LED-SATA线连接到电源供应器后，即会发出预设单色灯光。

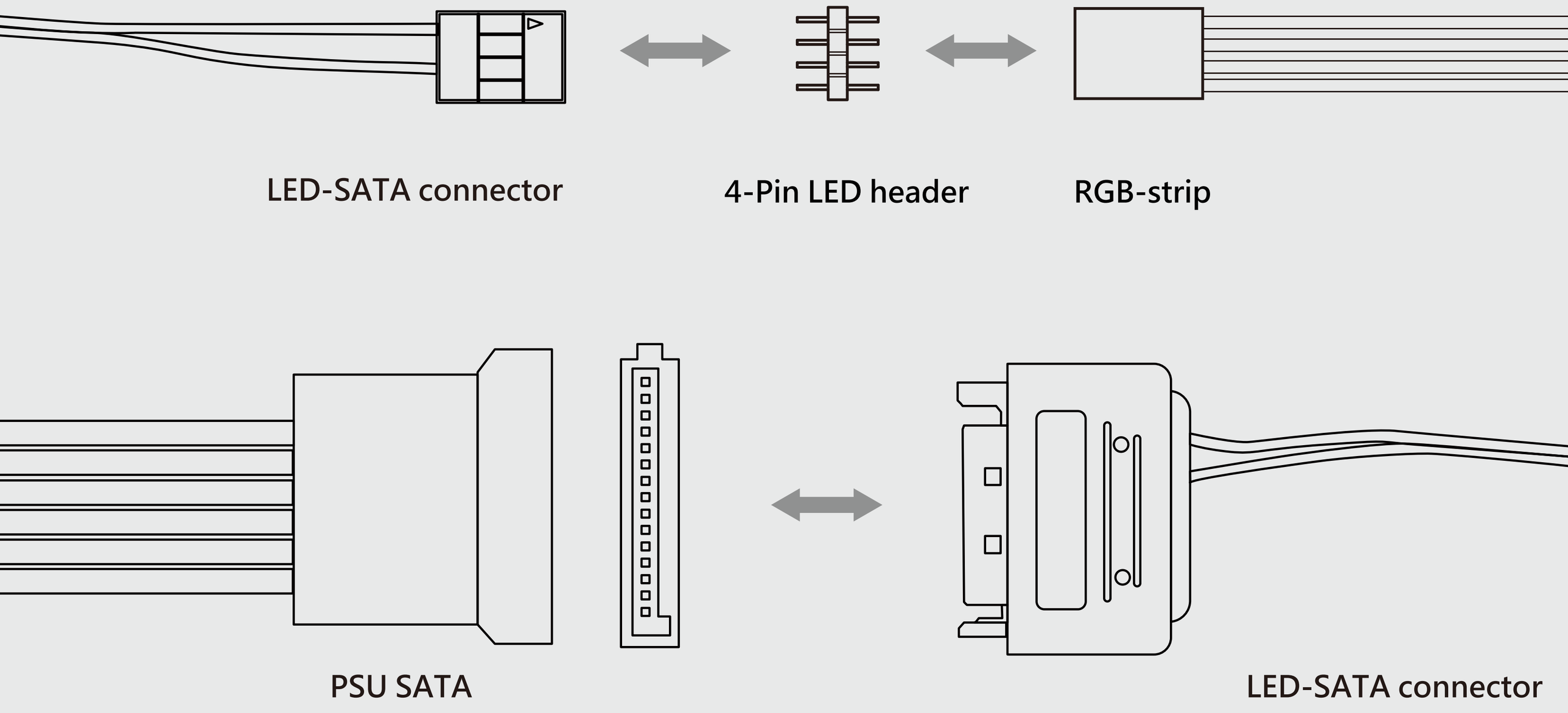

06

2.5” 磁盘槽安装

零件：2.5” 硬盘螺丝



07

风扇/水冷排安装

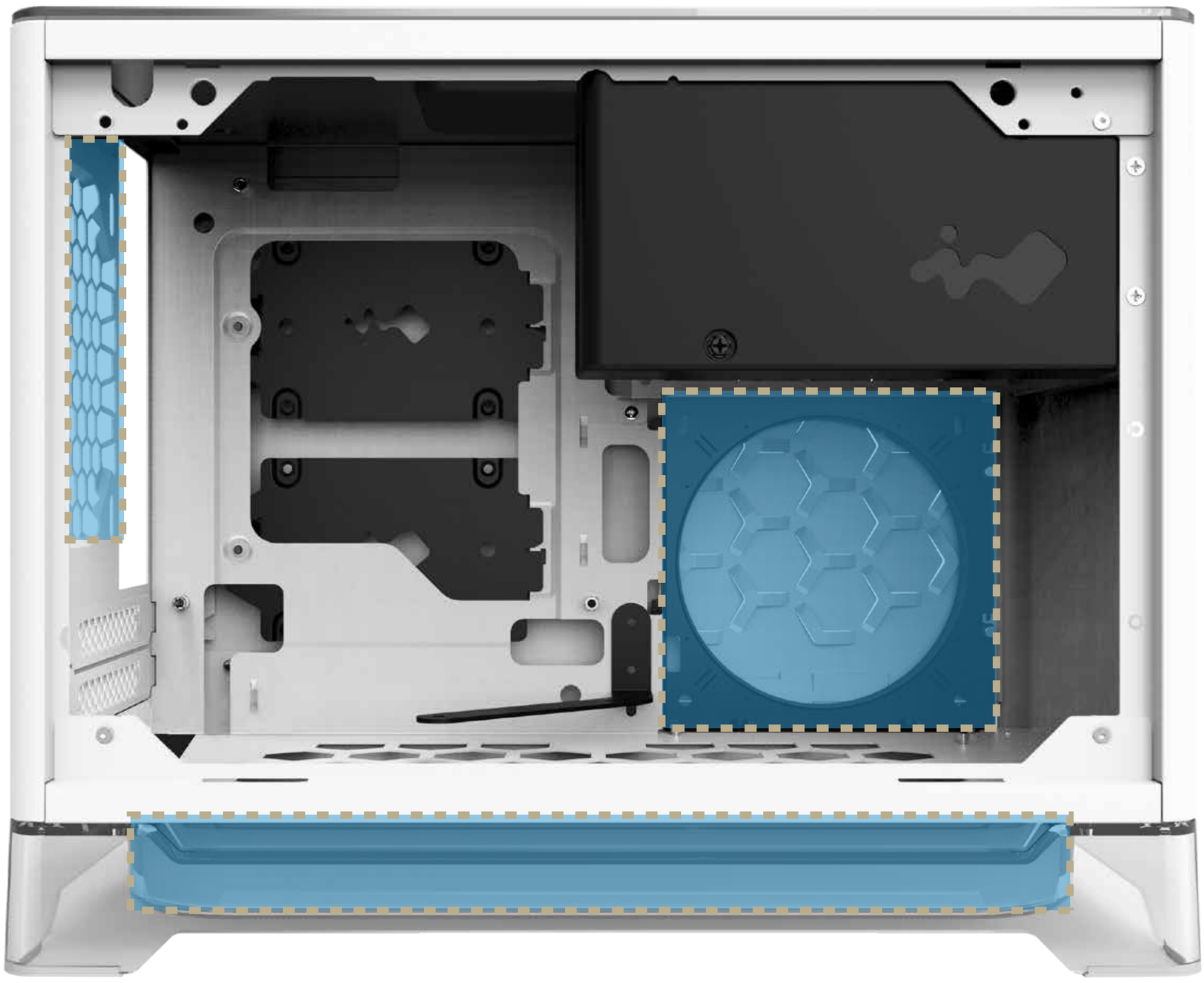

08

底座防滑贴条安装

撕开防滑贴条胶纸，黏贴于底座四个角落。

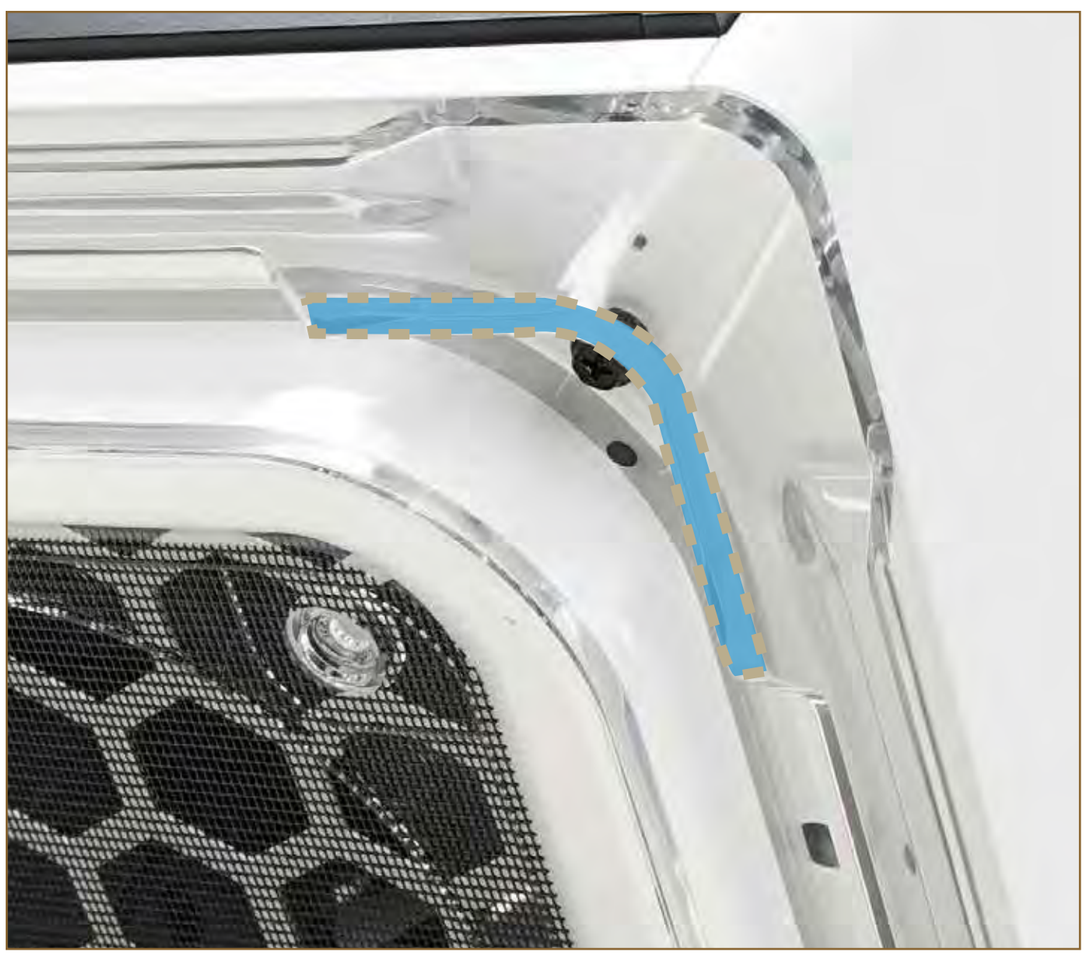



09

完成安装

零件:束线带



Mini-ITX Tower

注意事项与保固范围

■ 注意事项

1. 请确实遵循本使用手册之指示进行安装!
2. 安装计算机产品的过程中，请戴上静电环及手套进行安装，否则可能会导致人员及机器的伤害与损坏。错误的接头安装，严重时可能导致主板及其他零件烧毁。
3. 请勿使用错误方法进行操作或采取指定范围以外之用途，以免导致本产品及计算机相关装置损坏。
4. 请勿将本产品进行改装使用，以免发生故障。
5. 如需搬运，请先卸下机箱内所有装置，包含电源供应器 、硬盘 、光驱 、主板 、散热器等，以免造成本产品及计算机相关装置损坏。

■ 保固范围

* 本产品之保固范围及内容等相关信息，请至迎广网站www.in-win.com查询.
* 产品请以实际出货内容为准，迎广科技保留最终修改权利。

IW-WT01

无线充电IW-WT01使用手册

规格

- **输入** ---------- 5V/2A
- **输出** ---------- 支援 Qi 5V/1A
- **无线充电转换率** ---------- 75%-78%
- **产品尺寸** (高x宽x长) ---------- 72 x 49 x 8 mm
- **保固** ---------- 自购买日期起一年

用户指南

- 请确认电源是否连接。
- 将您的行动装置摆放至上盖之充电区域，「哔」声后即开始自动充电。

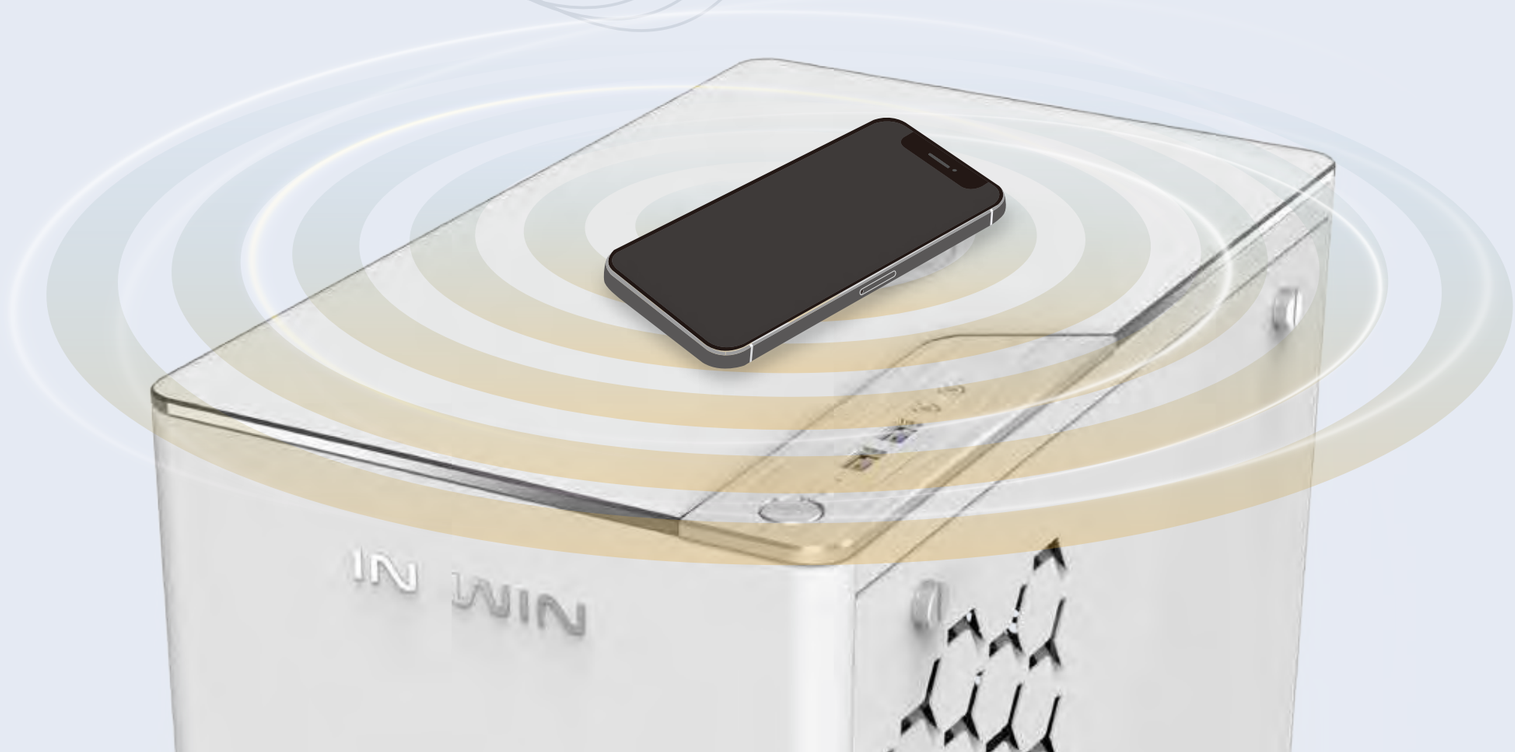

注意事项

1. 请搭使用迎广提供之零件及安装方式至指定机箱使用，以避免造成无线充电主机或计算机零件的损坏。
2. 如无线充电主机重复感应并持续发出「哔」声响，建议将行动装置先移出。行动装置电池的老化或电流降低容易造成主机误判，以上属正常现象。
3. 请确认您的行动装置与无线充电为兼容产品，详细兼容产品列表请参考IW-WT01使用手册。

无线充电兼容产品列表

- Apple iPhone 8/ iPhone 8 Plus/ iPhone X
- ASUS Zenfone 4/5/6, Padfone 5
- Samsung Galaxy S7/S7 Edge/S6/S6 Edge/S6 Edge +/ S6 Active S8/S8 Edge, Galaxy Note 5/ Note 7/ Note 8
- Google Nexus 7/6/5/4
- Nokia Lumia 1520/1020, Lumia 930/928/925/920, Lumia 830/822/820/735/720
- Microsoft Lumia 950/950XL/950 Dual SIM
- HTC 8X(US version), Droid DNA, Incredible 2 , Rezound, Thunderbolt
- Moto Maxx, Moto Droid 3/4/Turbo 2/Turbo/Mini/Maxx, Motorola Moto 360 Smart Watch
- LG Spectrum/ Spectrum2, Lucid1/2, Optimus 2, Optimus G/G pro, G2(US version), G3(international version only)
- SONY Xperia Z4v/Z3V/N3
- SHARP AQUOS SH-02D/SH-04D/SH-04E/SH-06E/ SH-13C/SH-07D/SH-09D/ SH90B
- BlackBerry Z30, Classic
- Panasonic ELUGA VP-06D/ X P-02E/03E
- KYOCERA Hydro Elite, Urbanno L01/L03, Torque/ TorqueG02
- CAT CATphone S50, MTT Master, YOTAPHONE 2, VERTU Signature Touch
- Smart Watch: Samsung Gear, Motorola Moto360
- Other Qi integrated smart phones/devices
- Other Qi add-ons such as Qi receiver/backcover/case

IN WIN

CONTEMPORARY & INNOVATIVE

www.in-win.com



Copyright © 2018 In Win Development Inc. All Rights Reserved.