# AR36

ALL-IN-ONE LIQUID CPU COOLER



# 使用者手冊

InWin

# 產品影片資訊

AR36 產品影片

AR36 安裝影片

# 產品故事

CPU 過熱讓你燒燙燙，安裝麻煩到想翻桌？

AR 一體式水冷熱器為您帶來高效能散熱與安裝輕鬆不費吹灰之力。搭載三顆高靜壓 Neptune AN120 / AN120P 風扇，以及絢麗奪目的 ARGB 無限鏡面水冷頭，呈現卓越的散熱效能。準備好一起潛入 Neptune 的無限世界吧！

# 規 格





## AR36

| | | | |
|---|---|---|---|
| **產品名稱** | | AR36 | |
| **產品型號** | | IW-LC-AR36BLK | IW-LC-AR36WHI |
| **顏色** | | 黑 | 白 |
| **支援 CPU 腳位** | | Intel® LGA 1851/ 1700/ 15xx/ 1200/ 115x<br>AMD AM5/ AM4/ AMx/ FMx | |
| **水冷排** | **尺寸 ( 長 x 寬 x 高 )** | 397 x 120 x 27 mm | |
| | **材質** | 鋁合金 | |
| | **水管長度** | 450 mm | |
| | **水管材質** | 尼龍編織網橡膠管線 | |
| **水冷頭** | **尺寸 ( 長 x 寬 x 高 )** | 65 x 65 x 56 mm | |
| | **材質** | 塑膠 | |
| **幫浦** | **幫浦轉速** | 3100 +/- 10% RPM | |
| | **輸入電壓 / 電流** | DC 12V, 0.28A (0.3A MAX) | |
| **風扇** | **產品名稱** | Neptune AN120 | Neptune AN120P |
| | **數量** | 3 顆 | |
| | **尺寸 ( 長 x 寬 x 高 )** | 120 x 120 x 25 mm | |
| | **風扇轉速** | PWM 900 - 2200 +/- 10% RPM | |
| | **噪音值** | 20.5 dB(A) ( 一般運轉模式 ) | |
| | **風量** | 23.87 - 60.1 CFM | |
| | **風壓** | 0.36 - 2.27 mm / H2O | |
| | **接頭** | 4-Pin (12V, PWM), 3-Pin (5V, ARGB) | |
| | **軸承** | 長效油封軸承 | |
| **包裝內容** | | 1 x InWin AR36 CPU 水冷散熱器 | |
| | | 3 x InWin Neptune AN120 風扇 | 3 x InWin Neptune AN120P 風扇 |
| | | 零件包 | |
| **包裝尺寸 ( 長 x 寬 x 高 )** | | 448 x 137 x 205 mm | |
| **淨重** | | 1.8 Kg | |
| **毛重** | | 2.4 Kg | |
| **保固** | | 3 年 | |

* 迎廣產品符合歐盟有害物質使用限制指引 (RoHS)。

* 產品規格視各銷售區域略有不同。

# AR36 包裝內容物

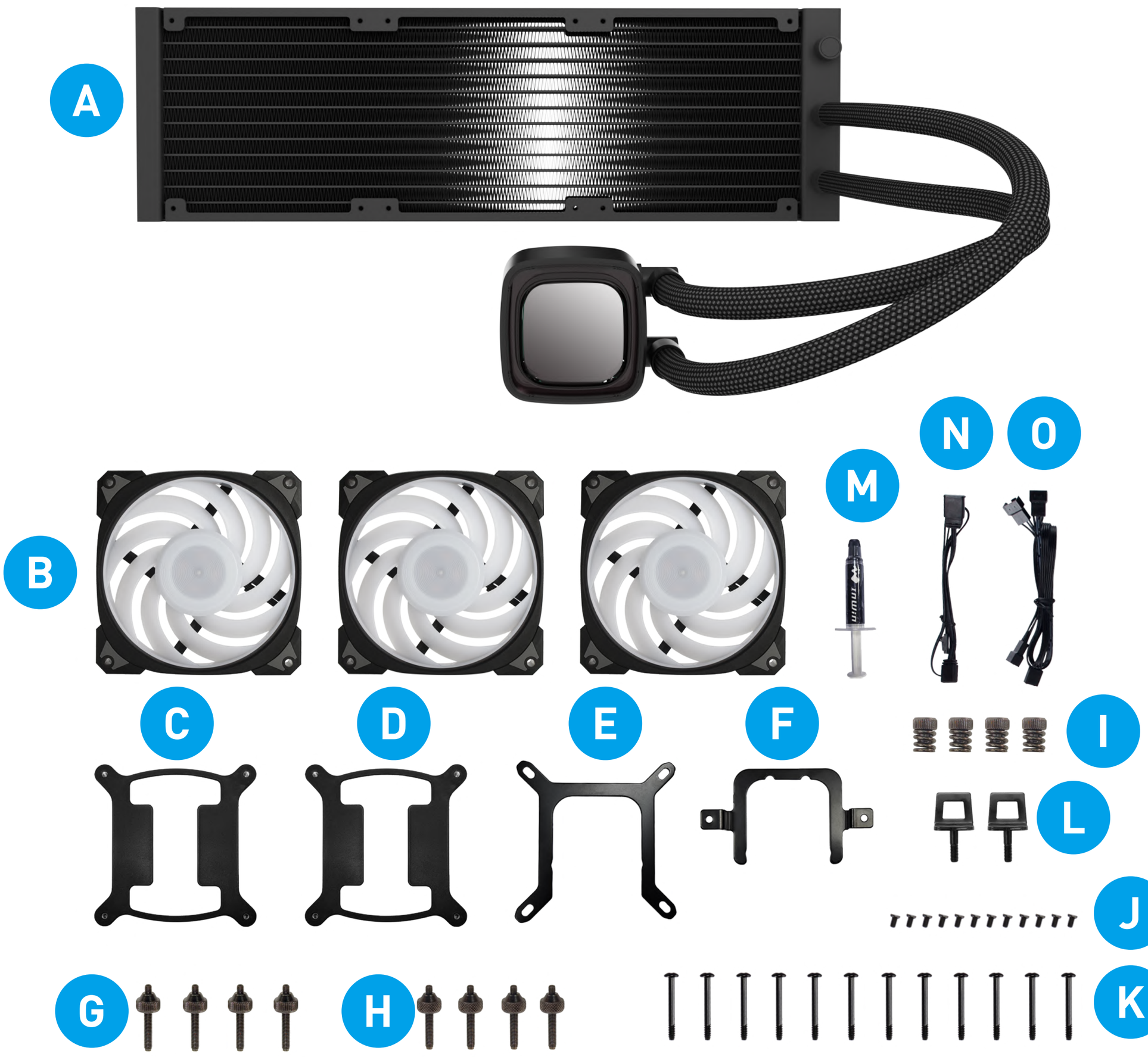


| 內容物 | | | AR36 |
|---|---|---|---|
| 水冷排 | A | 360 mm 水冷排 | 1 |
| 風扇 | B | Neptune AN120 風扇 | 3 |
| 零件包 | C | Intel LGA 1851 / 1700 CPU 背板 | 1 |
| | D | Intel 115x / 1200 CPU 背板 | 1 |
| | E | Intel 安裝支架 | 1 |
| | F | AMD 安裝支架 | 1 |
| | G | 支撐螺絲 (LGA 115X/1200) | 4 |
| | H | 支撐螺絲  (LGA 1851/1700) | 4 |
| | I | 手旋螺絲帽 | 4 |
| | J | 水冷排螺絲 | 12 |
| | K | 風扇螺絲 | 12 |
| | L | AMD 安裝插銷 | 2 |
| | M | 散熱膏 | 1 |
| | N | ARGB 延長線材 500 mm | 1 |
| | O | PWM 風扇延長線材 500 mm | 1 |

# 安裝步驟

## Intel LGA 1851/ 1700/ 1200/ 1151/ 115x CPU

# 安裝步驟

## AMD AM5/ AM4/ AMx/ FMx CPU

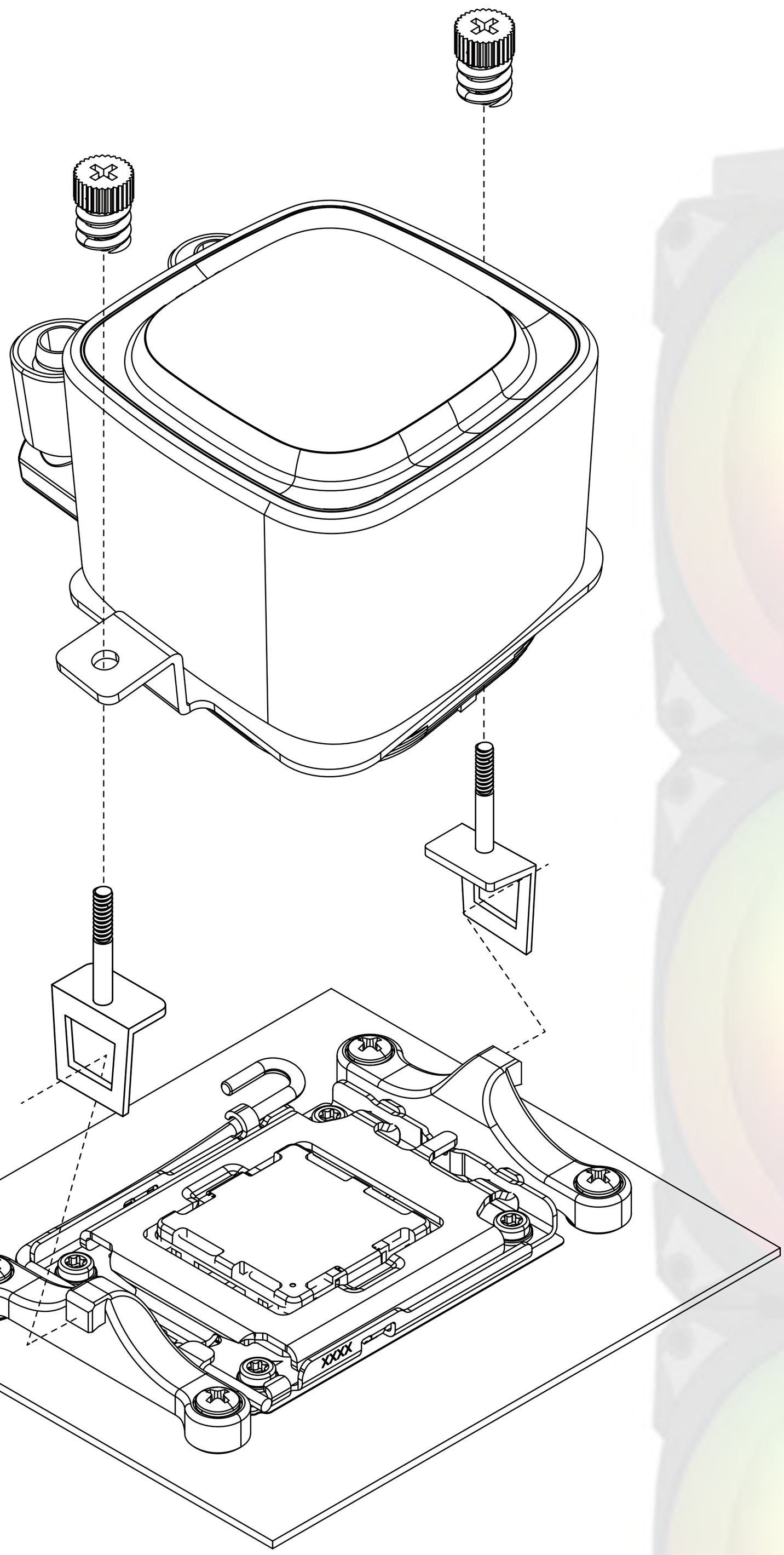

# 線材連接

## ARGB 水冷頭線材 / 幫浦線材

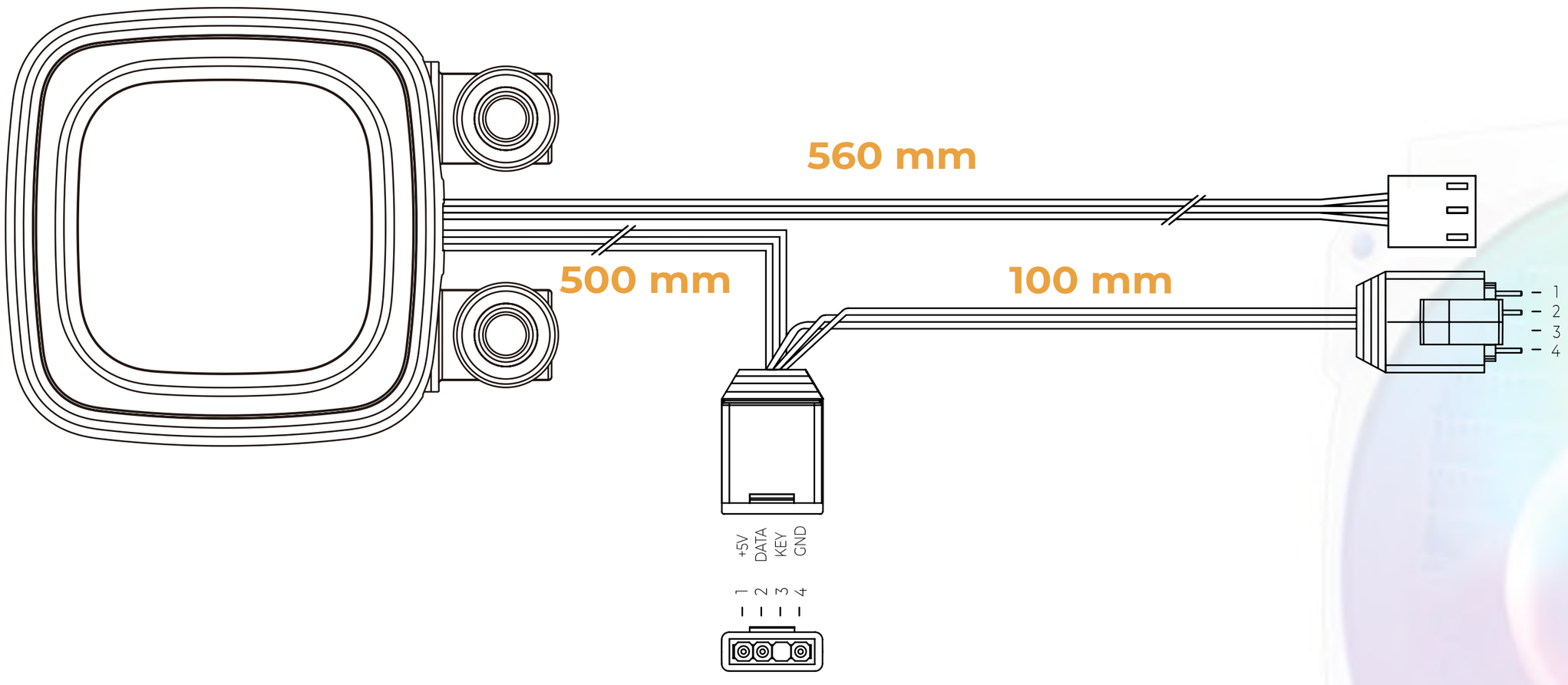


## PWM 風扇延長線材

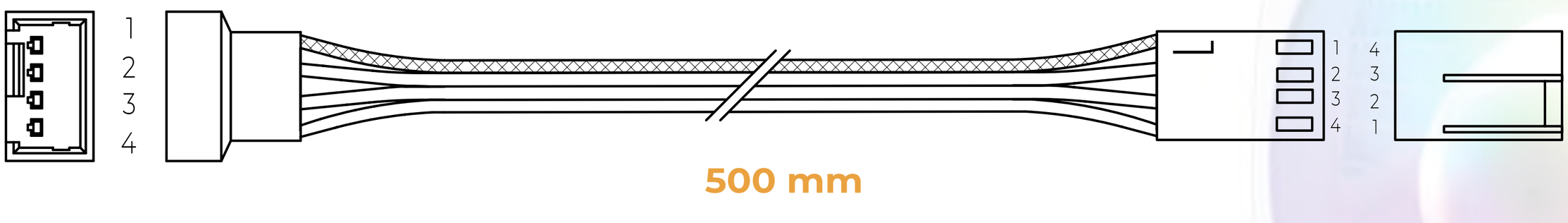


## ARGB 延長線材

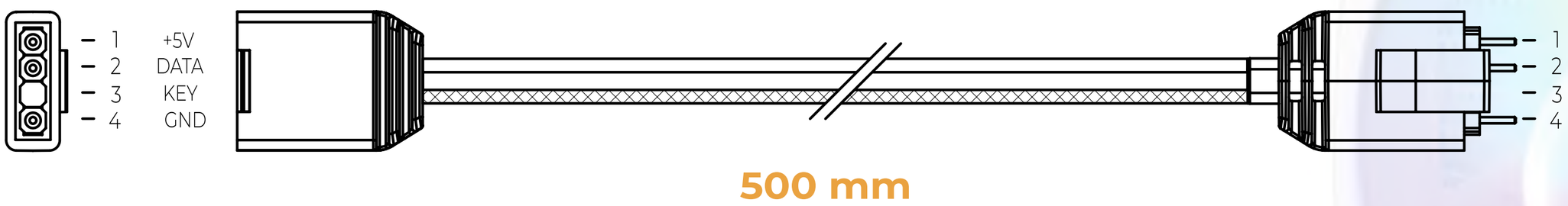

# 線材連接

## 請依據以下步驟進行安裝

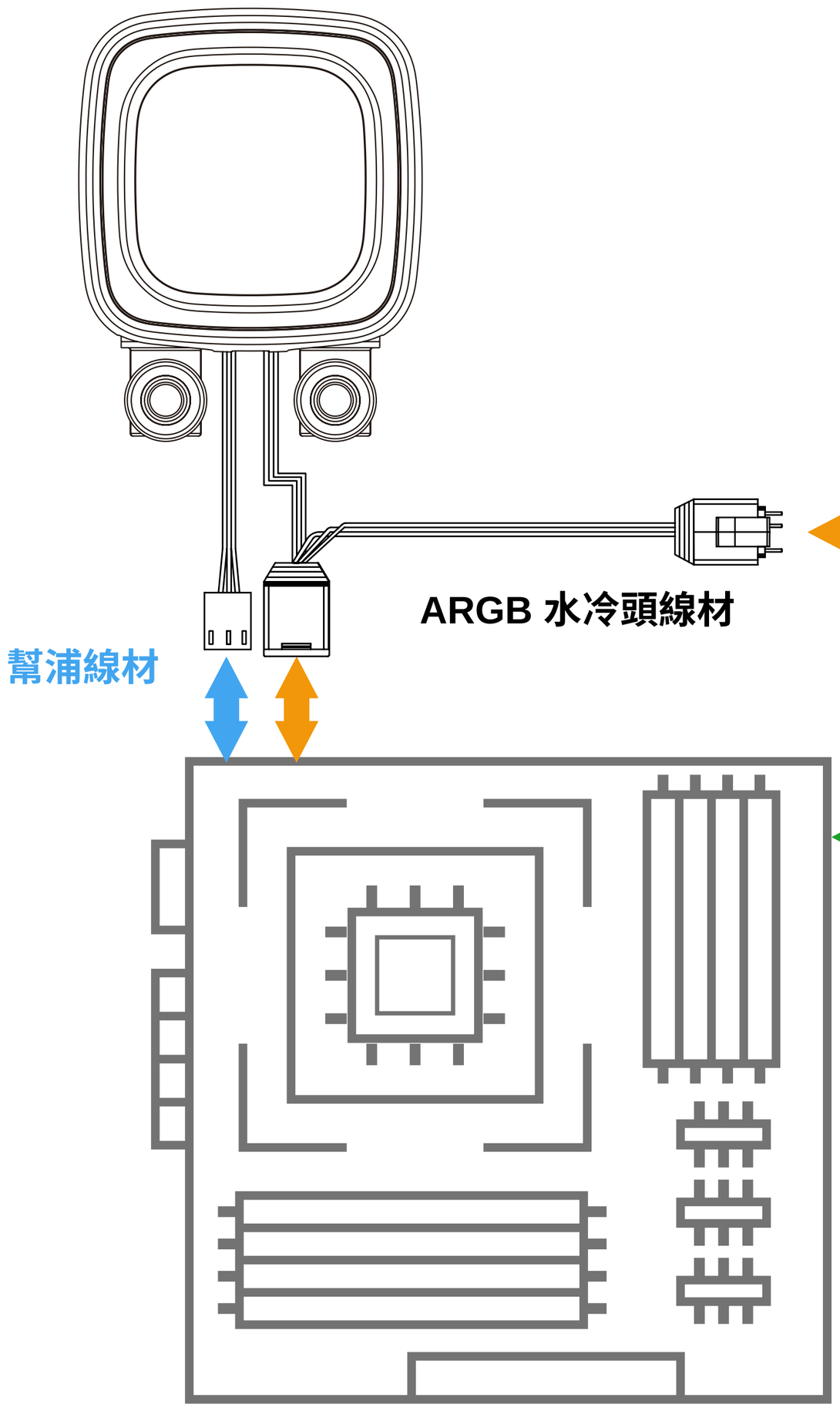

# 故障排除

## 若您的幫浦或風扇無法正常運作，在進行維修檢測前，請先依照下列步驟進行檢查：

1. 請先檢查電源的開關。
2. 檢查接線與接頭之間是否連接妥當。
3. 若需進一步技術支援，請至迎廣論壇 https://forum.in-win.com/

# 注意事項和保固範圍

## ■ 注意事項

1. 請確實遵循本使用手冊之指示進行安裝。錯誤的接頭安裝，嚴重時可能導致主機板及其他零件燒毀。
2. 請將此產品遠離高溫區，如散熱器、暖氣機或其它會產生高溫的設備。
3. 請勿將異物塞入風扇葉片處。
4. 請勿任意修改此產品所提供的線材和接頭。
5. 請注意勿將手或其他物品深入風扇或其他運作中的零件，並請注意勿讓幼童靠近或操作本產品，否則可能導致人員受傷及相關裝置損壞。
6. 僅限機殼內部使用。
7. 請將本產品遠離任何液體。
8. 請使用本產品所附線材，以避免相容性問題導致電腦系統和電源供應器造成嚴重損害。

## ■ 保固範圍

1. 本產品之保固範圍及內容等相關資訊，請至迎廣網站 www.in-win.com 查詢。
2. 產品請以實際出貨內容為準，迎廣科技保留最終修改權利。



InWin

CONTEMPORARY & INNOVATIVE

www.in-win.com

Copyright © 2024 In Win Development Inc.
All Rights Reserved.