-NEPTUNE PURE

AN120P / AN140P



Silent Static Pressure Fan

사용 설명서

제품 영상

제품 동영상 Neptune Series

설치 동영상 Neptune Pure
AN120P / AN140P

제품 스토리

Neptune Pure: Pure Serenity 를 만나보십시오

순백의 깨끗하고 세련된 Neptune Pure AN 팬으로 PC 를 더욱 아름답게 꾸며보십시오 . 조용하고 효율적이며 고정압 테스트를 거친 이 제품은 저소음 설정에 완벽한 팬입니다 .



패키지 내용물

Neptune Pure AN120P 삼중 팩

1.Neptune Pure AN120P 팬 3 개
2.나사 12 개
3.ARGB 연장 케이블 500mm 2 개
4.PWM 팬 연장 케이블 500mm 2 개



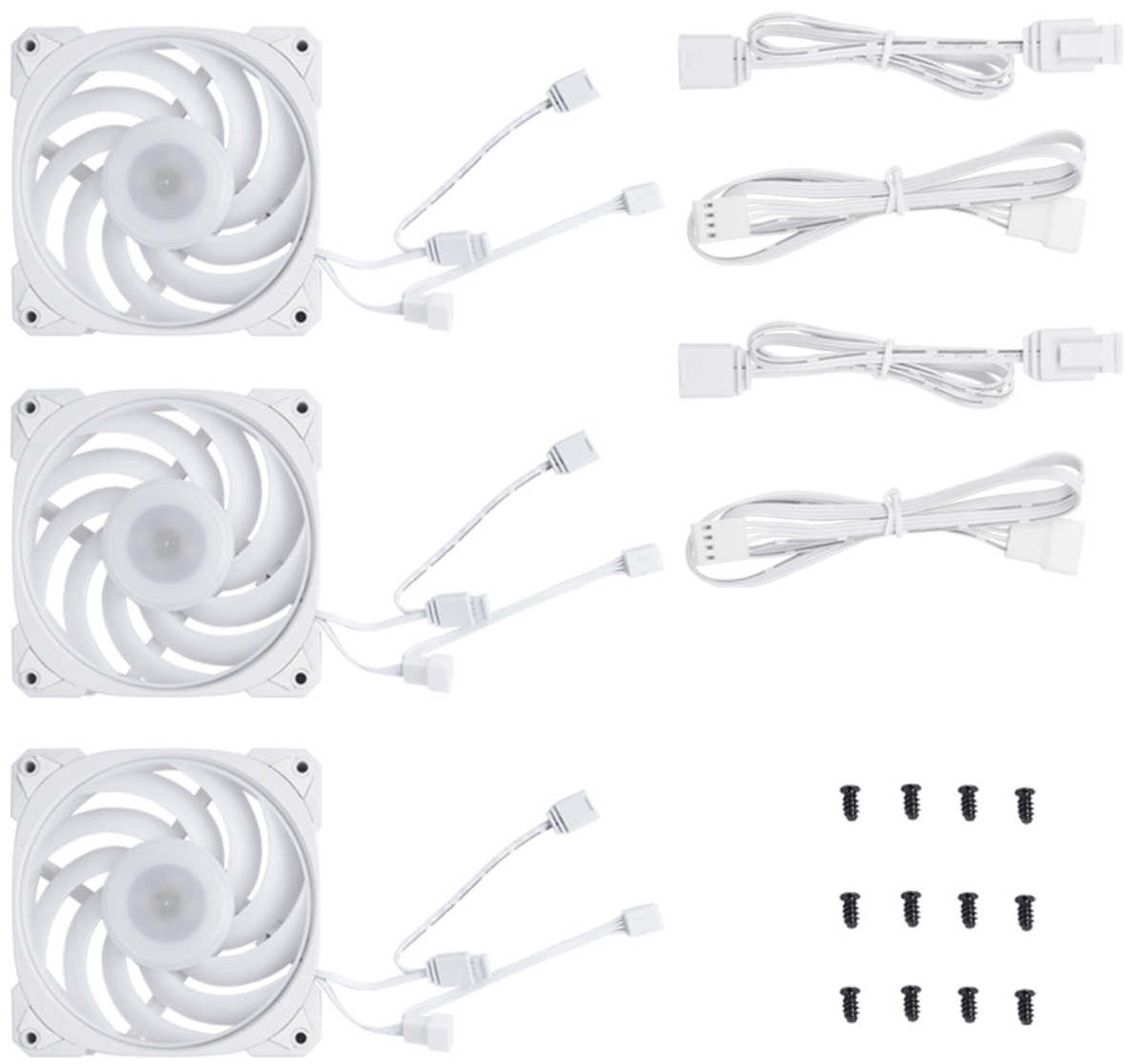

Neptune Pure AN140P 삼중 팩

1.Neptune Pure AN140P 팬 3 개
2.나사 12 개
3.ARGB 연장 케이블 500mm 2 개
4.PWM 팬 연장 케이블 500mm 2 개



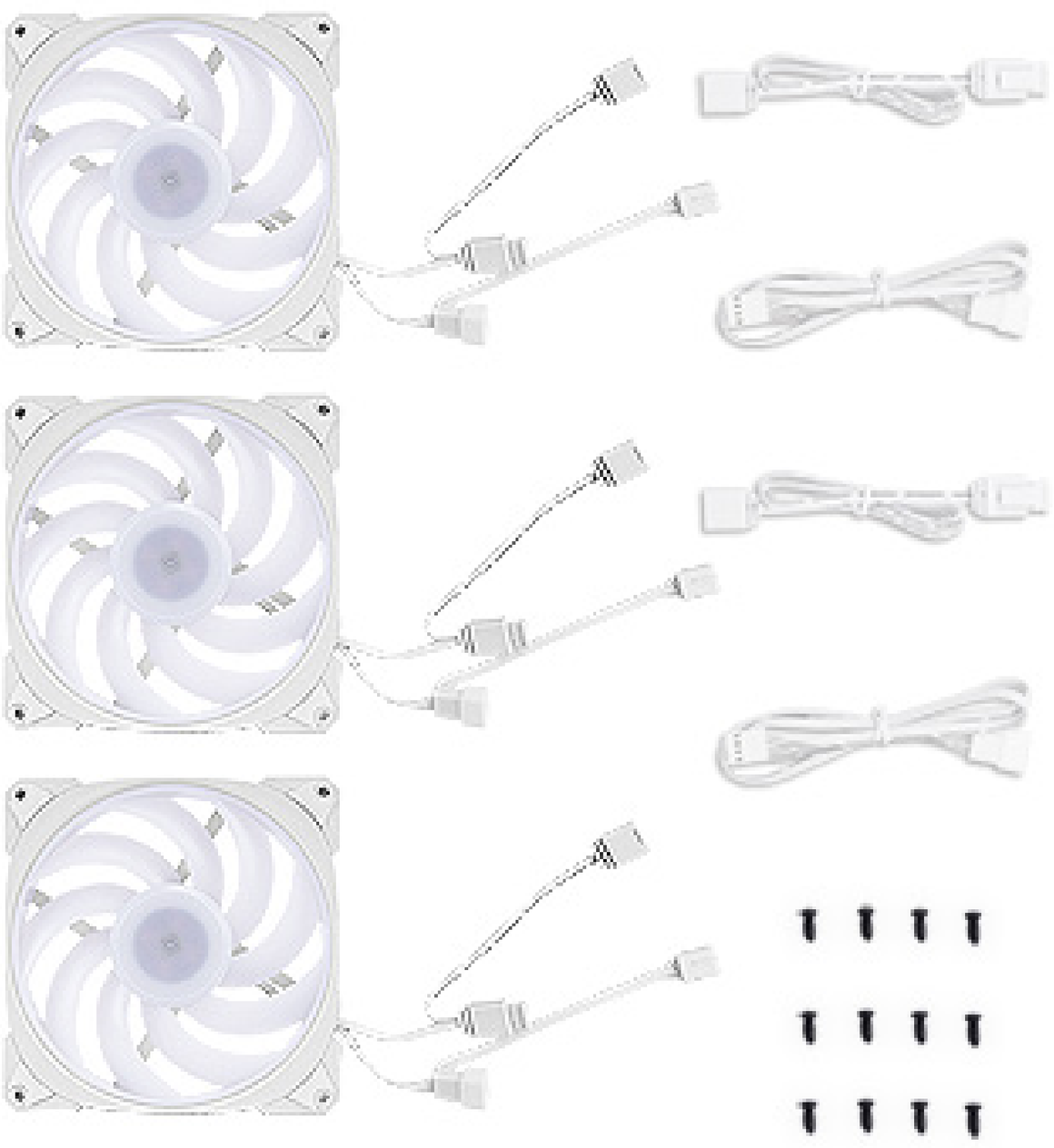

사 양

NEPTUNE PURE
AN120P / AN140P

AN120P



AN140P

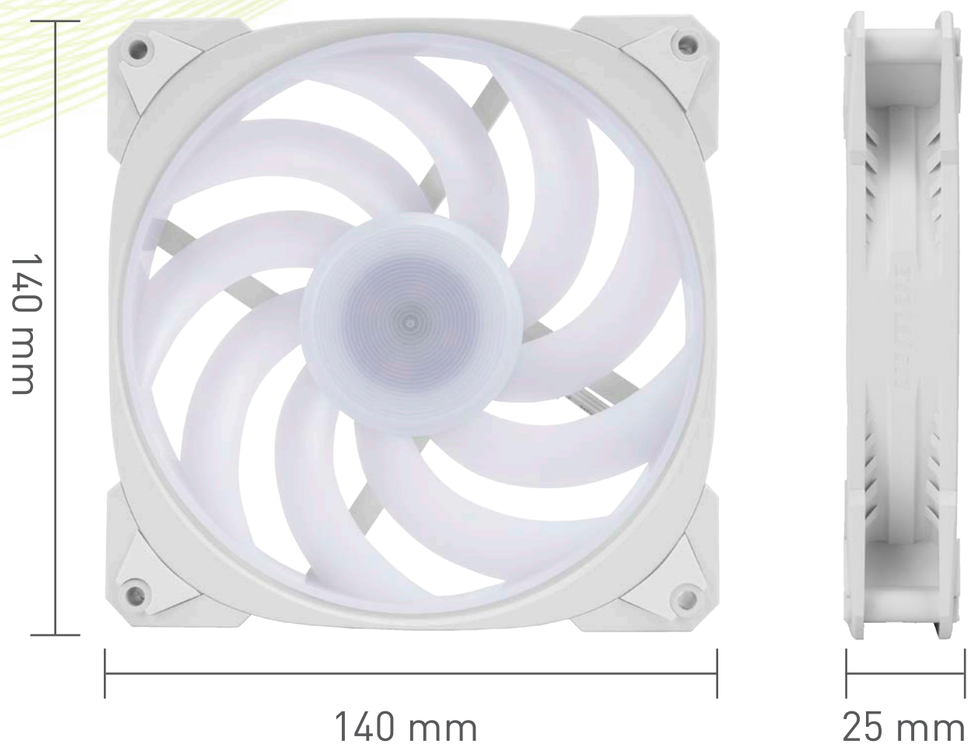

Neptune Pure AN120P / Neptune Pure AN140P

제품 이름	Neptune Pure AN120P	Neptune Pure AN140P
패키지 타입	트리플 팩	
모델명	IW-FN-AN120P-3PK	IW-FN-AN140P-3PK
색상	화이트	
규격	120 x 120 x 25 mm	140 x 140 x 25 mm
소재	PBT, PC	
전압	DC 12V	
전원	1.92W	2.16W
전류	0.17A	0.19A
ARGB 전압	DC 5V	
ARGB 전원	1.4W	
ARGB 전류	0.28A	
RPM	PWM 900 - 2200 +/ - 10% RPM	PWM 900 - 1800 +/ - 10% RPM
풍량	23.87 - 60.1 CFM	41.67 - 88.89 CFM
풍압	0.36 - 2.27 mm / H2O	0.49 - 2.18 mm / H2O
LED	주소 지정 방식 RGB	
커넥터 (팬과 팬 연결)	비 모듈 식 케이블	
M/B 커넥터	4-Pin (12V, PWM), 3-Pin (5V, ARGB)	
소음	20.5 dB(A) (Normal)	24.5 dB(A) (Normal)
어링 타입	장수명 슬리브 베어링	
MTBF	>36,000 hrs	
순중량	541 g	629 g
총 중량	803 g	946 g
패키지 규격 (L x W x H)	131 x 91 x 170 mm	151 x 91 x 190 mm
보증기간	3 년	

* 규격은 지역에 따라 다를 수 있습니다 .
* InWin 제품은 RoHS 규정을준수합니다 .

케이블 정보

NEPTUNE PURE
AN120P / AN140P

PWM 팬케이블



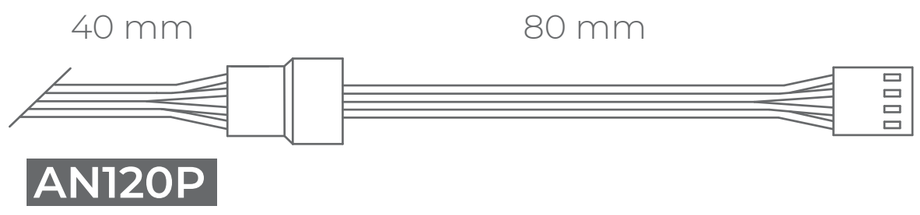

AN120P

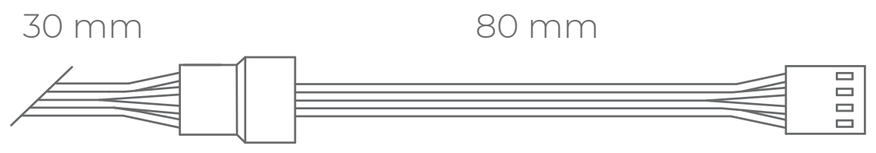

AN140P



ARGB 케이블





AN120P



AN140P



PWM 팬 연장 케이블

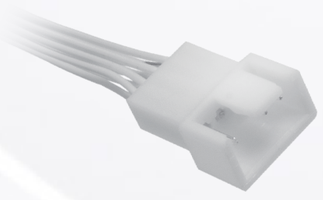

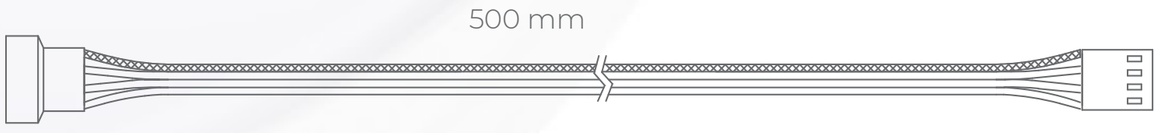



ARGB 연장 케이블







설치

1. 전원을 끄십시오.

2. 팬을 PC 케이스 내부에 설치하고 지정된 부분에 장착합니다 .

   * 공기 흐름 방향을 결정하는 방법 :
   화살표 《 는 공기 유입 방향을 의미합니다 .



3. 팬을 부착하고 마더보드에 연결하는 방법

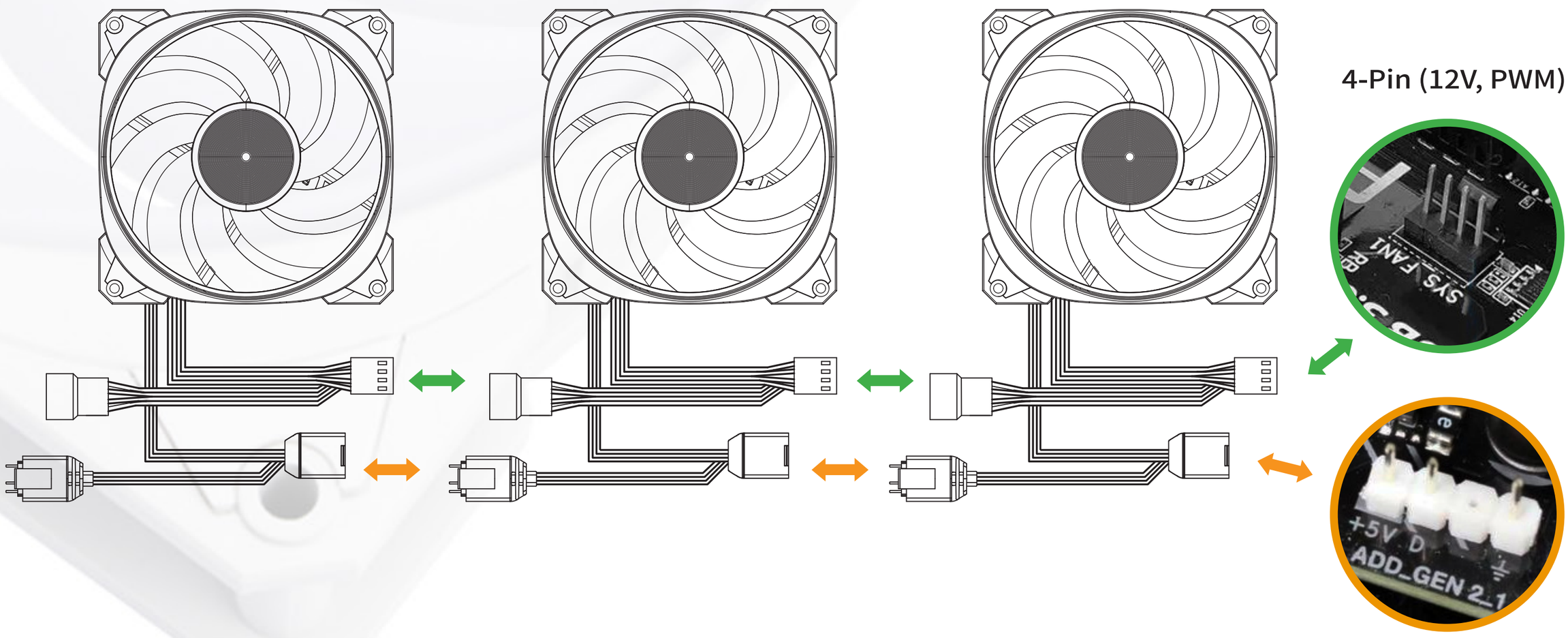

설치

4. 다음의 경우 ARGB 연장 케이블 및 PWM 팬 연장 케이블을 사용할 수 있습니다 .

   a. 팬 간의 거리가 너무 먼 경우

   b. 팬과 M/B 와의 거리가 너무 먼 경우

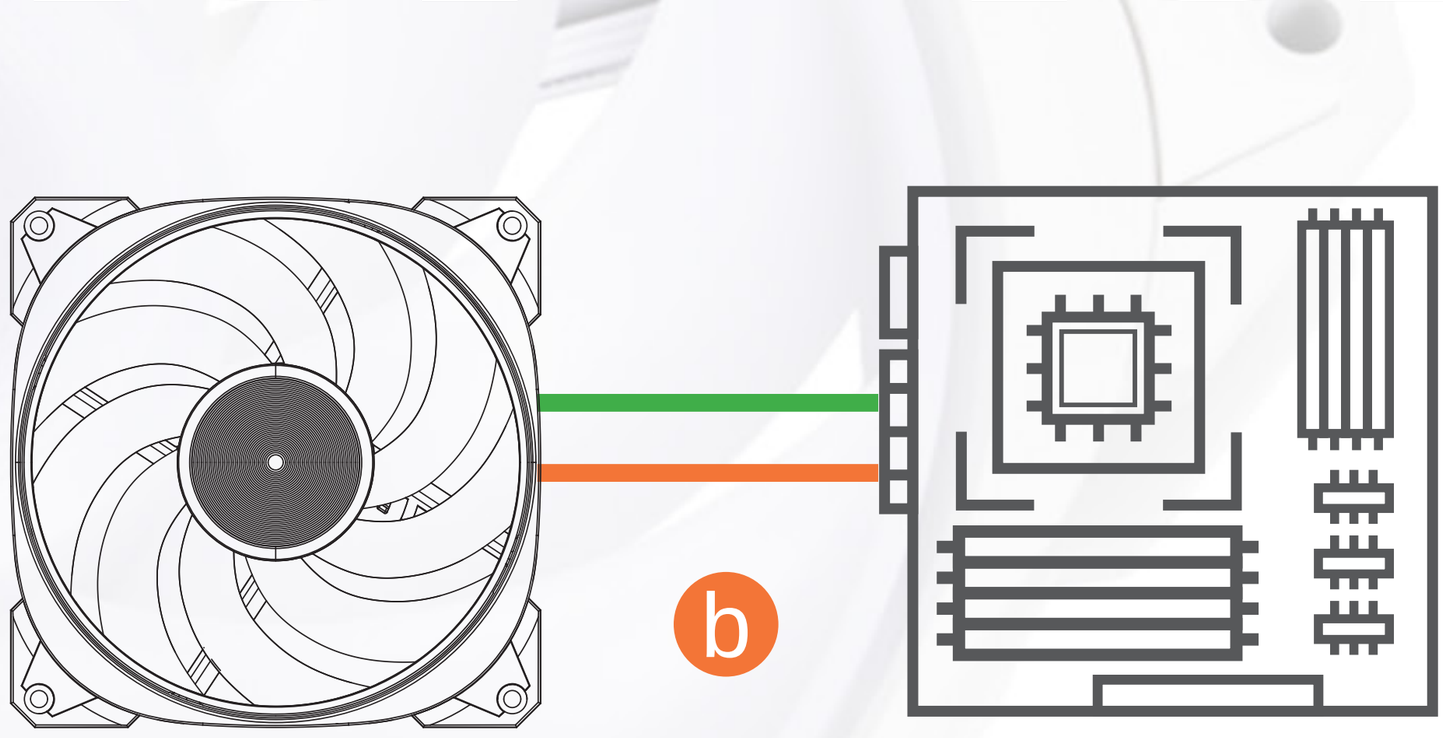

문제 해결

팬이 제대로 작동하지 않을 경우 아래 지침을 따르십시오

1. 시스템 전원을 확인합니다 .
2. 모든 커넥터가 제대로 연결되어 있는지 확인합니다 .
3. 추가 기술 지원을 받으려면 InWin 포럼 웹사이트 https://forum.in-win.com/ 를 방문하십시오 .

중요 사항

1. 당사의 지침에 따라 팬을 설치합니다 .
2. 팬을 보관할 때는 고온 환경이 아닌 곳에 보관합니다 . 고온을 유발할수 있는 발열 장치와 같은 기기와 떨어진곳에 보관합니다 .
3. 임펠러 안에는 아무것도 넣지 않습니다 .
4. InWin 에서 제공하는 와이어 또는 커넥터를 변경하지않습니다 .
5. 팬이 작동 중일 때는 팬 블레이드를 만지지 않습니다 .
6. 팬은 컴퓨터 케이스 내부에서만 사용합니다 .
7. 이 제품은 모든 액체류와 떨어진 곳에 보관합니다 .



InWin

CONTEMPORARY & INNOVATIVE

www.in-win.com

Copyright © 2024 In Win Development Inc. All Rights Reserved.