315

Mid Tower

Manual del Usuario

Información en video del producto

Vídeo del product 315

Desarrollo del producto

Una clase aparte

Esta fina estructura de aluminio contrasta perfectamente con el vidrio tintado de los paneles frontal y superior. La combinación de estilo y funcionalidad demuestra una vez más la fina artesanía y la incesante innovación de InWin.

Especificaciones

315

Modelo	315
Número de modelo	IW-CS-315BLK-1AL120
Colores	Negro
Tipo de caja	Media torre
Materiales de la caja	Aluminio, SECC, Vidrio templado
Placas base compatibles	12” x 13” (305 x 330 mm) E-ATX, ATX, Micro-ATX, Mini-ITX
Erweiterungssteckplätze	7 x PCI-E
Maximale Kompatibilität	Longitud de la tarjeta VGA: 350 mm Altura del disipador de la CPU: 160 mm
Puertos delanteros	1 x USB 3.2 Gen 2x2 Type-C 2 x USB 3.0 HD Audio
Bahías de unidad internas	2 x 3.5” / 2.5” 2 x 2.5"
Compatibilidad con soluciones térmicas	Ventilador: Superior: 3 x 120 mm Trasero: 1 x 120 mm Inferior: 3 x 120 mm (1 ventilador InWin Luna AL120 preinstalados) Water Cooling Radiador: Superior: 1 x 360 mm Trasero: 1 x 120 mm Inferior: 1 x 360 mm (plano)
Compatibilidad con fuentes de alimentación	PSII: ATX12V - Longitud de hasta 200 mm
Dimensiones del product (FO x AN x AL)	494 x 225 x 505 mm
Dimensiones del paquete (FO x AN x AL)	572 x 610 x 335 mm
Peso neto	12.3 kg
Peso bruto	14.6 kg

* El número de ventiladores preinstalados puede variar en función de las diferentes regiones.
* Nuestros productos cumplen la normativa RoHS.

Especificaciones

Ventilador InWin Luna AL120

Nombre del producto	Luna AL120
Colores	Negro
Tamaño del ventilador	120 x 120 x 25 mm
Material	PC, PBT
Voltaje nominal	DC 12V
Potencia nominal	3.96W
Corriente nominal	0.33A
Voltaje nominal RGB direccionable	DC 5V
Potencia nominal RGB direccionable	1.5W
Corriente nominal RGB direccionable	0.3A
Modo de velocidad	PWM 600-1800 +/-10% RPM
Flujo de aire	82.96 CFM
Presión del aire	2.31 mm / H2O
LED	RGB direccionable
Conector (ventilador a ventilador)	Cables no modulares
Conector (M/B)	4-Pin (PWM, 12V), 3-Pin (ARGB, 5V)
Nivel de ruido	25 dB(A) (Normal)
Tipo de rodamiento	Rodamiento de casquillo con una larga vida útil

* Las especificaciones pueden variar en función de las diferentes regiones.
* Nuestros productos cumplen la normativa RoHS.

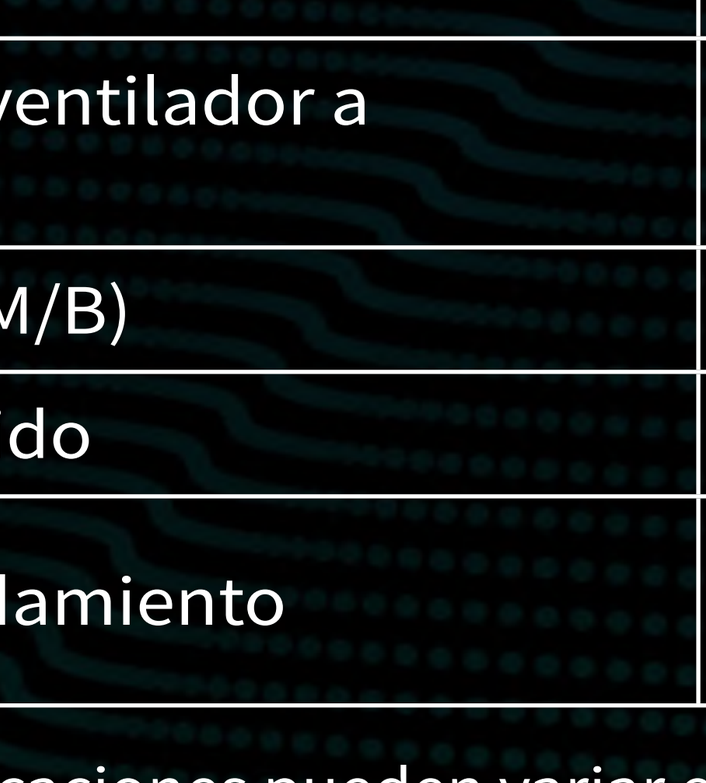

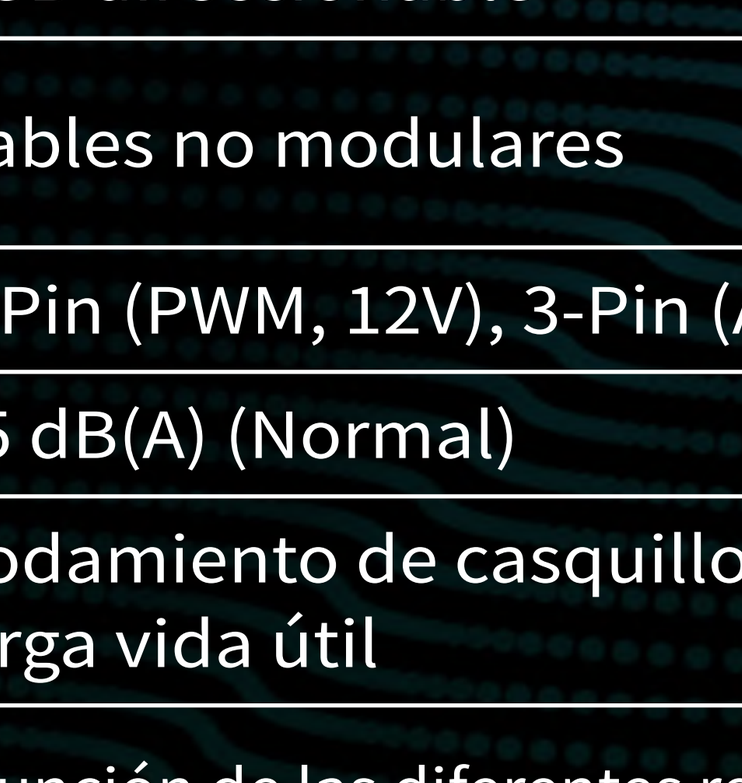

Package Contents

1) Chasis 315 x 1



2) Tarjeta de Código QR x 1



3) Ventilador Luna AL120 x 1



4) Soporte de tarjeta gráfica x 1

5) Bolsa con accesoriosx 1



---

a. Tornillos para unidades de disco duro de 2.5”



x 18

b. Tornillos para unidades de disco duro de 3.5”



x 10

c. Tornillos de cabeza hexagonal



x 18

d. Separador de placa base



x 11

e. Toma de separador de placa base



x 1

f. Arandela del sistema de refrigeración a liquido



x 8

g. Brida para cables

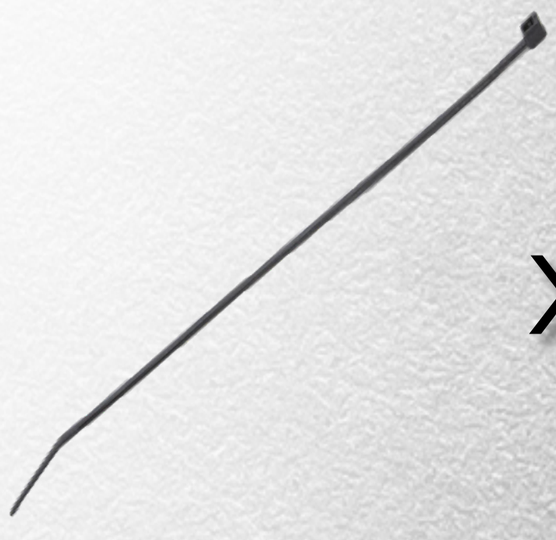

x 10

Estructura de la caja

1. **Botón de encendido**
2. **Indicador LED HDD/ Power**
3. **USB 3.0**
4. **Puertos de audio**
(auriculares y micrófono)
5. **USB 3.2 Gen 2x2 Type-C**



315

Estructura de la caja







6	Bahía de unidad de 2,5 "
7	Área de instalación del radiador y del ventilador superior
8	Área de instalación del radiador y del ventilador trasero (1 ventilador InWin Luna AL120 preinstalado)
9	Área de instalación del radiador y del ventilador inferior
10	Área de instalación de la placa base
11	Ranuras de expansión PCI-E
12	Área de montaje del soporte para tarjetas gráficas
13	Base a prueba de impactos
14	Filtro de polvo para ventilador
15	Área de instalación de la fuente de alimentación
16	Bahía de unidad de 2.5 "/ 3.5"

Cables de conexión

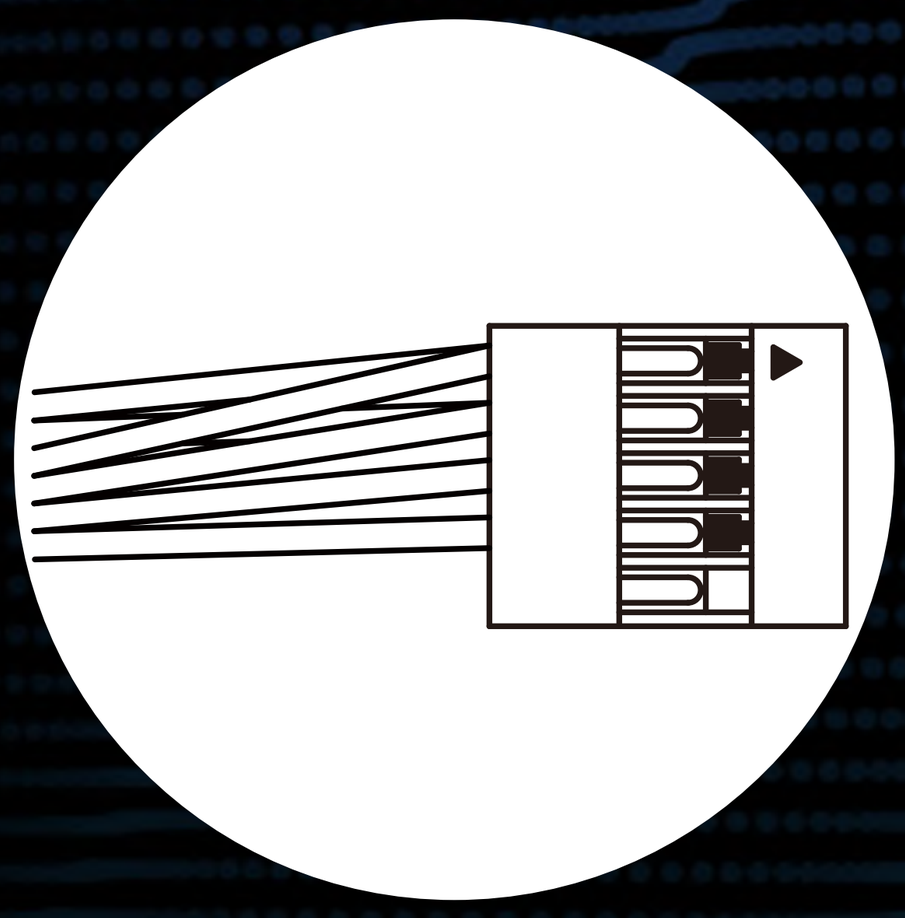

Switch/LED **x1**

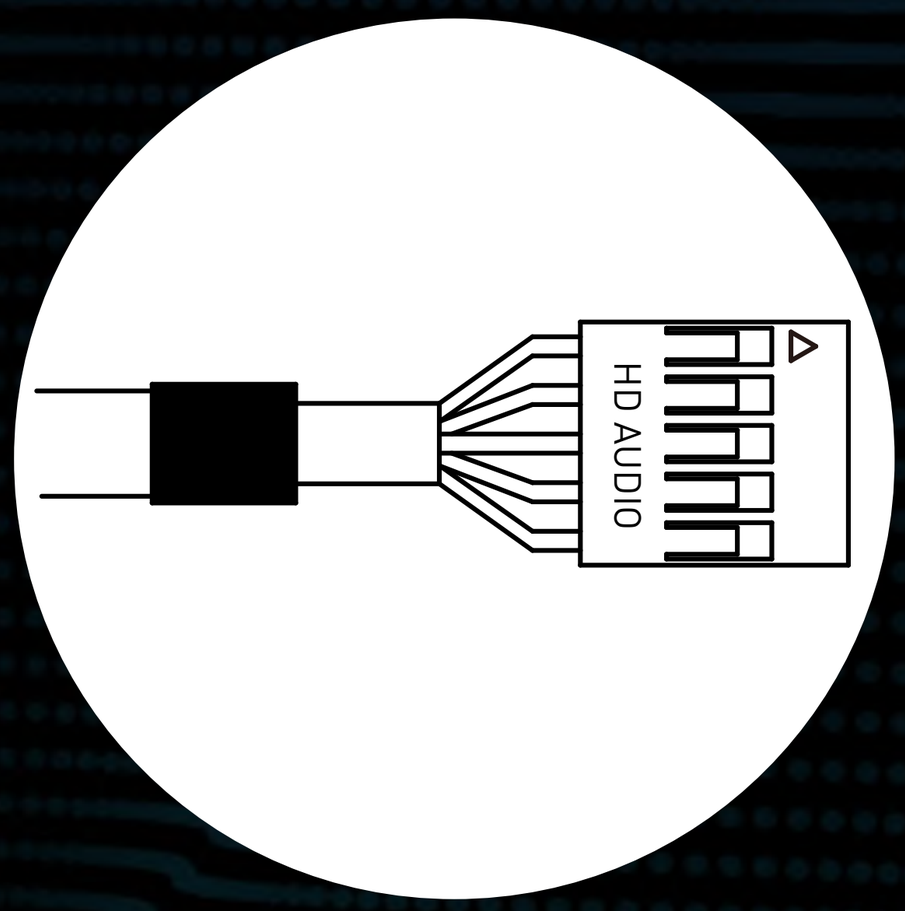

HD Audio **x1**

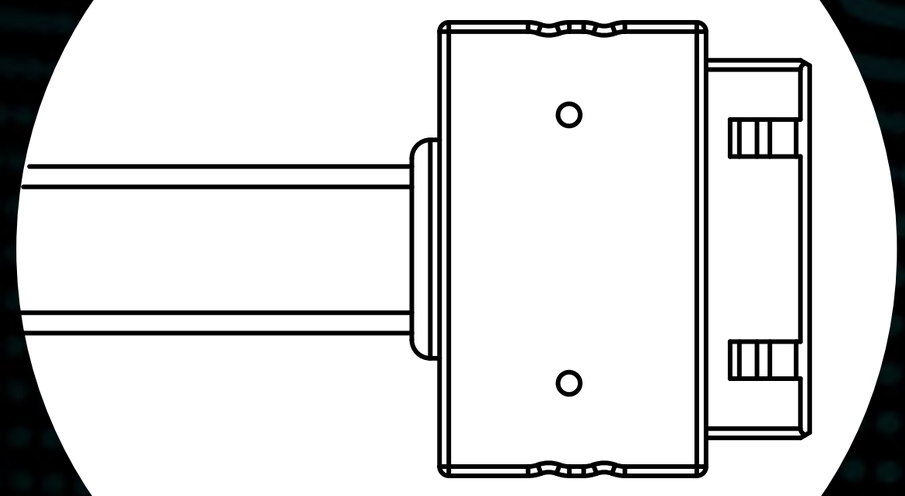

USB3.0 **x1**

USB 3.2
Gen 2x2 Type-C **x1**

Guía de instalación

* Siga los capítulos relacionados para realizar el montaje.
* Utilice los accesorios originales suministrados para evitar daños

(1) Abra el panel de vidrio

En cuanto al panel de vidrio templado, retírelo presionando el botón trasero.
También puede utilizar esta característica como dispositivo de bloqueo.
Mantenga el hardware seguro agregando un candado.
Precaución: Esté atento a posibles liberaciones repentinas del panel de vidrio al abrirlo.



(2) Instalación de la fuente de alimentación

La fuente de alimentación se debe montar en elsoporte superior.





Piezas necesarias: tornillos de cabeza hexagonal

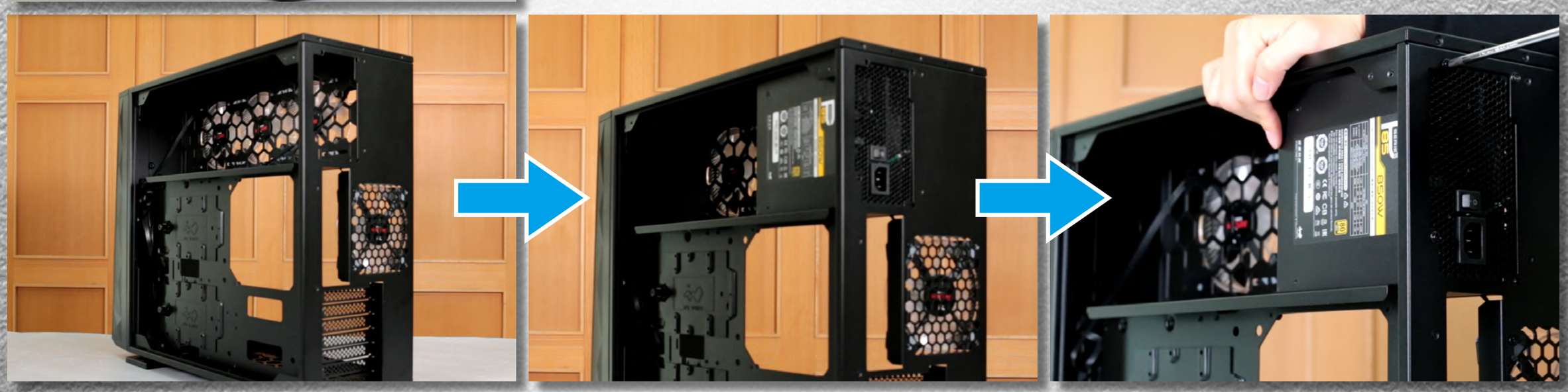

Guía de instalación

(3) Instalación de la placa base



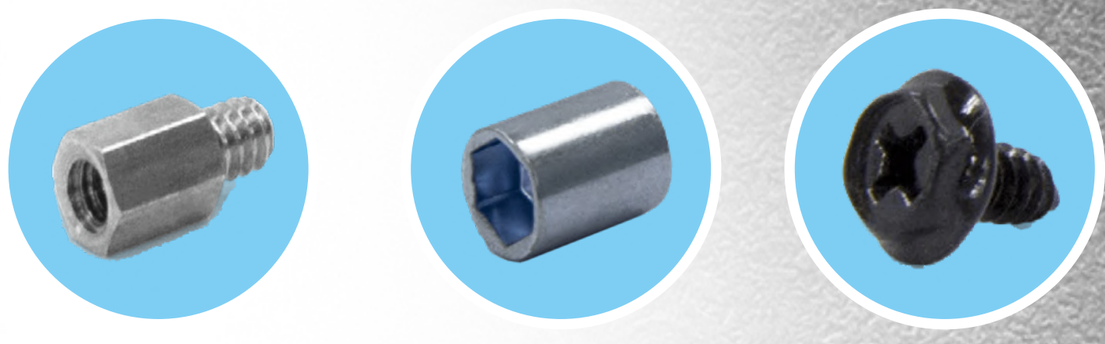

Piezas necesarias: separador de placa base, toma de separador de placa base, tornillos de cabeza hexagonal

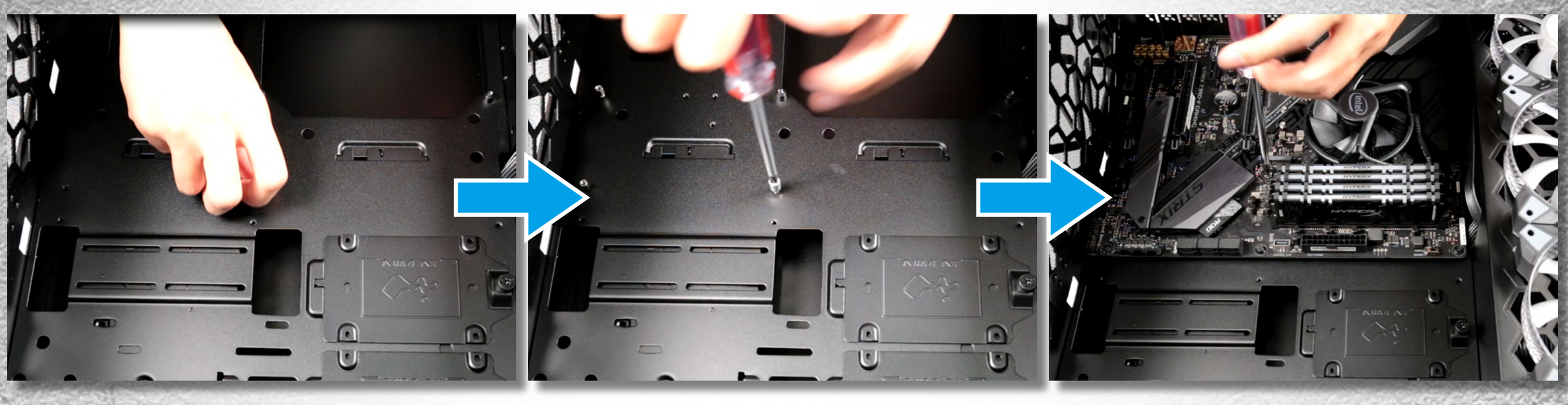

(4) Instalación de la GPU

* Hay varias formas de instalar el soporte anticombaduras de GPU.
* Tenga en cuenta que la instalación del soporte puede afectar a la ubicación de los ventiladores o radiadores inferiores y a otros componentes de su construcción.
* Utilice la plataforma de goma anticombaduras de GPU ajustable para eliminar la fricción entre su tarjeta de expansión y el soporte.





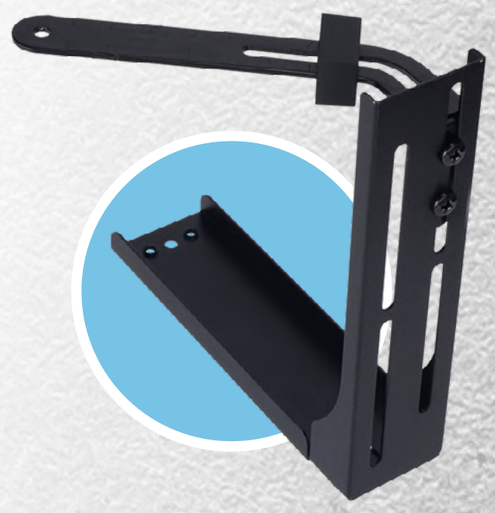

Piezas necesarias: tornillos de cabeza hexagonal, soporte de tarjeta gráfica

(5) E/S Cables de conexión

Switch/LED

Blue (P_LED)	1	2	Red (HDD)
White (P_LED)	3	4	White (HDD)
Brown (P_SW)	5	6	NC
White (P_SW)	7	8	NC
Key	9	10	NC

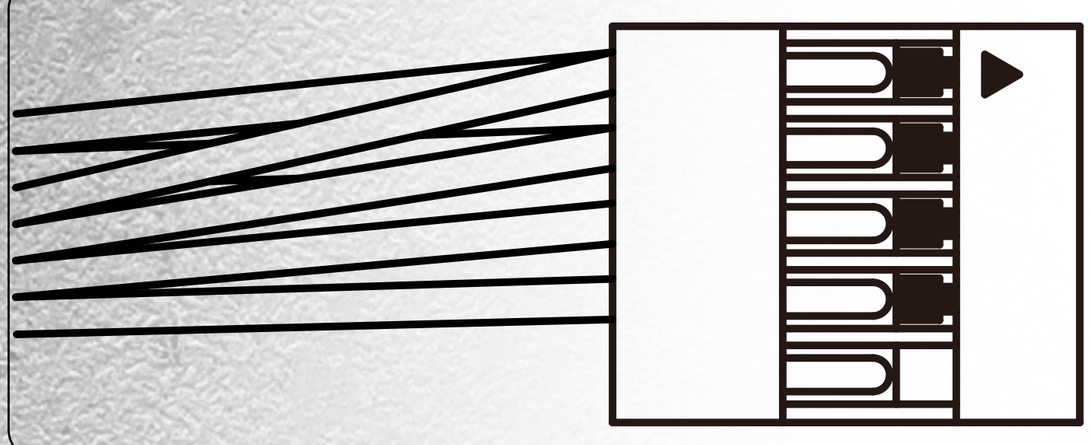

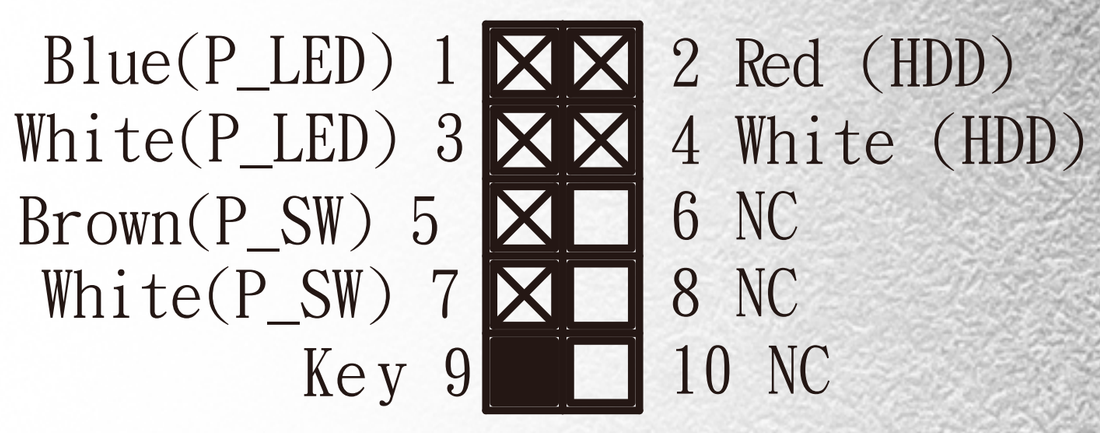

HD Audio

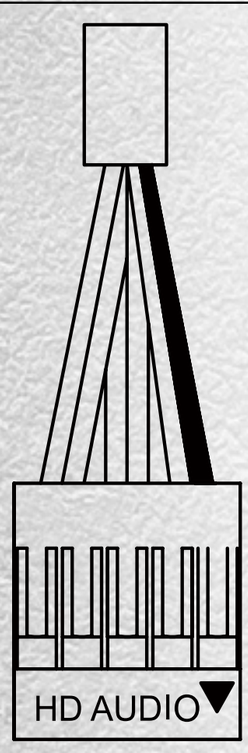

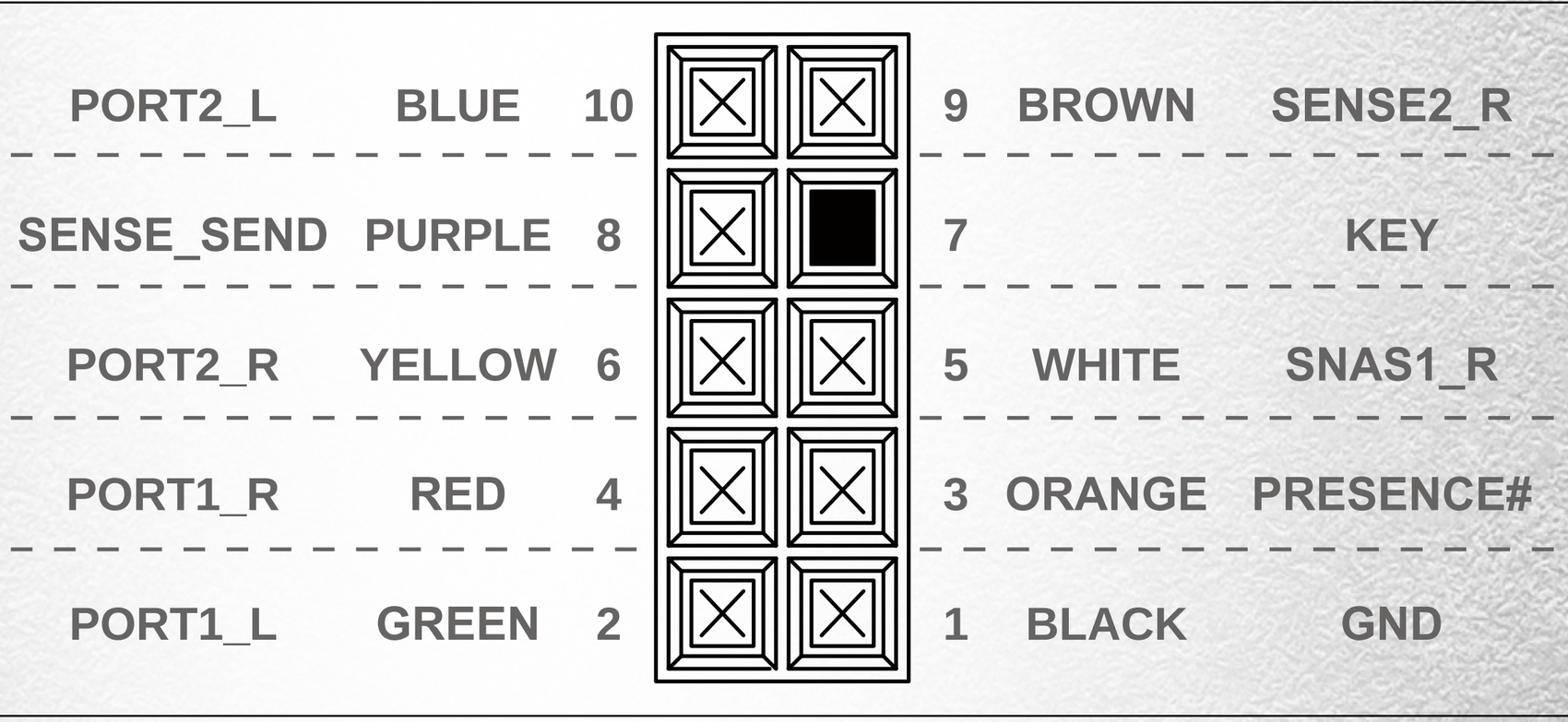

USB3.0

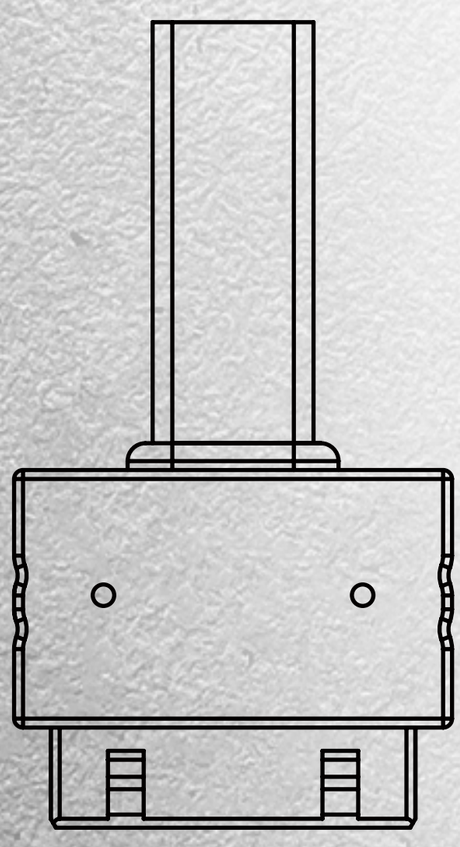

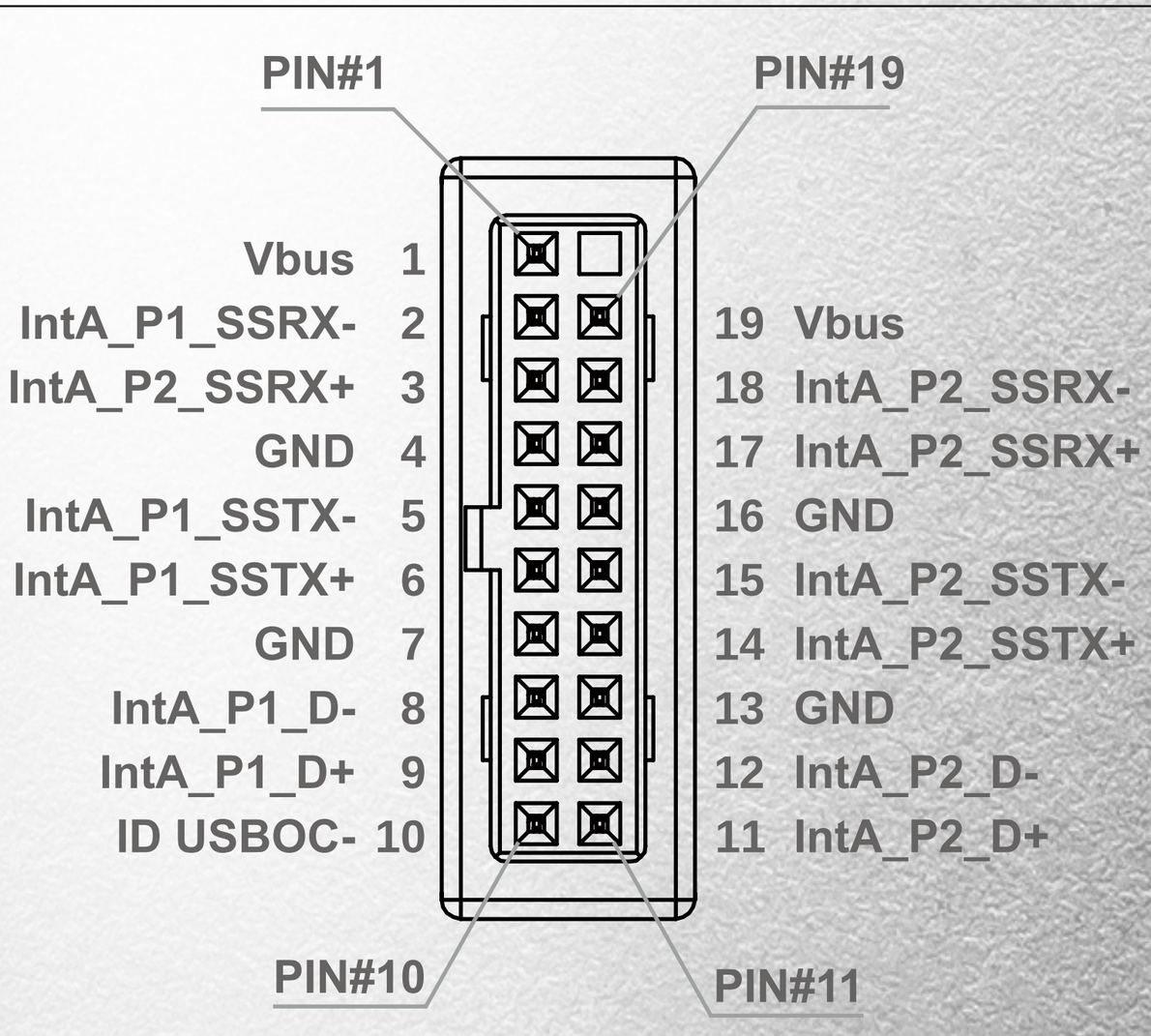

Cable Type-C

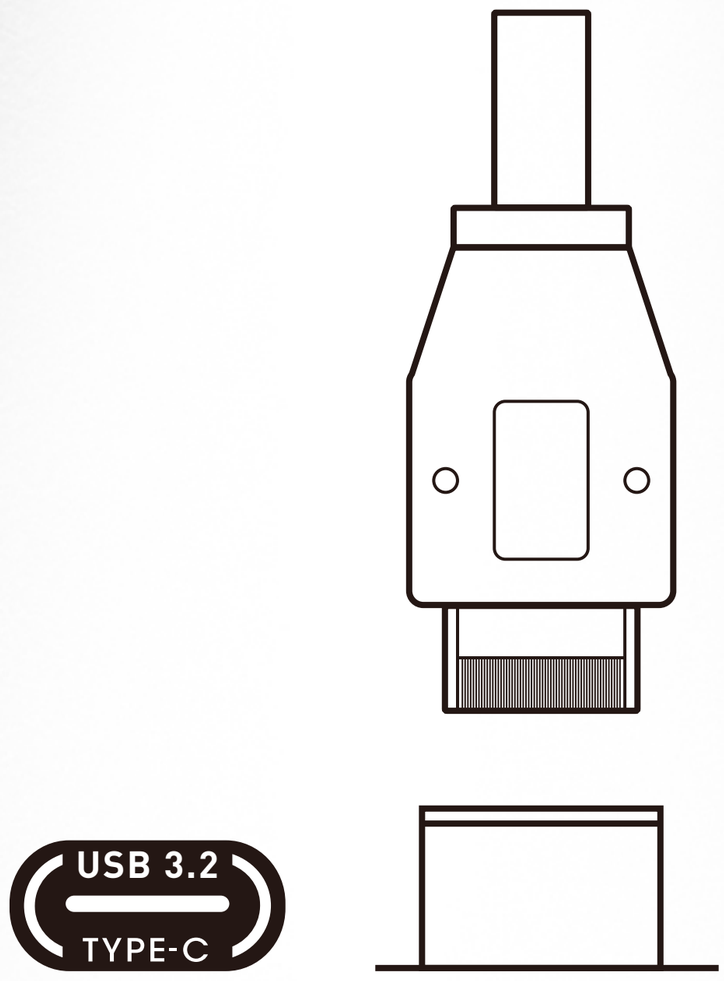

(6) Instalación de bahías de unidades de 2.5"





Piezas necesarias: tornillos de unidades de disco duro de 2.5"

(7) Instalación de bahías de unidades de 3.5"





Piezas necesarias: tornillos de unidades de disco duro de 3,5"

(8) 8. Instalación del ventilador y del radiador de refrigeración por líquido



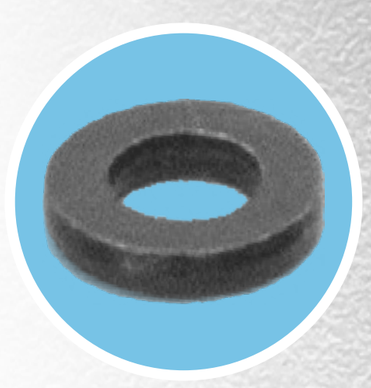

Piezas requeridas: Arandelas del sistema de refrigeración por liquido

Configuración del flujo de aire óptimo :





(9) Completar la instalación



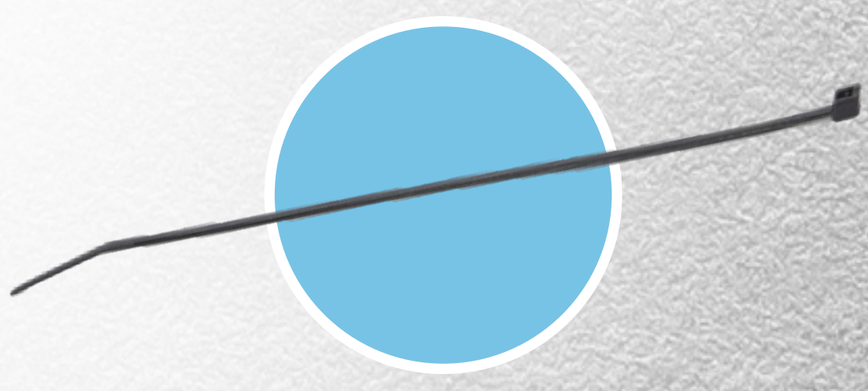

Piezas requeridas: brida para cables

Avisos y garantía

Avisos

1. Siga el manual del usuario para la instalación.
2. Para evitar daños en los circuitos, asegúrese de que la alimentación está apagada antes de montar cualquier dispositivo.
3. Cuando instale componentes de PC, utilice las precauciones contra la electricidad estática para evitar daños por descarga electrostática (ESD, Electrostatic Discharge). Estas descargas pueden provocar lesiones al instalador y/o daños al equipo. La instalación incorrecta puede quemar la placa base y otros componentes del sistema. 4. Cuando los paneles laterales se abran, no coloque las manos u otros objetos en los ventiladores u otras partes en funcionamiento. Asimismo, asegúrese de mantener el producto alejado de los niños y las mascotas.
5. Evite inserciones y extracciones innecesarias del cable direccionable, ya que puede dañar los contactos.
6. Para evitar cualquier daño, no utilice este producto para ninguna otra finalidad que no sea para la que ha sido pensado.
7. Cualquier modificación puede dañar el producto.
8. Desinstale y quite todos los dispositivos internos antes de transportar o desplazar el producto. (Entre estos dispositivos se encuentran la fuente de alimentación, las unidades de disco duro, la placa base, la CPU, etc.)
9. Mantenga este producto alejado de áreas con altas temperaturas, tales como máquinas de disipación de calor, aparatos de aire acondicionado u otras máquinas que puedan generar altas temperaturas.
10. Utilice únicamente los cables suministrados exclusivamente para este producto. Otros cables pueden no ser compatibles y podrían causar daños graves al sistema y a la fuente de alimentación.

Garantía

1. Para obtener información más detallada sobre la garantía, visite el sitio web para minoristas de InWin en www.in-win.com.
2. El producto real está sujeto a cambios sin previo aviso. InWin Development Inc. se reserva el derecho de realizar modificaciones finales.

CONTEMPORARY & INNOVATIVE

www.in-win.com

Copyright © 2021 In Win Development Inc. All Rights Reserved.