DLITE

使用手冊

DLITE

FLEX

Mid Tower



DLITE

产品影片信息

DLITE 产品影片信息：

DLITE / DLITE FLEX 安装影片：

规格

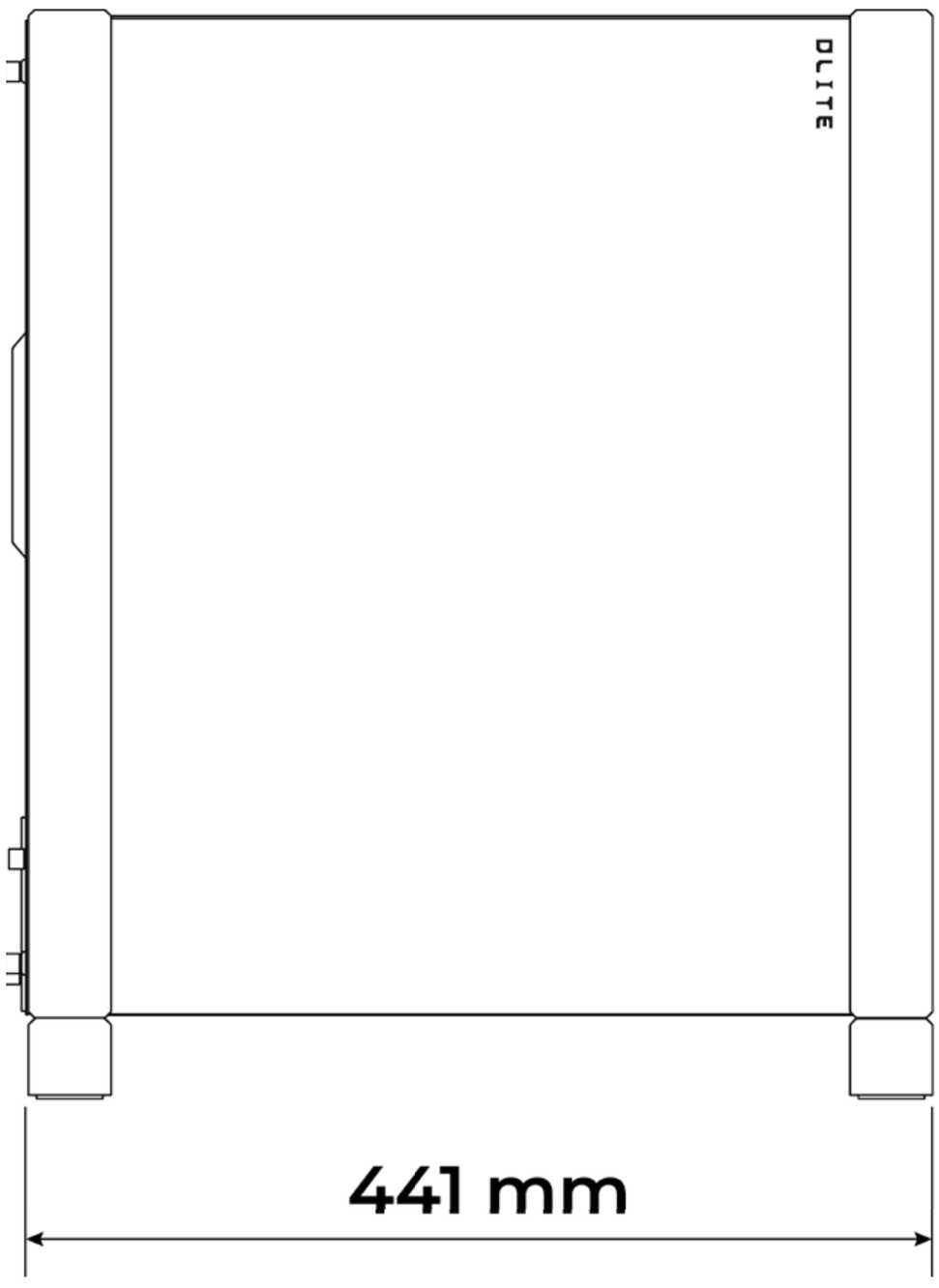

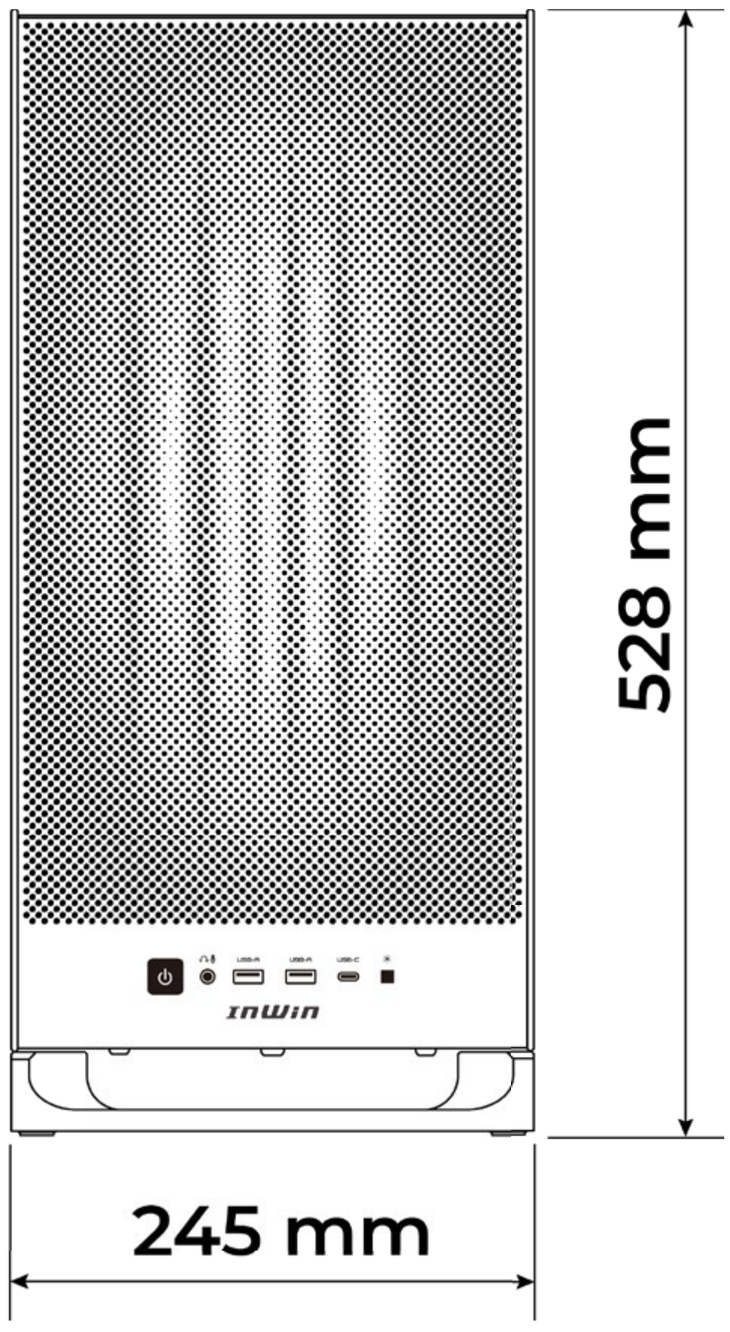

产品名称	DLITE FLEX	
产品型号	IW-CS-DLITEFLEXBRO-4XM120	IW-CS-DLITEFLEXPUR-4XM120
颜色	摩卡棕	丁香紫
机箱形式	中直立式机箱	
材质	SPCC, 强化玻璃 , ABS	
主板兼容	12"x9.6"(30.5x24.4cm) ATX, Micro-ATX, Mini-ITX	
显卡扩充槽	8 x PCIe	
高兼容性	支持显卡长度 : 380 mm 支持 CPU 散热器高度 : 165 mm	
前置输出 / 入埠	1 x USB 3.2 Gen 2x2 Type-C 2 x USB 3.2 Gen 1 HD Audio (符合 CTIA 标准通用耳麦孔) LED 灯效控制按键 电源按键	
隐藏式硬盘位	2 x 3.5" & 2 x 2.5"	
散热系统兼容	**风扇支持 :** 前 : 3 x 120 mm (标配 XM120) 上 : 3 x 120 / 2 x 140 mm 后 : 1 x 120 / 140 mm (标配 XM120) 下 : 2 x 120 mm (螺丝长度≧ 25mm) 侧 : 3 x 120 mm **水冷排支持 :** 前 : 1 x 360 mm 上 : 1 x 280 / 360 mm 后 : 120 mm	
电源兼容	PSII : ATX12V - 可安装区域长度达 200 mm	
产品尺寸 (长 x 宽 x 高)	441 x 245 x 528 mm	
包装尺寸 (长 x 宽 x 高)	595 x 323 x 550 mm	
净重	8.9 kg	
毛重	10.4 kg	

* 迎广产品符合欧盟有害物质使用限制指引 (RoHS)
* 产品规格视各销售区域略有不同

规格

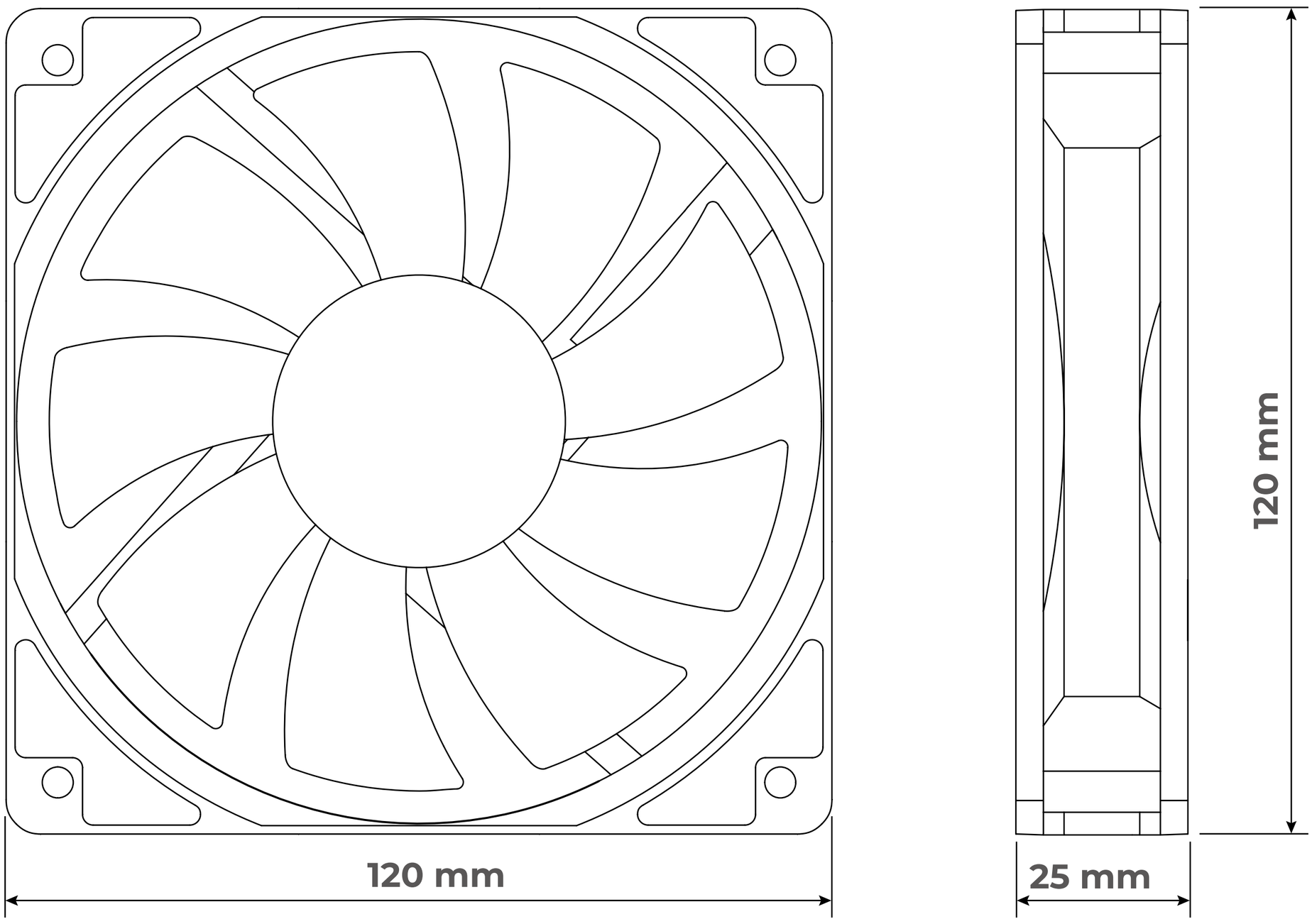

产品名称	XM120
颜色	黑
尺寸	120 x 120 x 25 mm
材质	PBT, PC
额定电压	DC 12V
额定功率	3W
额定电流	0.25A
ARGB 额定电压	DC 5V
ARGB 额定功率	0.6W
ARGB 额定电流	0.12A
风扇转速	PWM 850 - 1500 RPM
风量	63.83 CFM
风压	1.29 mm / H2O
LED	可编程 RGB
主板接头	4-Pin (12V, PWM), 3-Pin (5V, ARGB)
噪音值	30.7 dB(A)
轴承形式	液压轴承

* 迎广产品符合欧盟有害物质使用限制指引 (RoHS)
* 产品规格视各销售区域略有不同

零件包

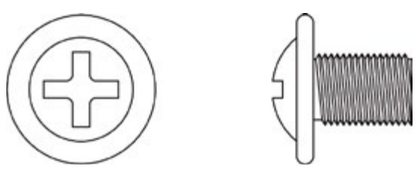

*23

主板固定螺丝
2.5" SSD 螺丝
PCIe 扩充卡螺丝

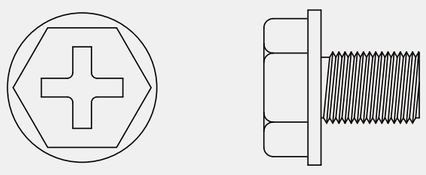

*4

PSU 螺丝

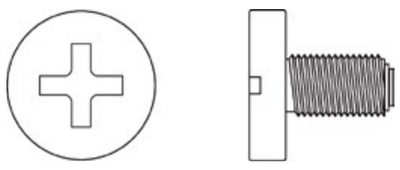

*8

3.5" HDD 螺丝

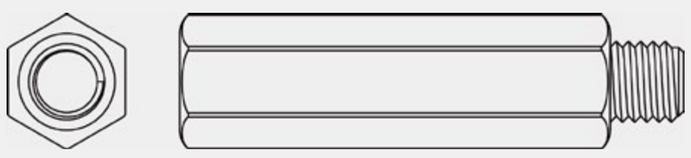

*2

PCIe 扩充卡铜柱



*1

铜柱套筒



*6

束线带



*1

QR Code 卡片

机体结构

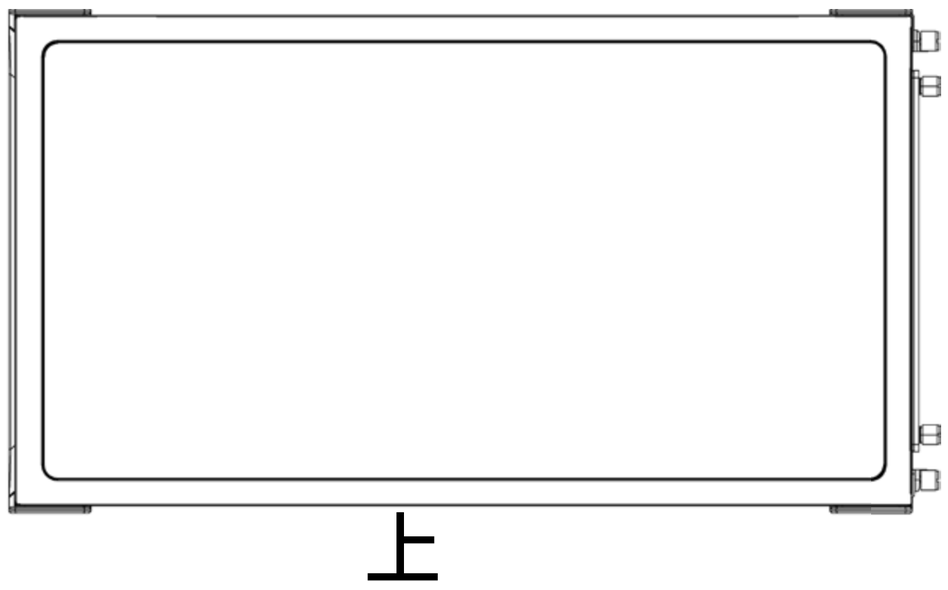

上

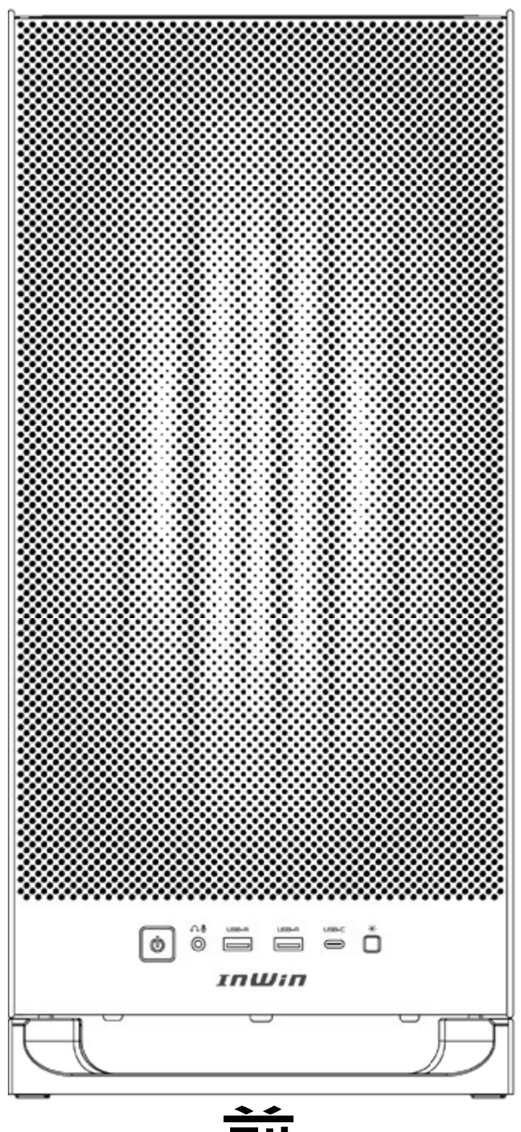

前

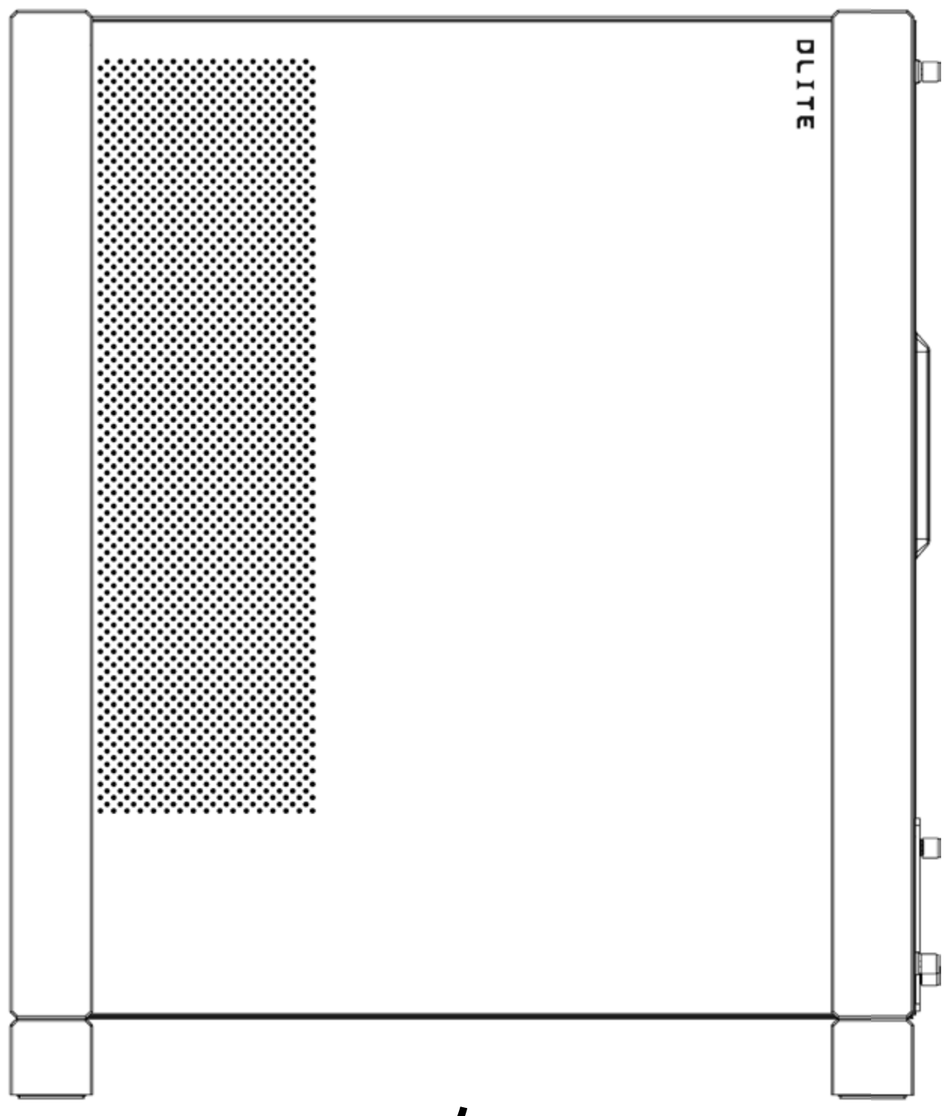

右

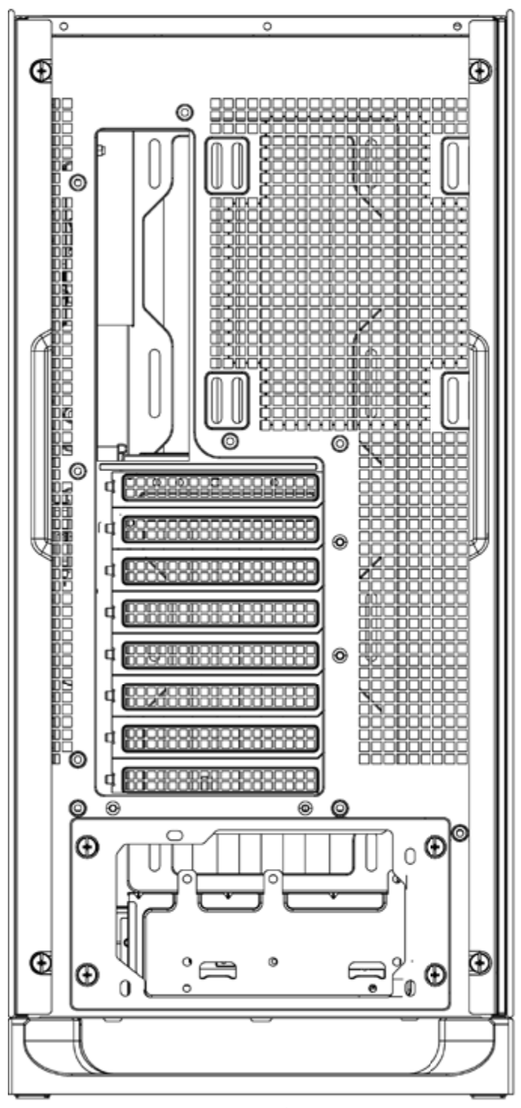

后

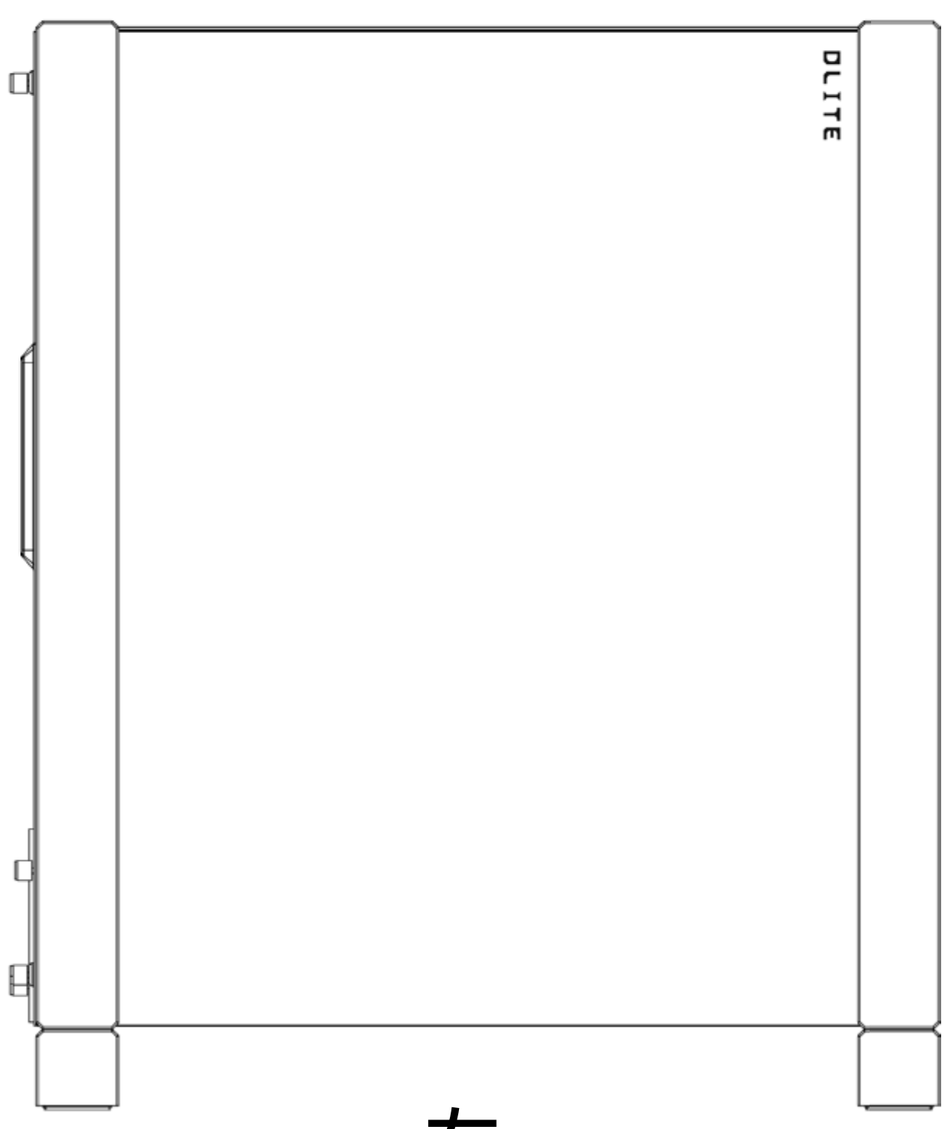

左

底

机体结构

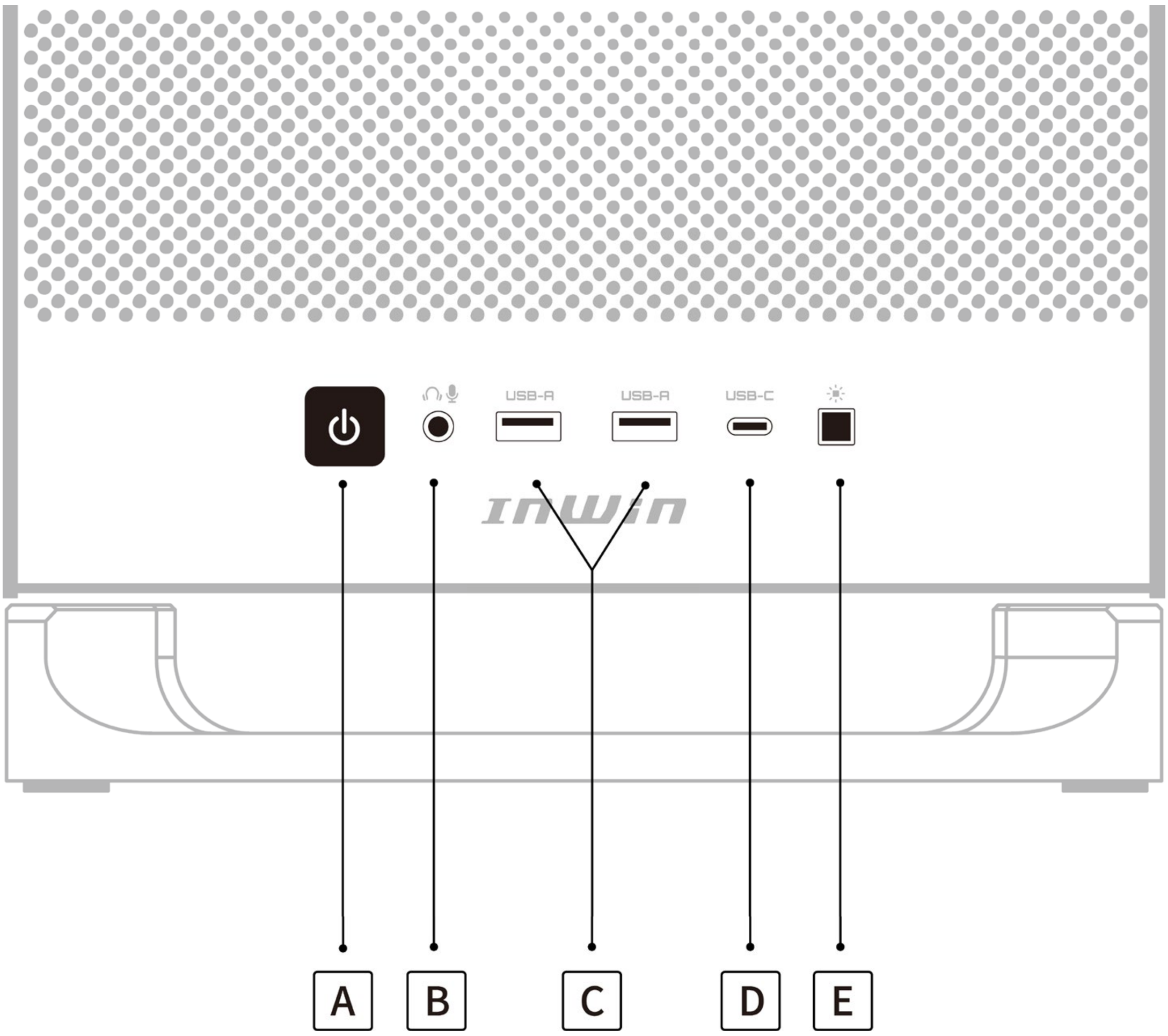

A	电源开关
B	音源插孔 (符合 CTIA 标准通用耳麦孔)
C	USB 3.2 Gen 1
D	USB 3.2 Gen 2x2 Type-C
E	LED 灯效控制按键

机体结构

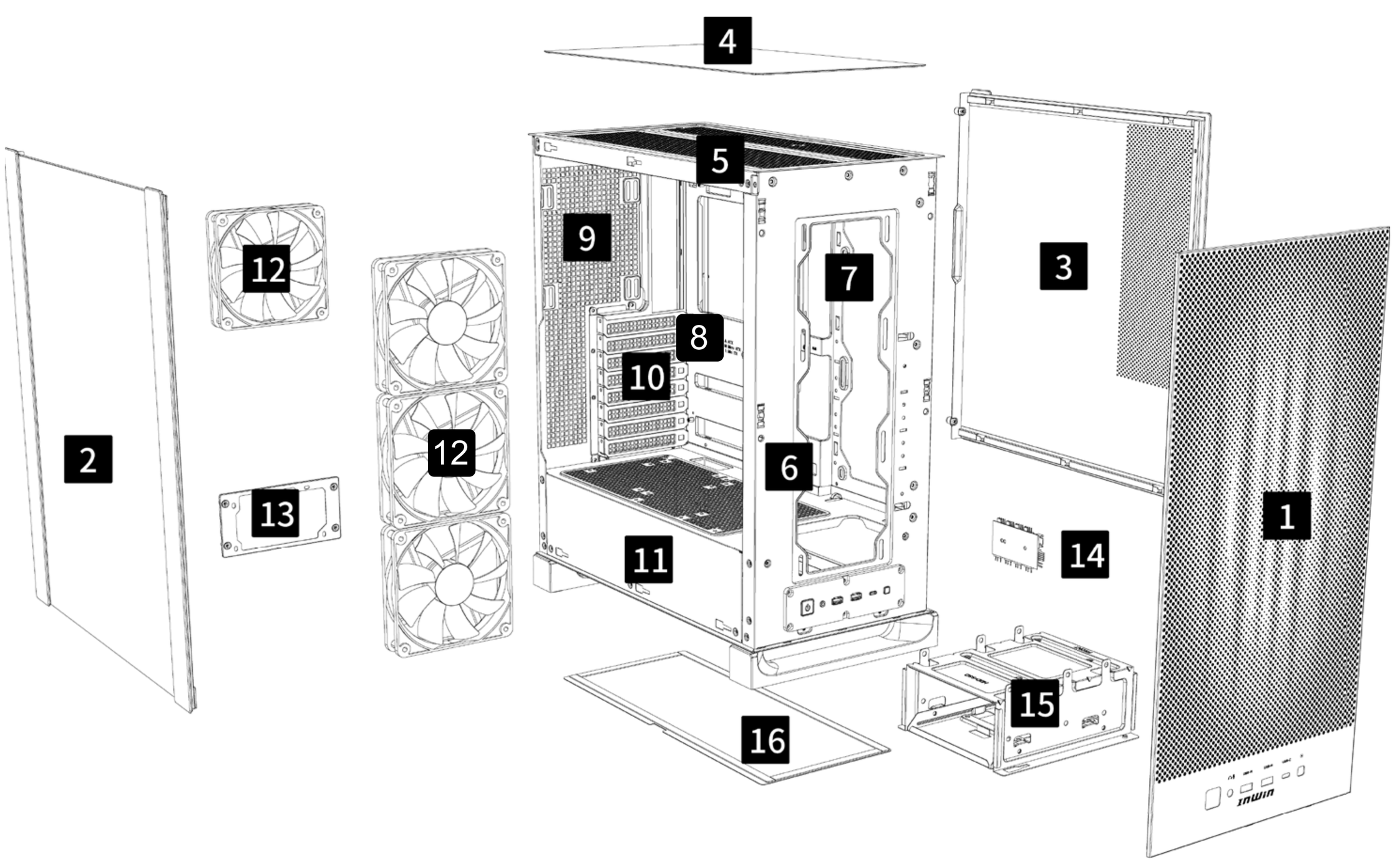

1	网孔前板	9	后置风扇 / 水冷排安装区 (已预装 1 颗 InWin XM120 风扇)
2	侧面强化玻璃	10	PCIe 显卡扩展槽
3	SPCC 侧板	11	电源供应器安装区
4	上盖防尘滤网	12	InWin XM120 风扇
5	上置风扇 / 水冷排安装区	13	电源供应器支架
6	前置风扇 / 水冷排安装区 (已预装 3 颗 InWin XM120 风扇)	14	风扇集线器
7	侧置风扇 / 水冷排安装区	15	2.5" / 3.5" 硬盘槽
8	主板安装区	16	底部防尘滤网

安装指南

打开机箱

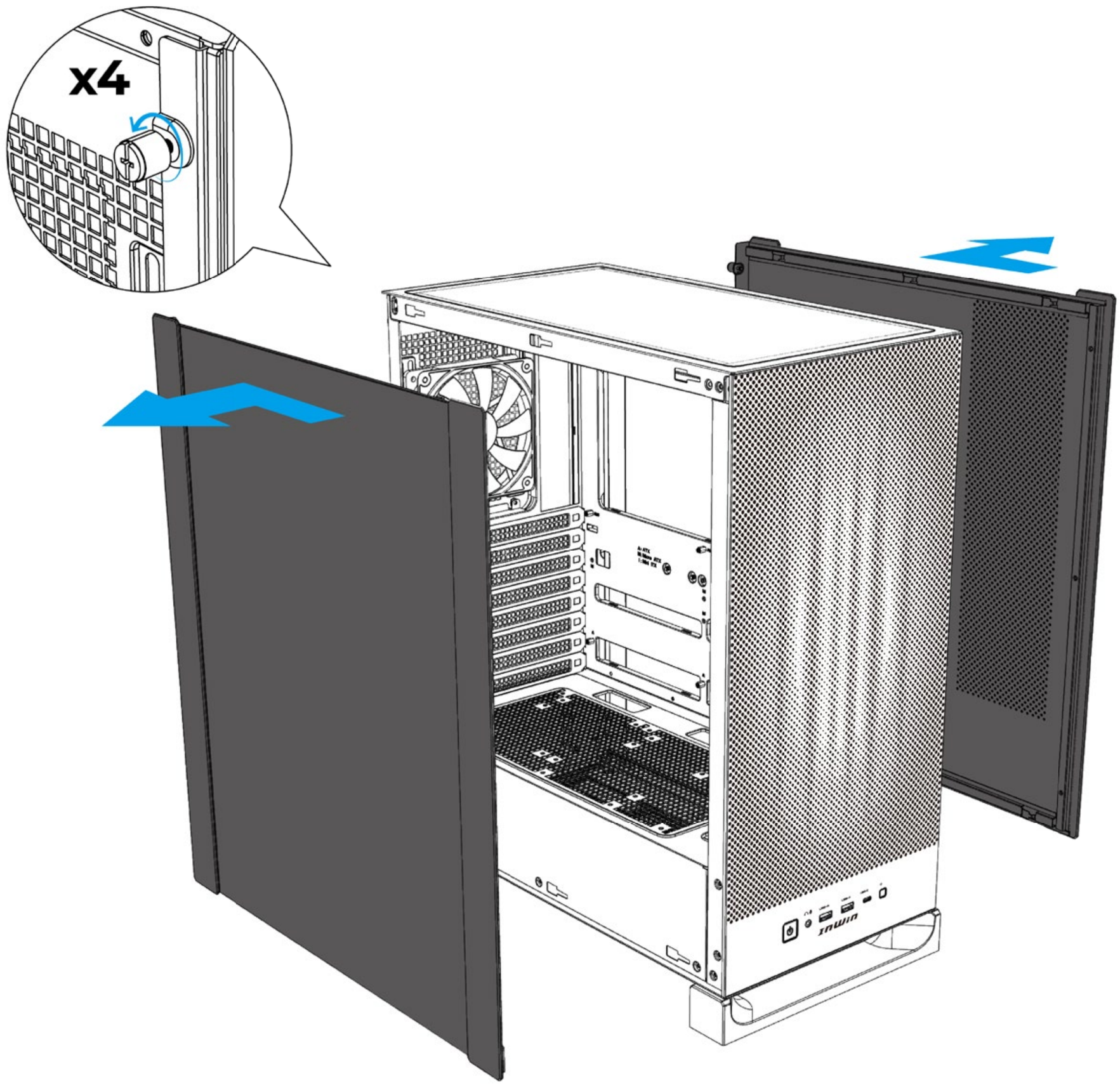

卸下前面板

安装指南

主板安装

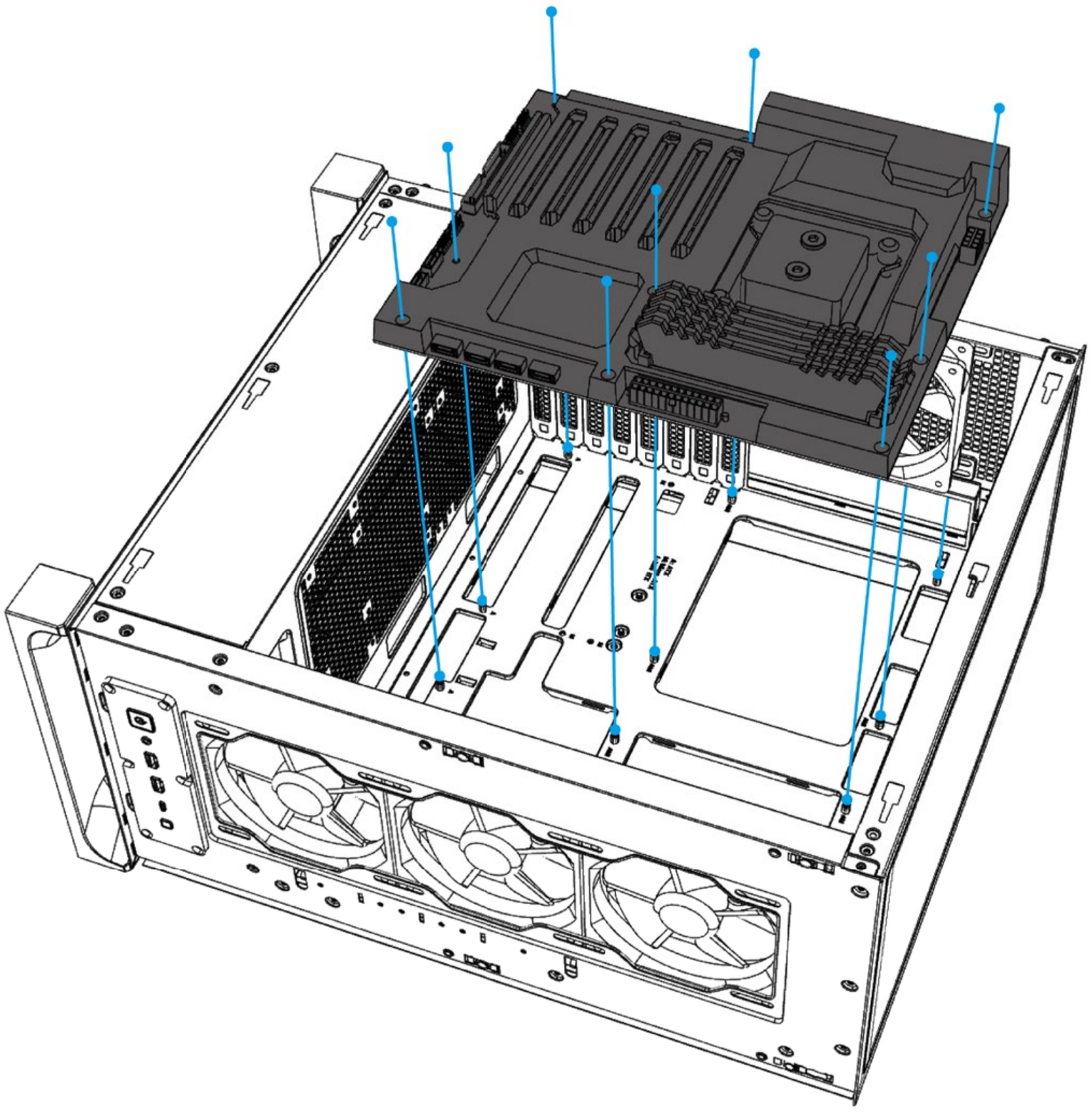

扩充卡安装

安装指南

2.5" / 3.5" 磁盘槽安装

i.

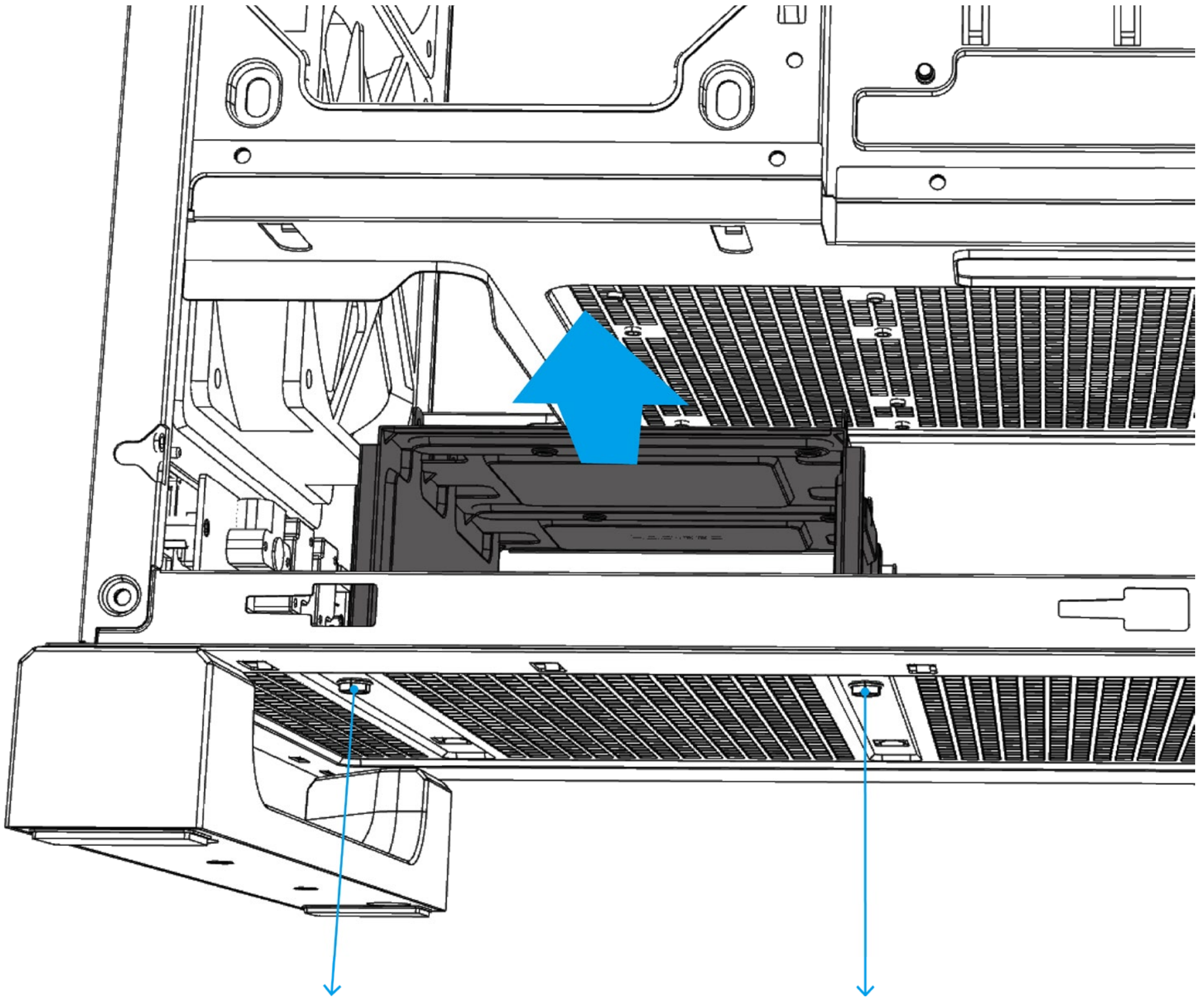

ii.

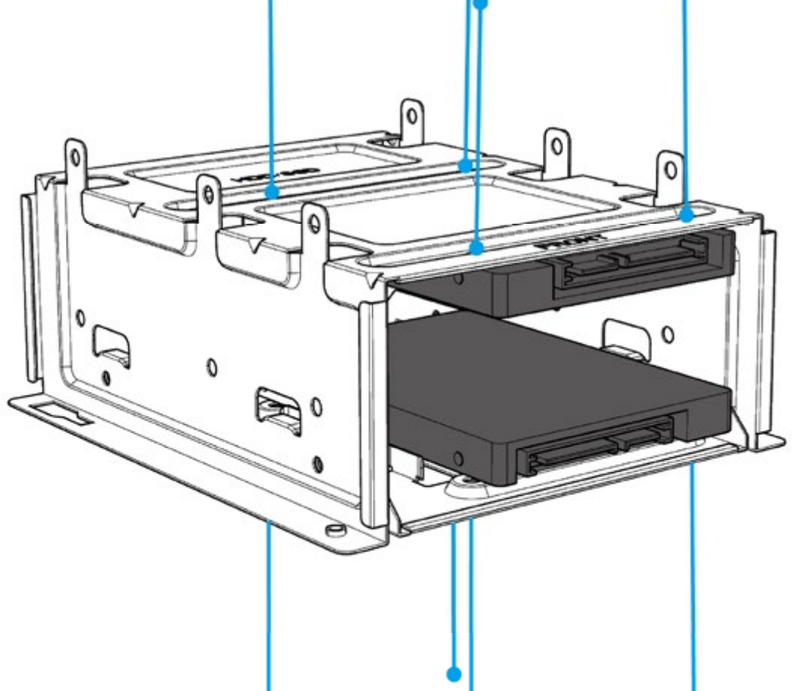

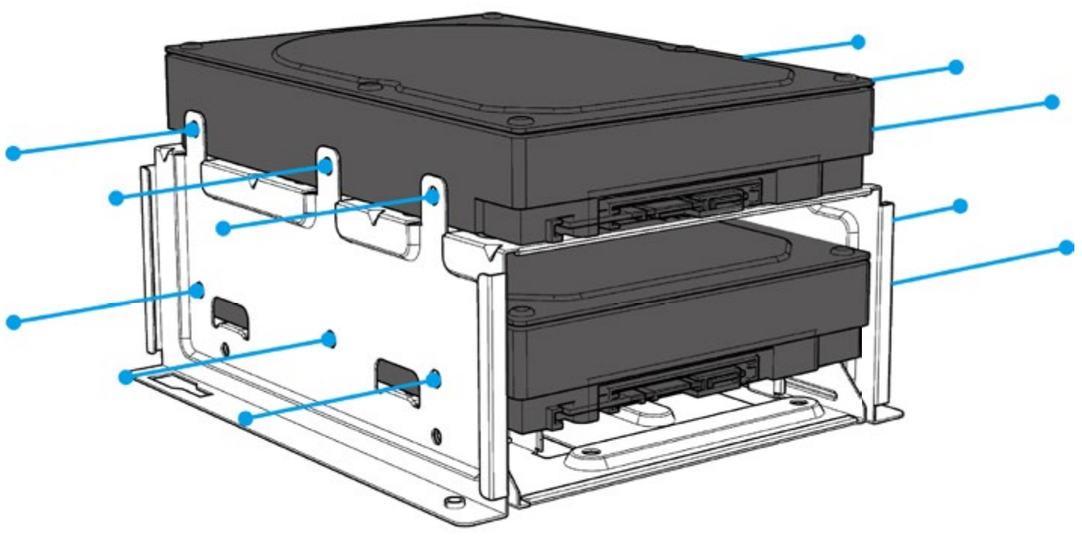

安装指南

2.5" / 3.5" 磁盘槽安装

iii.

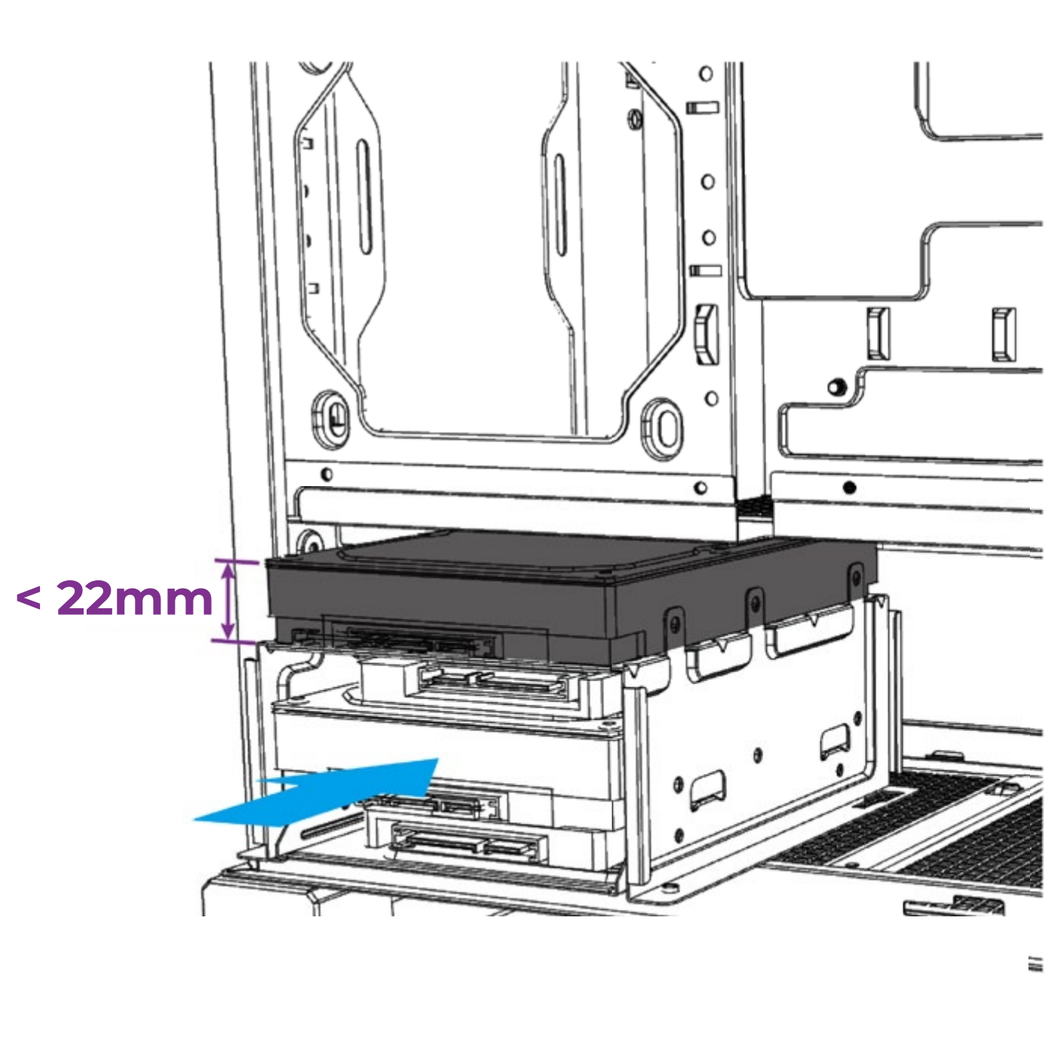

若 3.5" 硬盘高度小于 22mm，可由侧板方向将硬盘安装回机壳内。

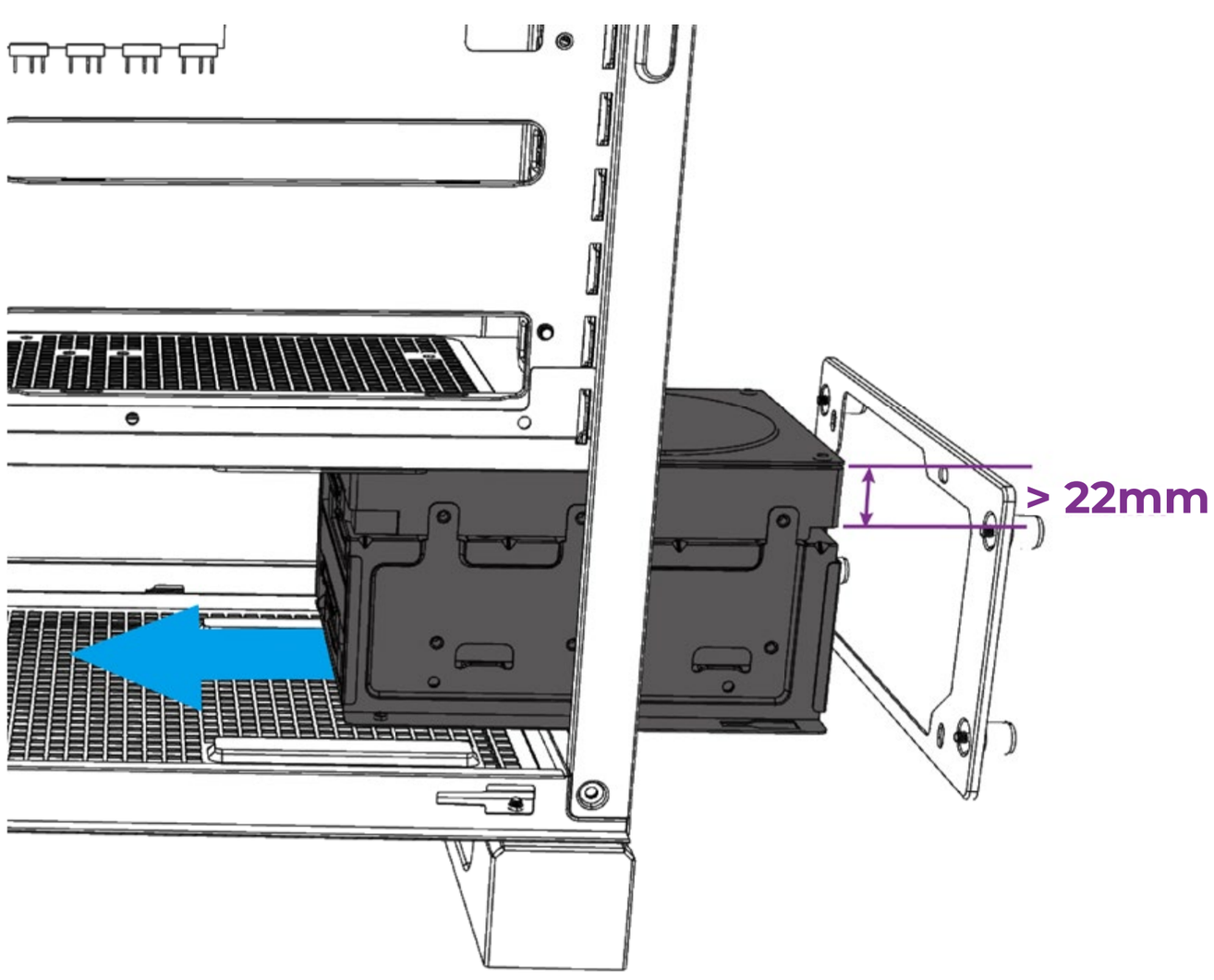

若 3.5" 硬盘高度大于 22mm，请从后方电源舱室将硬盘架放回。

iv.

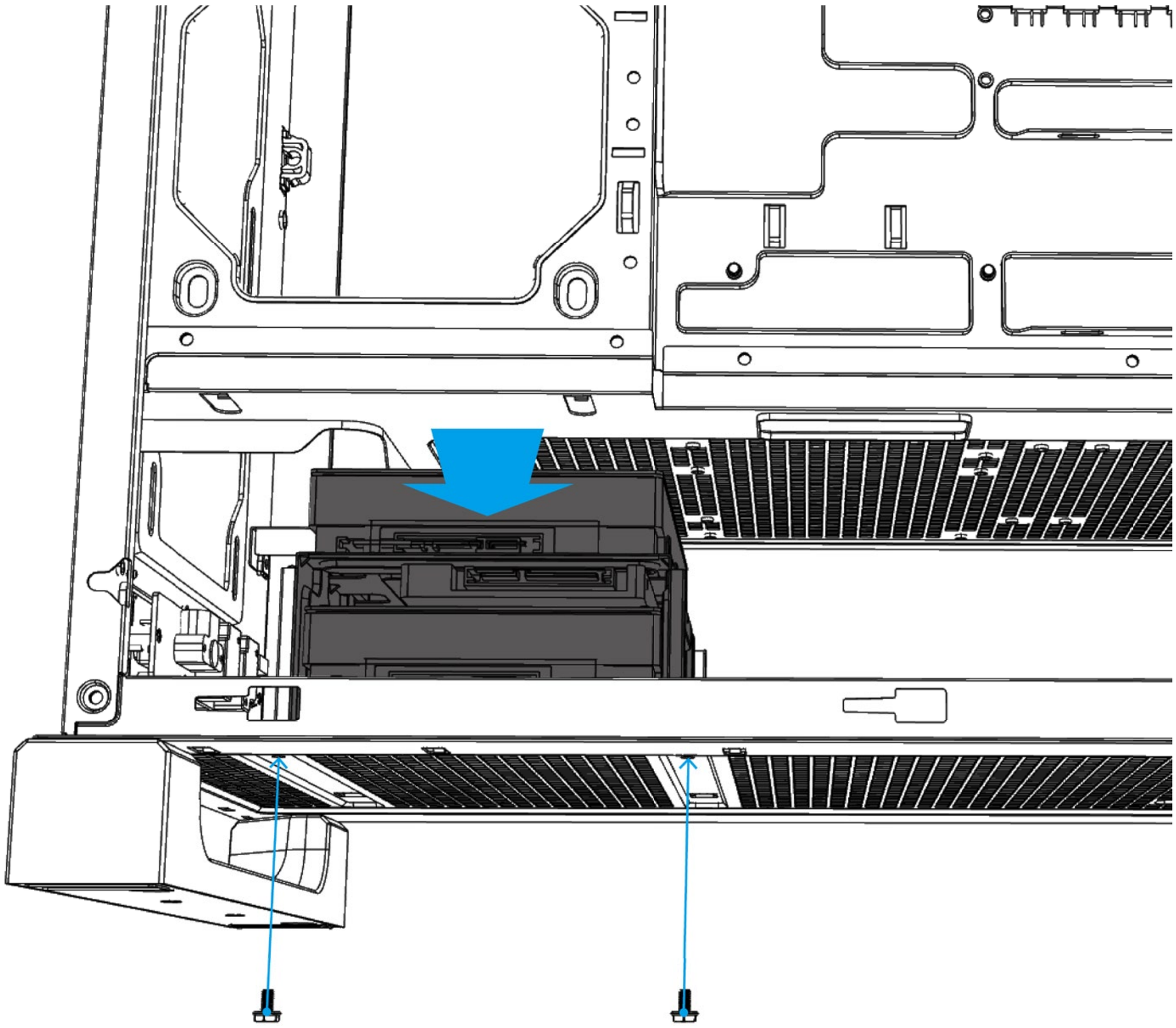

安装指南

安装电源供应器

i.

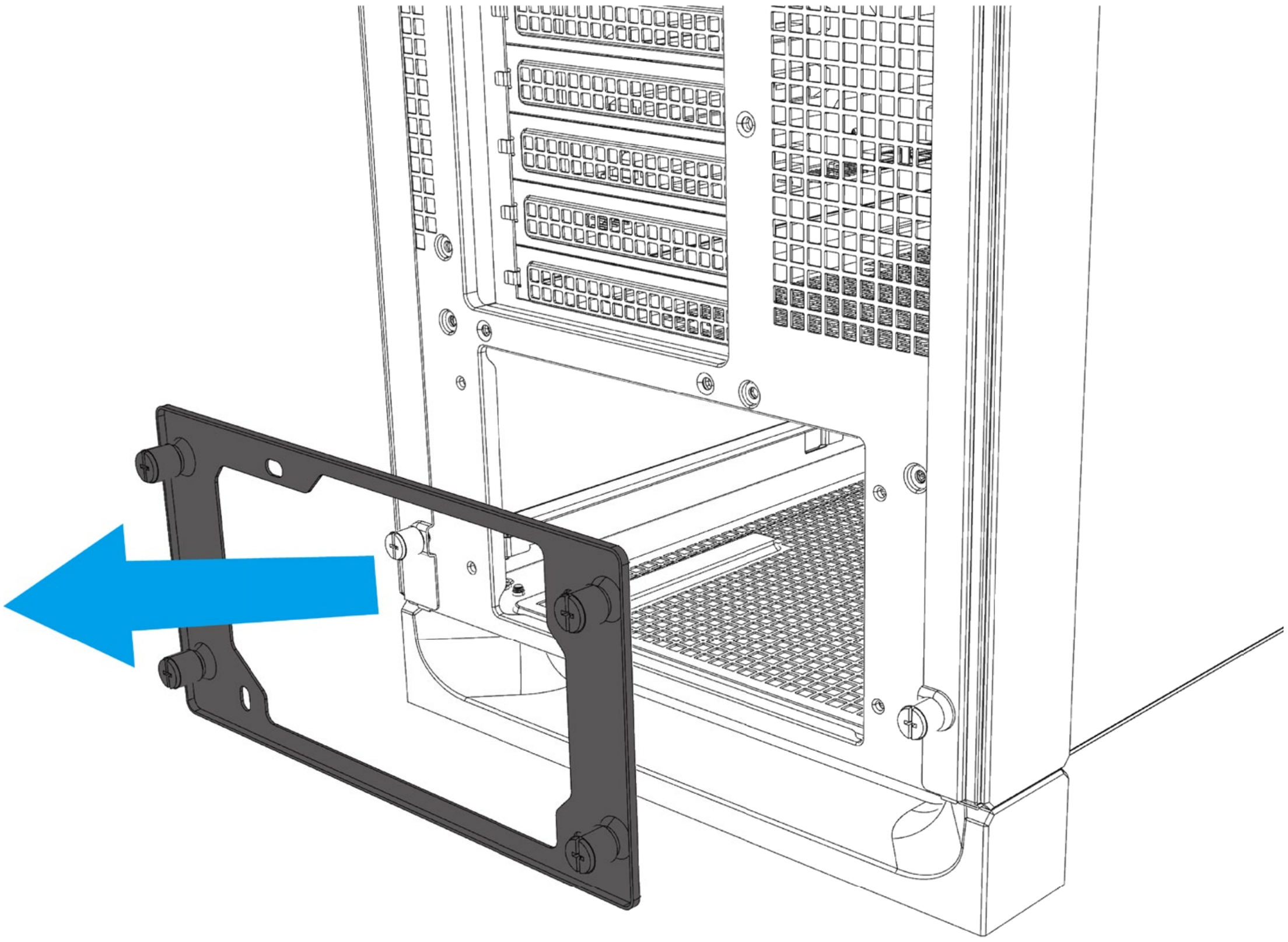

ii.

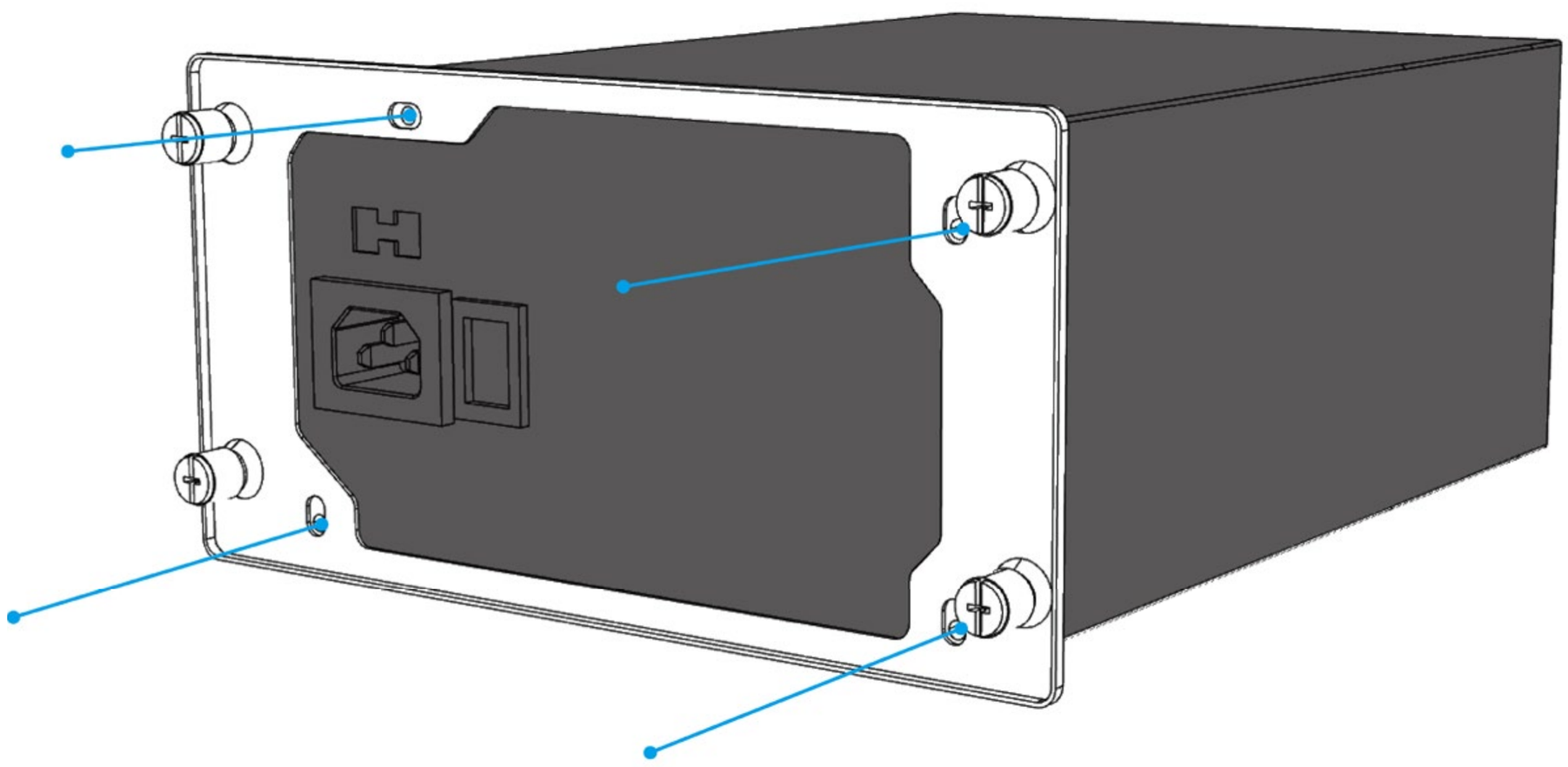

安装指南

上

风扇安装

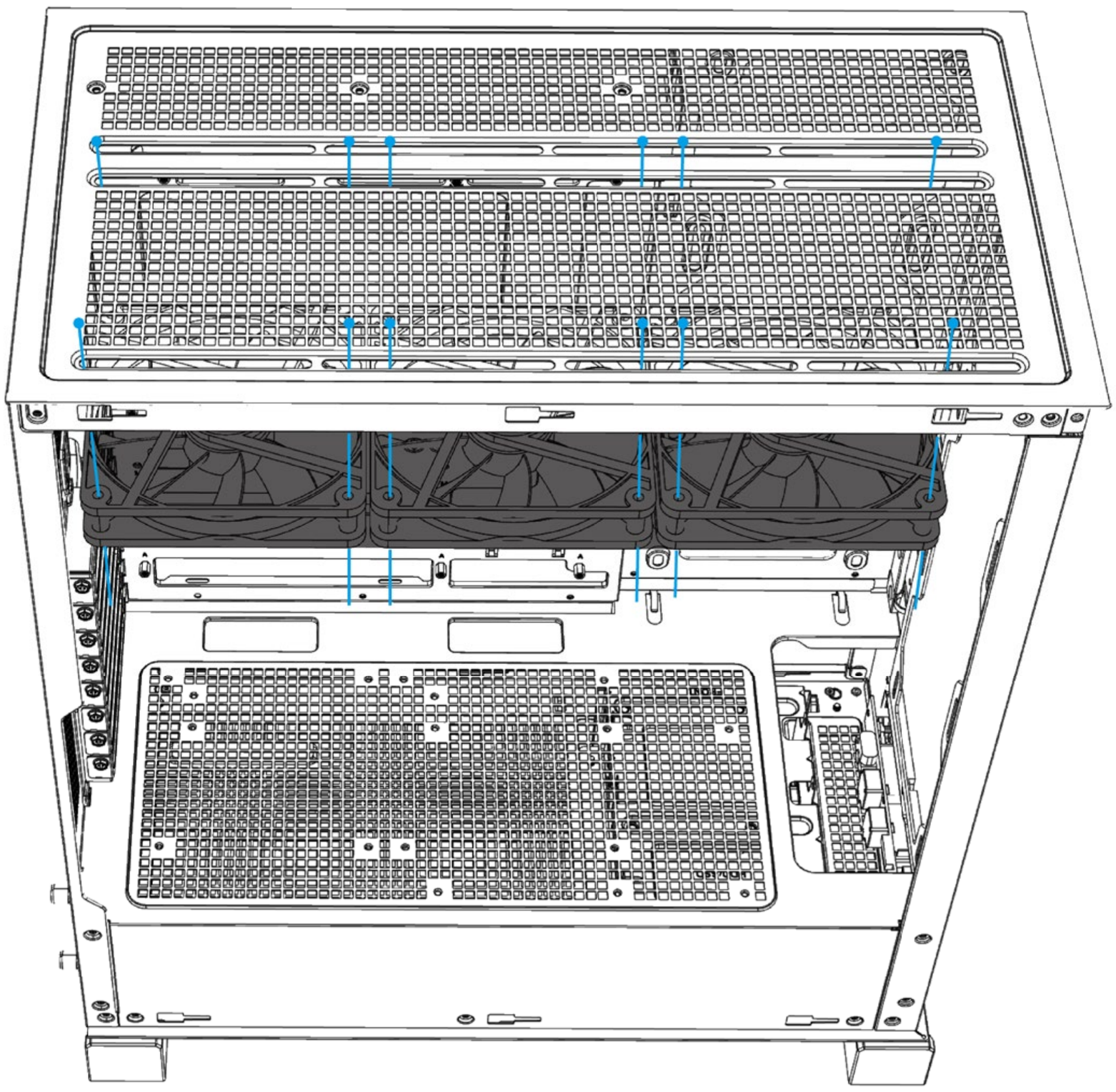

水冷排安装

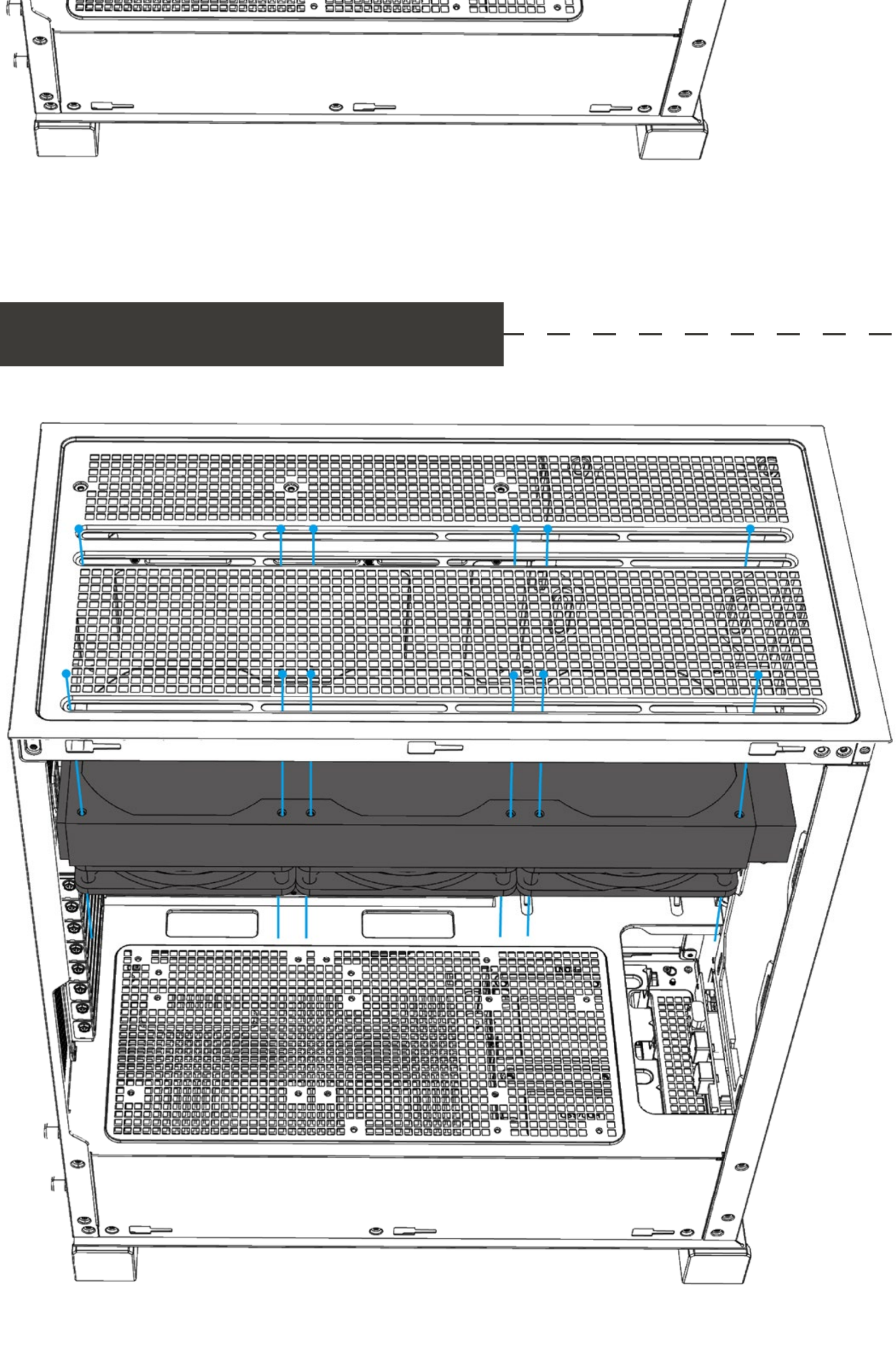

安装指南

前

风扇安装

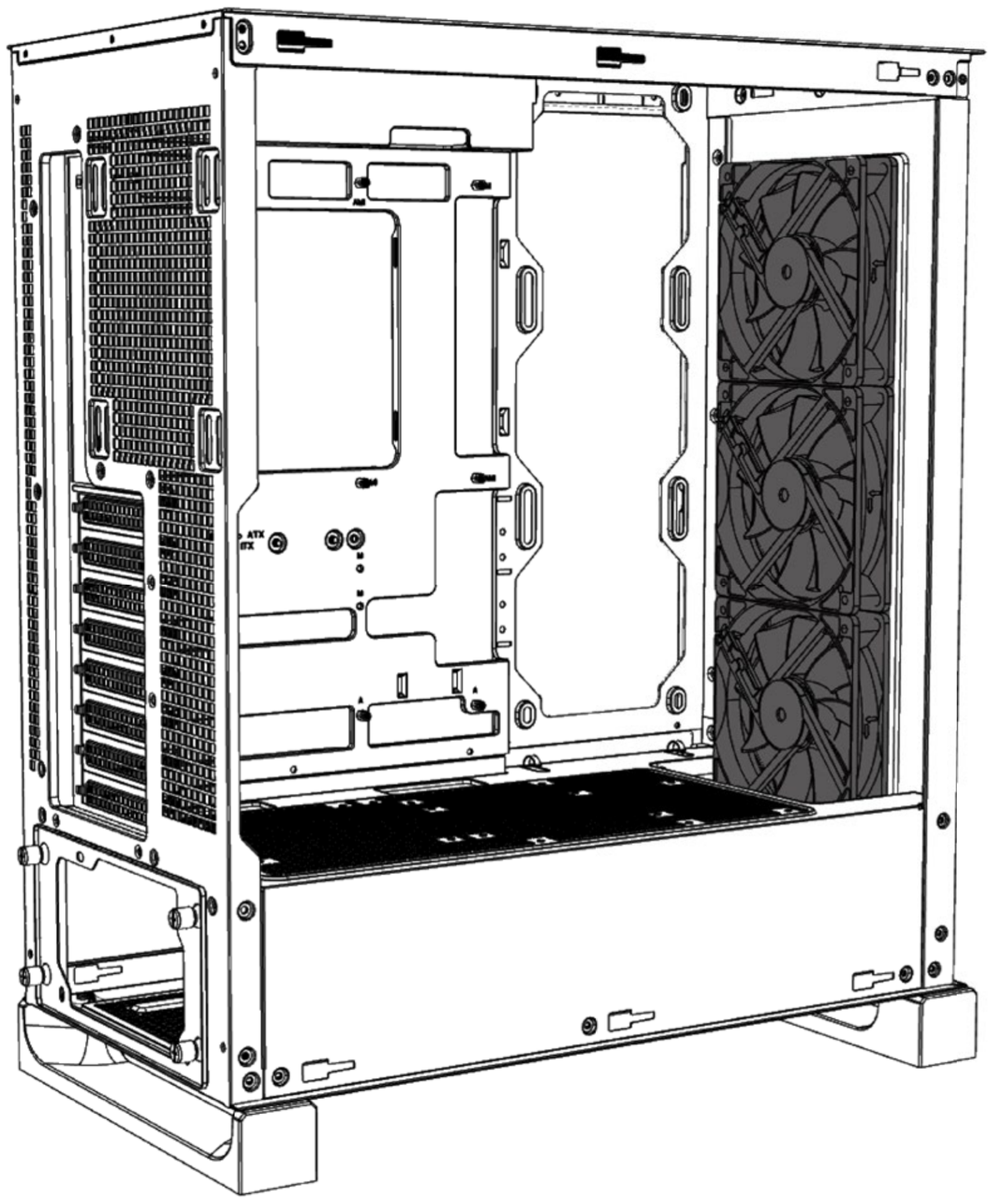

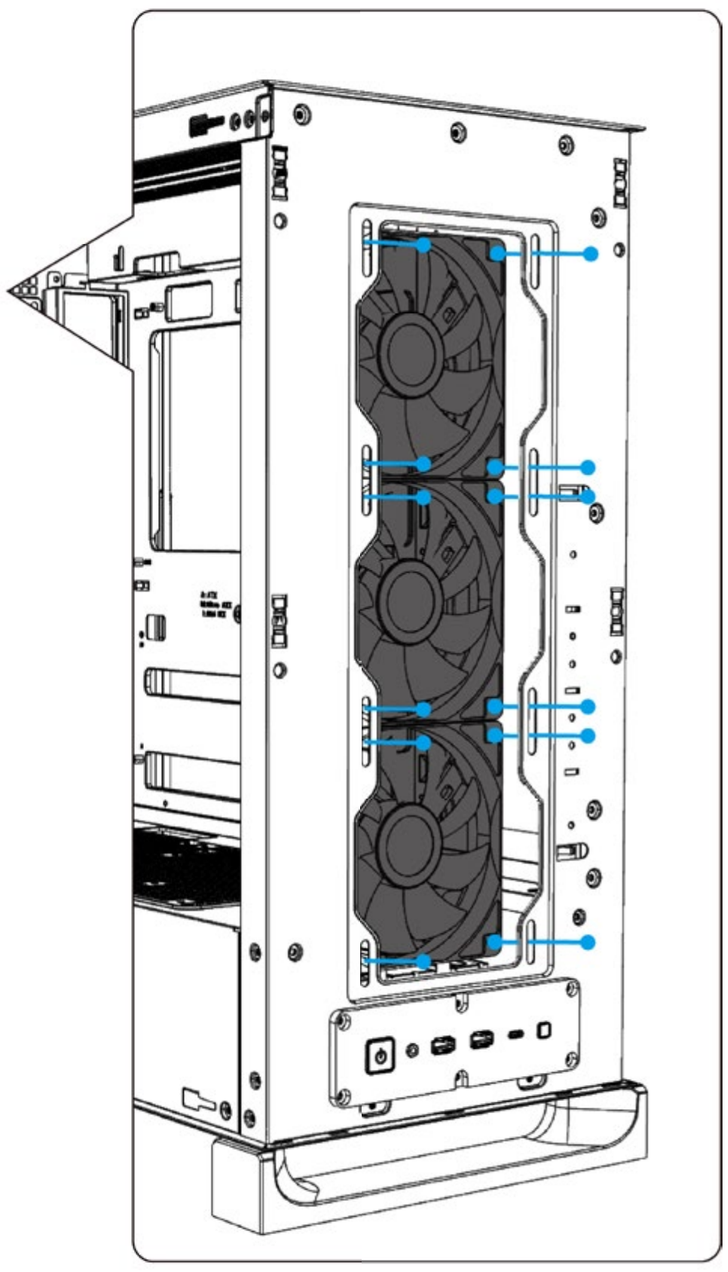

水冷排安装

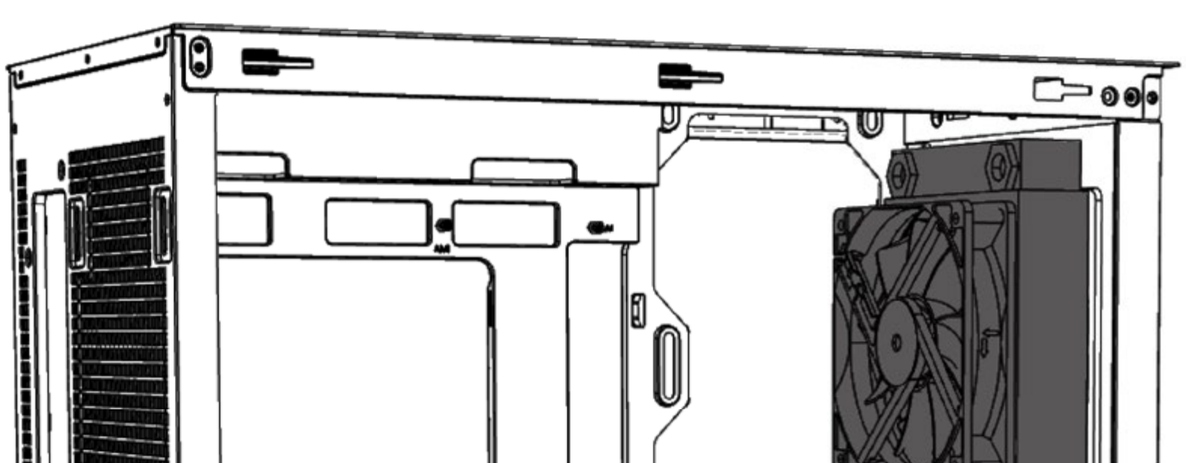

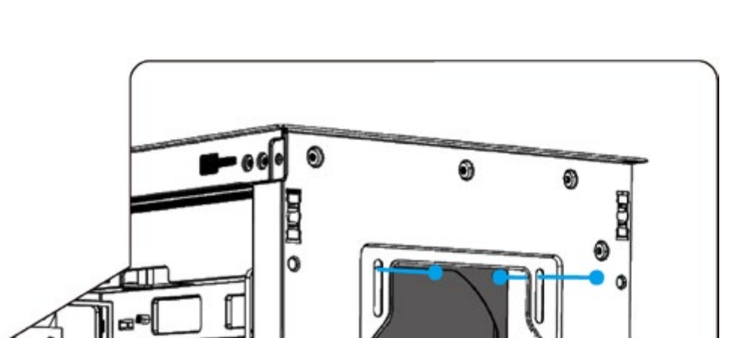

安装指南

后

风扇安装

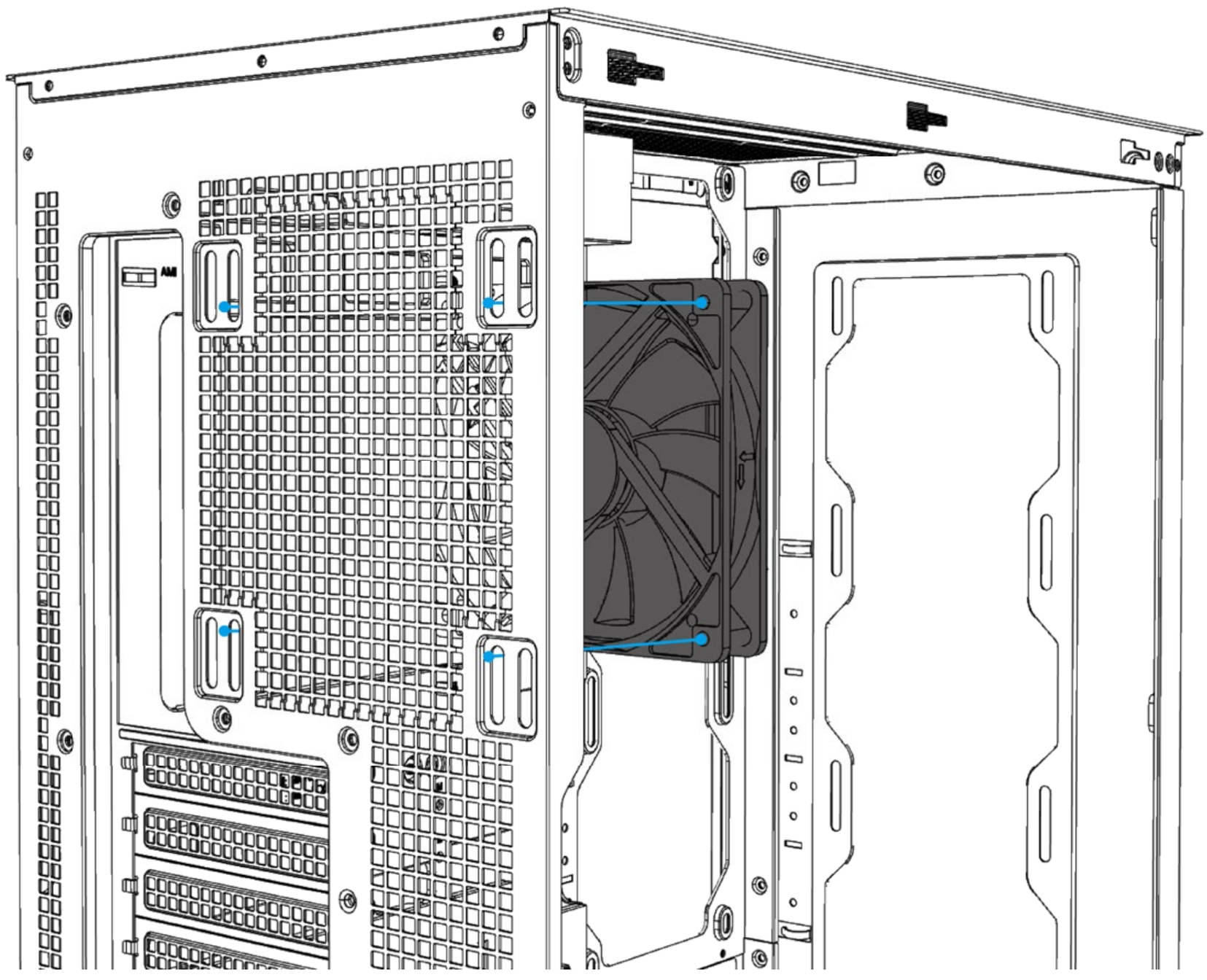

水冷排安装

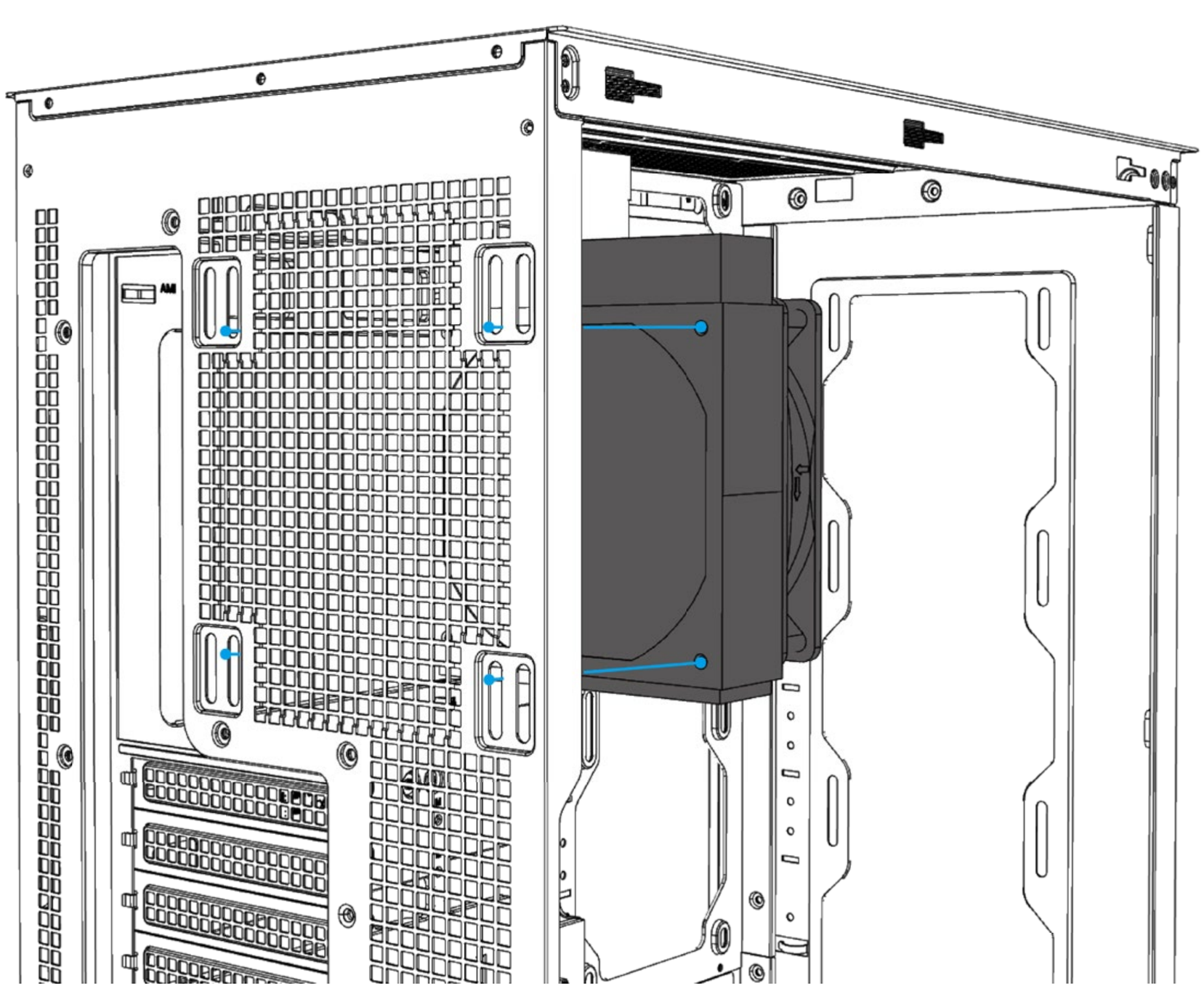

安装指南

侧

风扇安装

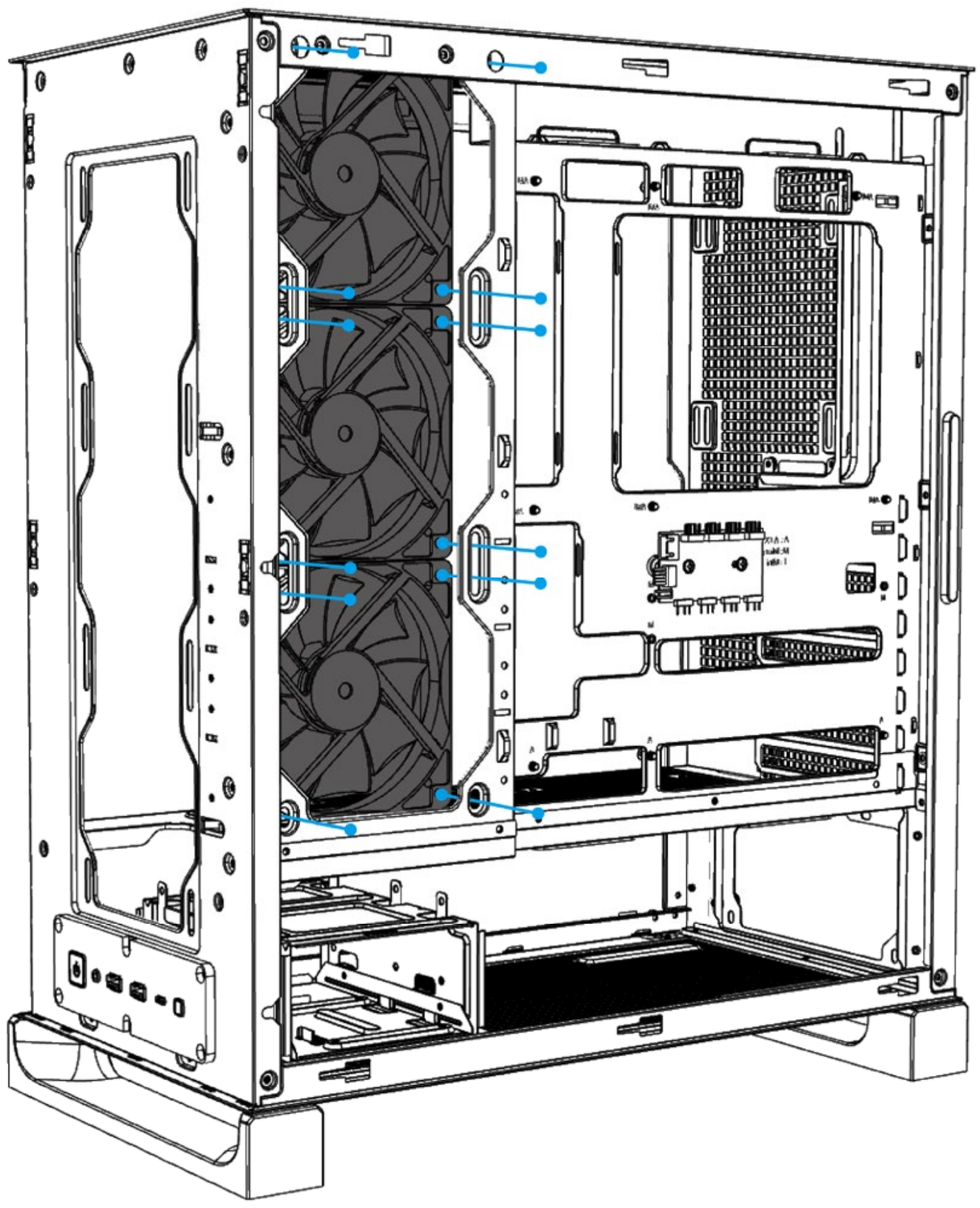

下

风扇安装

* 螺丝长度因风扇厚度而异。本产品不附风扇螺丝。

安装指南

风扇集线器

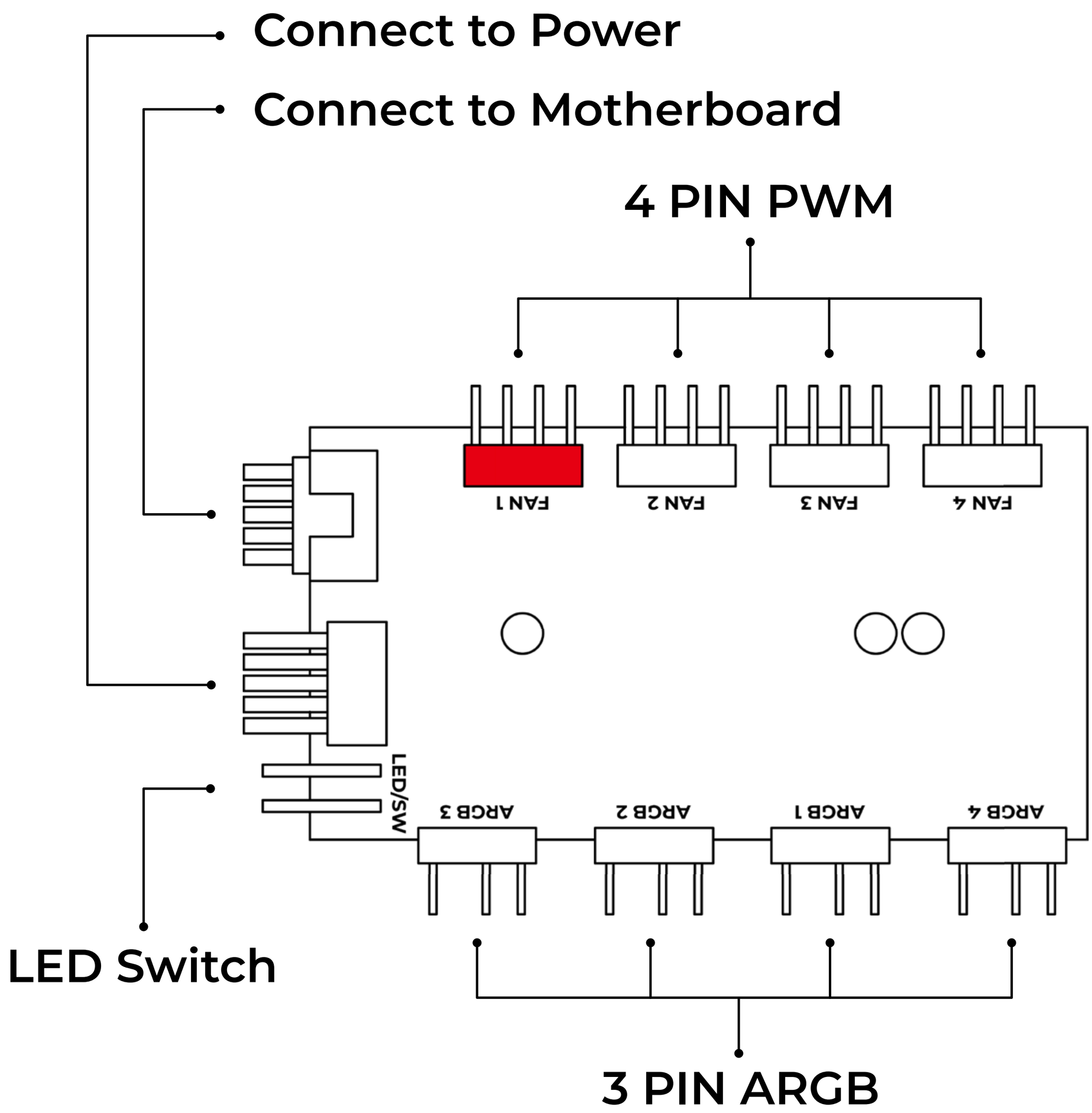

灯光模式：18 种灯光模式，具备断电记忆模式。

1	七色追尾	10	七色渐层
2	七彩流水	11	紅色
3	七彩拖尾	12	绿色
4	黄红追逐	13	蓝色
5	七色逆时针	14	紫色
6	七色顺时针	15	黄色
7	紅色拖尾	16	青色
8	黃色拖尾	17	白色
9	红绿拖尾	18	关灯

· 主板同步模式：长按按键 3 秒，风扇闪 1 次白光时，切换主板同步讯号模式。
· 关闭主板同步：短按键切换回控制器灯光模式。
· 红色接口 (FAN 1)：带有风扇测速功能。

线材连结

I/O 线材

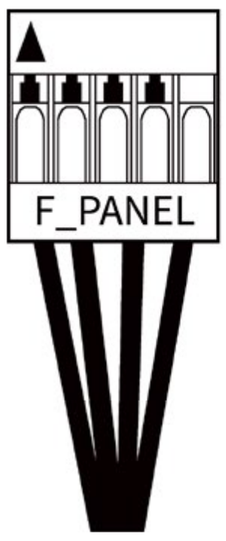

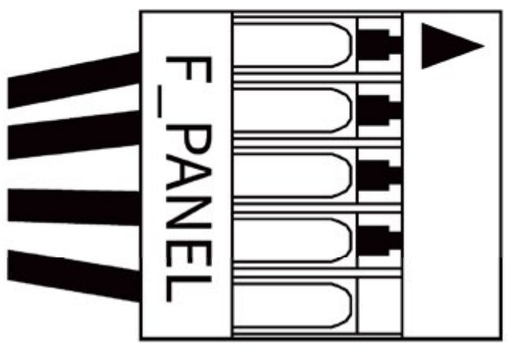

Black(P LED +)	1	2	Black (HDD LED +)
Black(P LED -)	3	4	Black (HDD LED -)
Black(P SW +)	5	6	NC
Black(P SW -)	7	8	NC
Key	9	10	NC

HD 音源接头



PORT2_L	BLUE	10	9	BROWN	SENSE2_R
SENSE_SEND	PURPLE	8	7		KEY
PORT2_R	YELLOW	6	5	WHITE	SNAS1_R
	RED	4	3	ORANGE	PRESENCE#
PORT1_L	GREEN	2	1	BLACK	GND

USB 3.2 Gen 1 接头

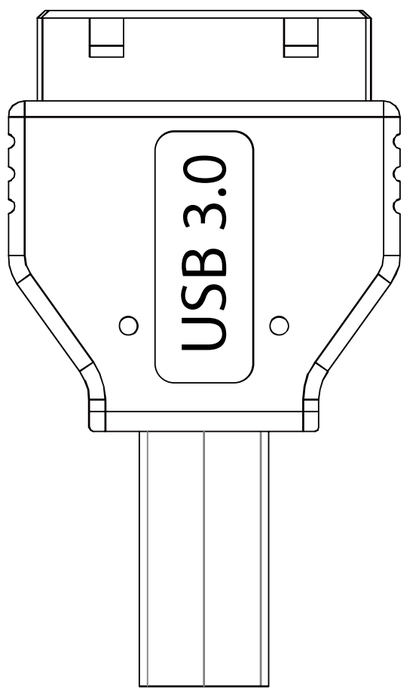

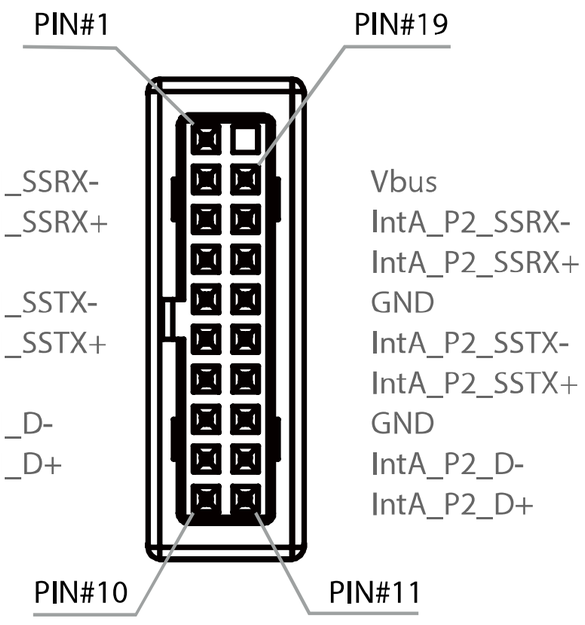

USB 3.2 2x2 Type-C 接头



注意事项和保固范围

注意事项

1. 请确实遵循本使用手册之指示进行安装！
2. 安装计算机产品的过程中，请戴上静电环及手套进行安装，否则可能会导致人员及机器的伤害与损坏。错误的接头安装，严重时可能导致主板及其他零件烧毁。
3. 请勿使用错误方法进行操作或采取指定范围以外之用途，以免导致本产品及计算机相关装置损坏。
4. 请勿将本产品进行改装使用，以免发生故障。
5. 如需搬运，请先卸下机壳内所有装置，包含电源供应器、硬盘、光驱、主板、散热器等。
6. 存放此产品时请远离高温区：如电暖器、暖气机或其他会产生高温的设备。
7. 若需进一步技术支持，请至迎广论坛 https://forum.in-win.com/

保固范围

* 产品之保固范围及内容等相关信息，请至迎广网站 www.in-win.com 查询。
* 产品请以实际出货内容为准，迎广科技保留最终修改权利。

D LITE FLEX



Innovation from
Inception to Integration

Copyright © 2026 In Win Development Inc. All Rights Reserved