DLITE

Manual del Usuario

DLITE

DLITE

FLEX

Mid Tower



DLITE

DLITE

Información en video del producto

Vídeo del product DLITE:

Vídeo de instalación DLITE / DLITE FLEX:

Especificaciones

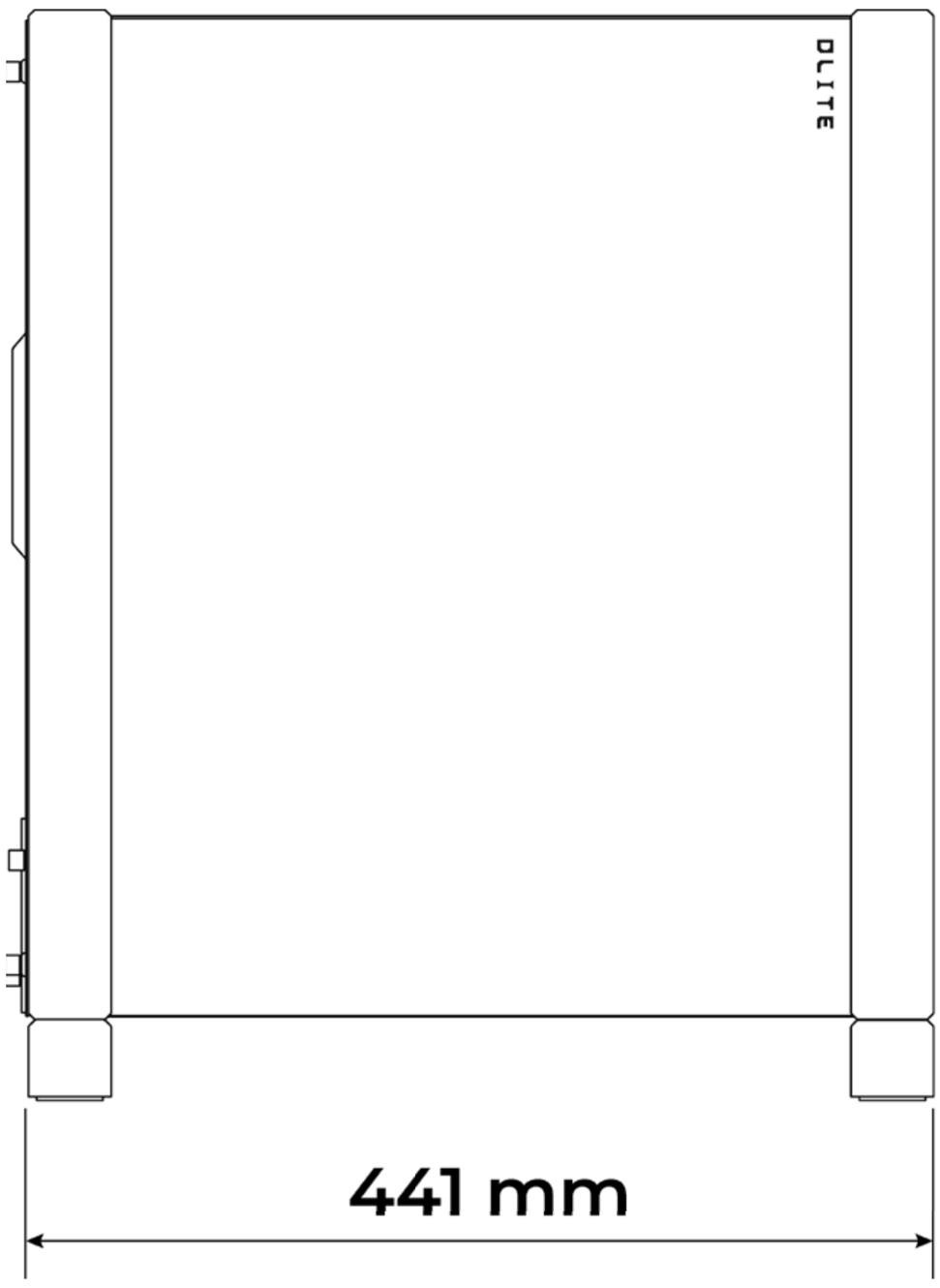

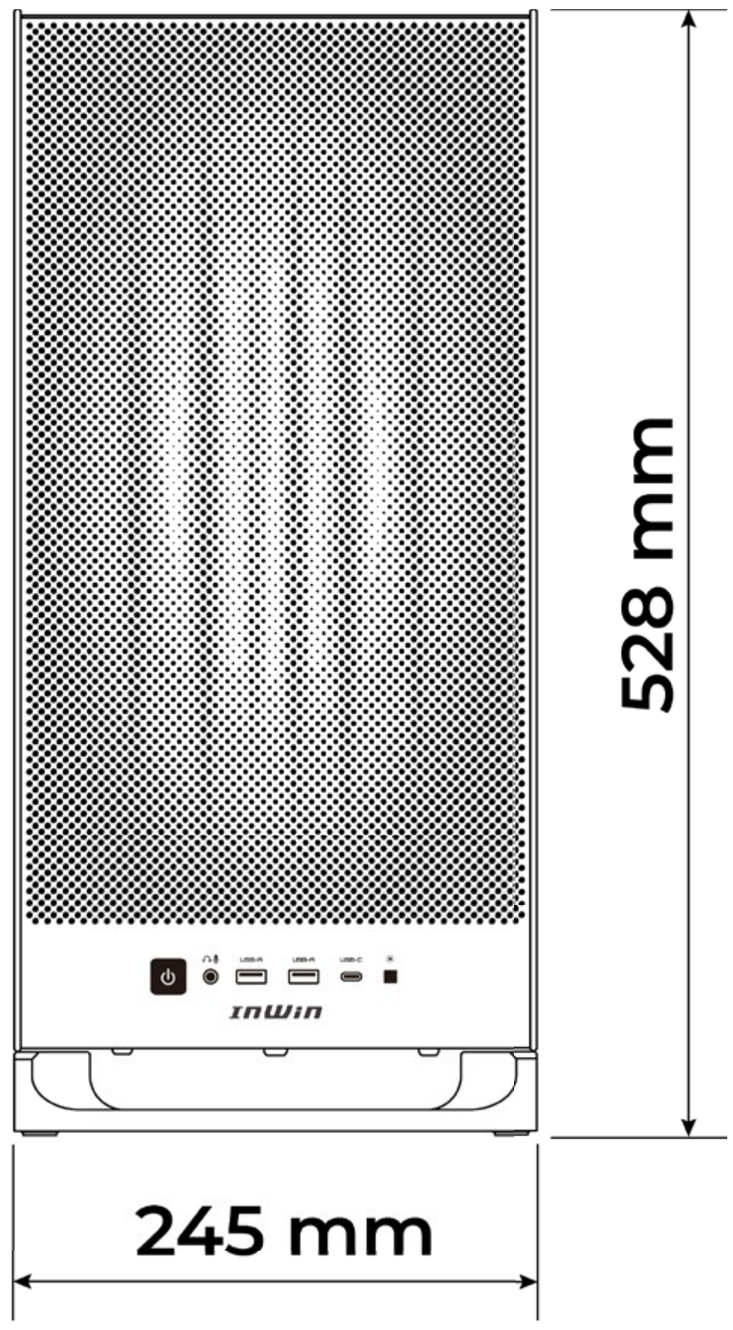

Modelo	DLITE FLEX	
Código de producto	IW-CS-DLITEFLEXBRO-4XM120	IW-CS-DLITEFLEXPUR-4XM120
Color	Mocha Bronze	Lilac Silver
Tipo de caja	Media torre	
Material	SPCC, Vidrio templado, ABS	
Placas base compatibles	ATX, Micro-ATX, Mini-ITX	
Ranuras de expansión	8 x PCIe	
Compatibilidad máxima	Longitud de la tarjeta GPU: 380 mm Altura del disipador de la CPU: 165 mm	
Puertos delanteros	1 x USB 3.2 Gen 2x2 Type-C 2 x USB 3.2 Gen 1 HD Audio (CTIA - SPK/MIC) Interruptor de control de iluminación LED Power Button	
Bahías de unidad internas	2 x 3.5" & 2 x 2.5"	
Compatibilidad con soluciones térmicas	**Ventilador:** Frontal: 3 x 120 mm (XM120 Pre-installed) Superior: 3 x 120 / 2 x 140 mm Trasero: 1 x 120 / 140 mm (XM120 Pre-installed) Inferior: 2 x 120 mm (Screws required ≧ 25mm) Lateral: 3 x 120 mm **Radiador:** Frontal: 1 x 360 mm Superior: 1 x 280 / 360 mm Trasero: 120 mm	
Compatibilidad con fuentes de alimentación	PSII : ATX12V - Longitud de hasta 200 mm	
Dimensiones del product (FO x AN x AL)	441 x 245 x 528 mm	
Dimensiones del paquete (FO x AN x AL)	595 x 323 x 550 mm	
Peso neto	8.9 kg	
Peso bruto	10.4 kg	

* Nuestros productos cumplen la normativa RoHS.
* Las especificaciones pueden variar en función de las diferentes regions.

Especificaciones

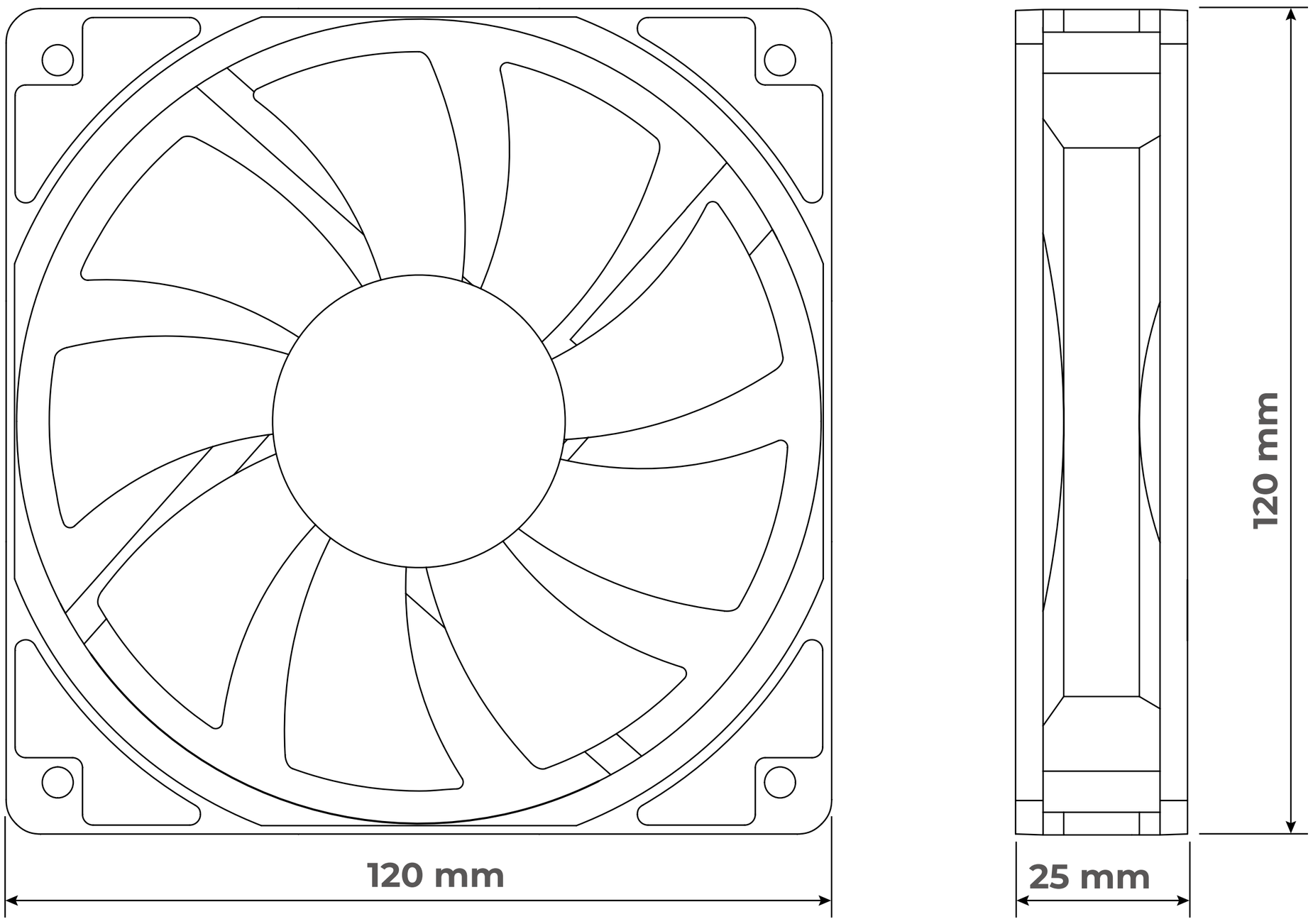

Nombre del producto	XM120
Colores	Black
Tamaño del ventilador	120 x 120 x 25 mm
Material	PBT, PC
Voltaje nominal	DC 12V
Potencia nominal	3W
Corriente nominal	0.25A
Voltaje nominal RGB direccionable	DC 5V
Potencia nominal RGB direccionable	0.6W
Corriente nominal RGB direccionable	0.12A
Modo de velocidad	PWM 850 - 1500 RPM
Flujo de aire	63.83 CFM
Presión del aire	1.29 mm / H2O
LED	RGB direccionable
Conector (M/B)	4-Pin (12V, PWM), 3-Pin (5V, ARGB)
Nivel de ruido	30.7 dB(A)
Tipo de rodamiento	Hydro Bearing

* Nuestros productos cumplen la normativa RoHS.
* Las especificaciones pueden variar en función de las diferentes regions.

Bolsa con accesorios

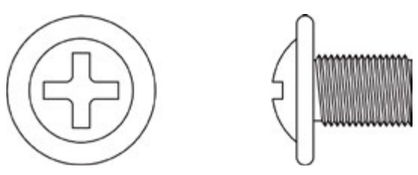

***23**

Tornillos la placa base
disco duro de 2.5"
Tornillos del cable elevador PCIe

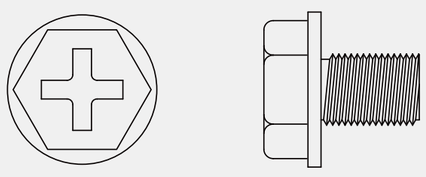

***4**

Tornillos PSU

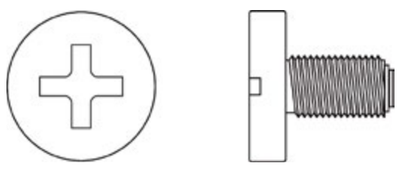

***8**

disco duro de 3.5"

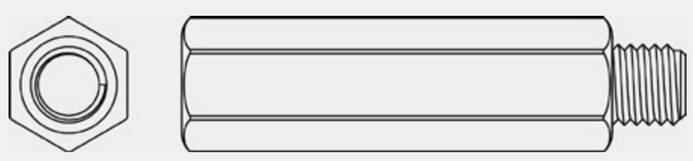

***2**

Separadores de cables para tarjetas elevadoras PCIe

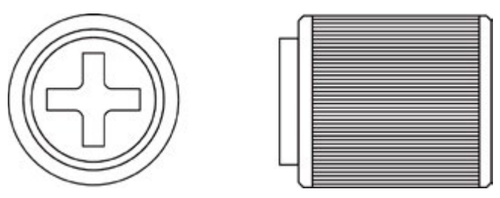

***1**

Toma de separador de PCIe

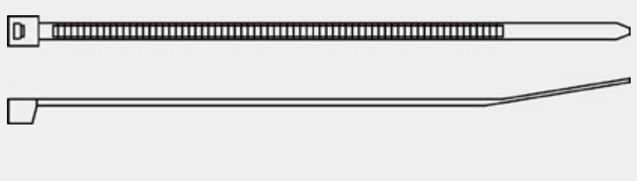

***6**

Brida para cables



***1**

Tarjeta de código QR

Estructura de la caja

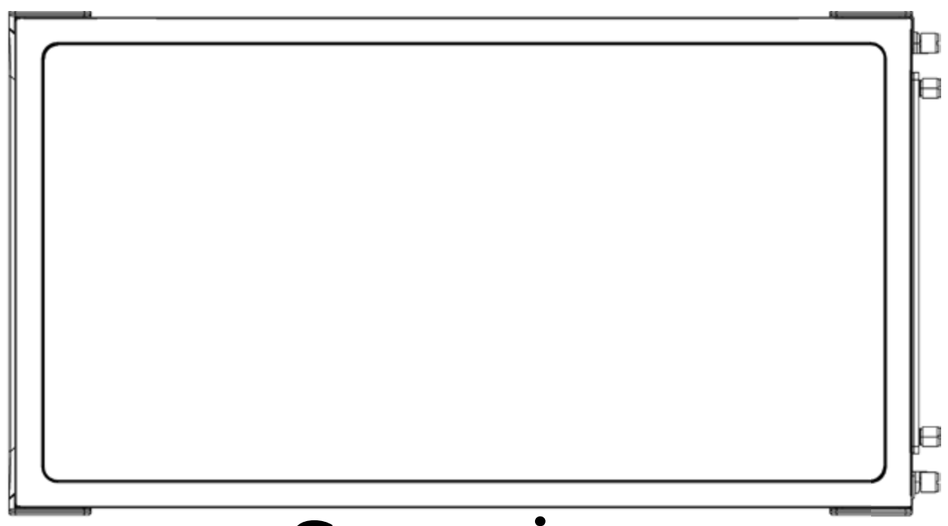

Superior

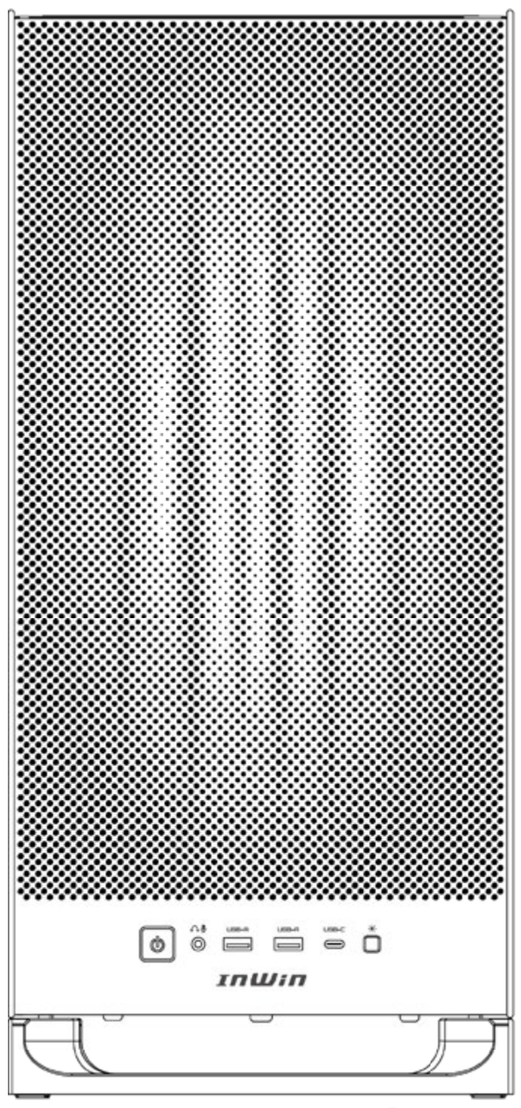

Frontal

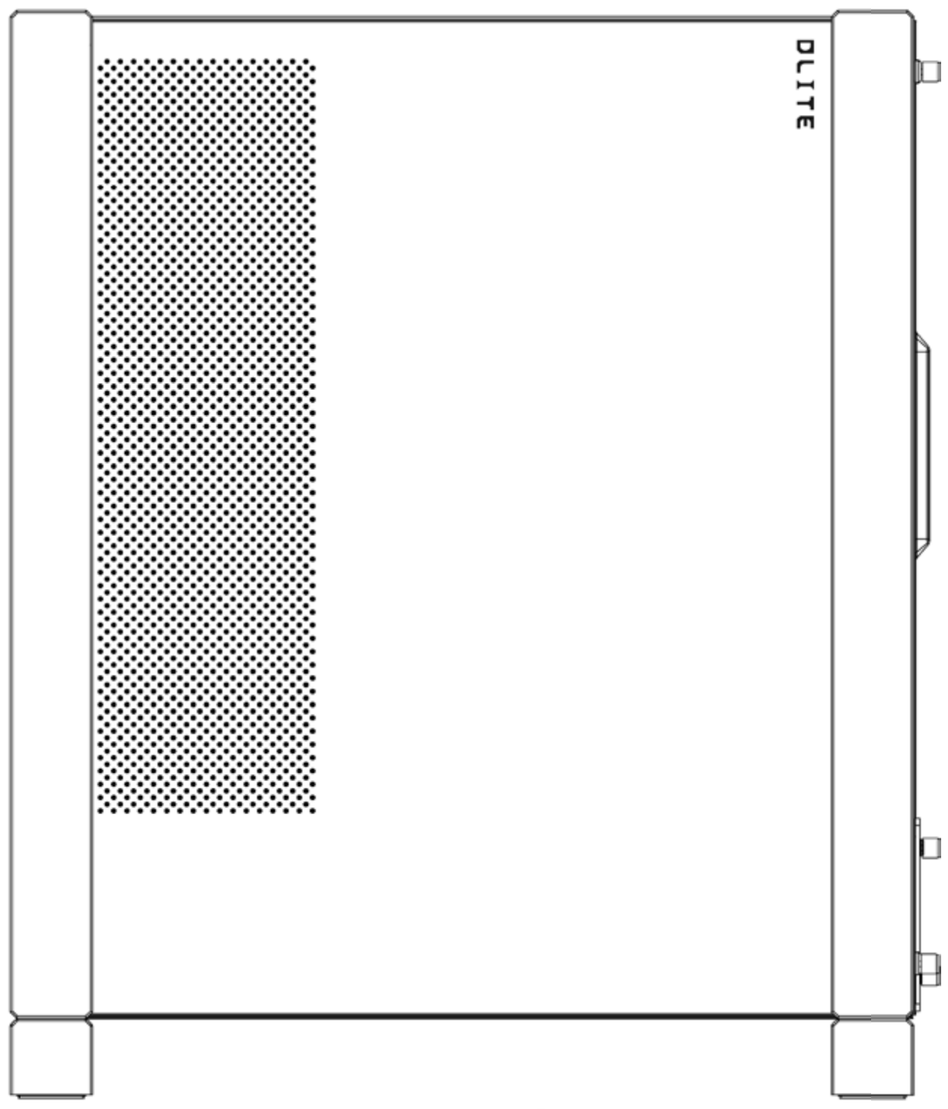

Derecho

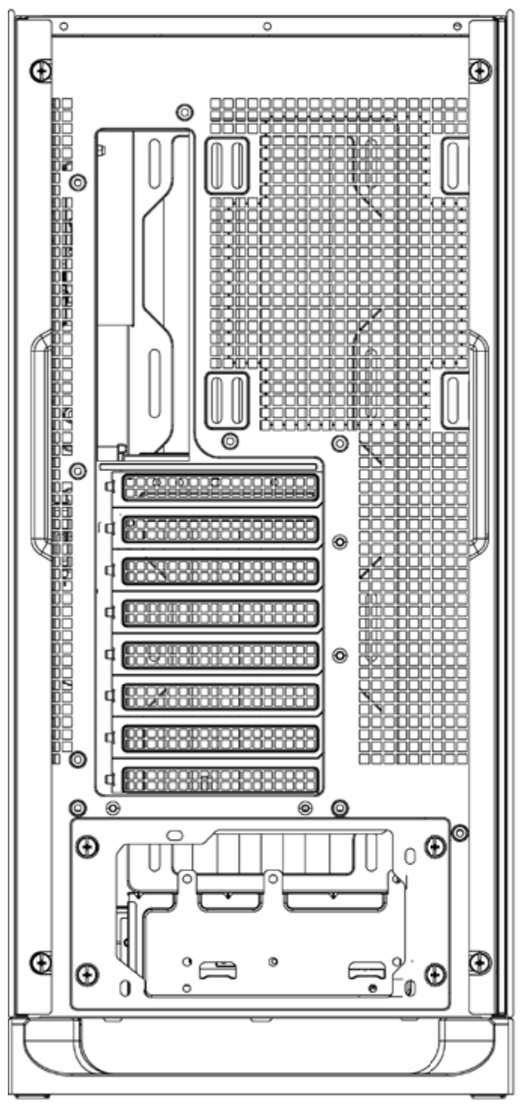

Posterior

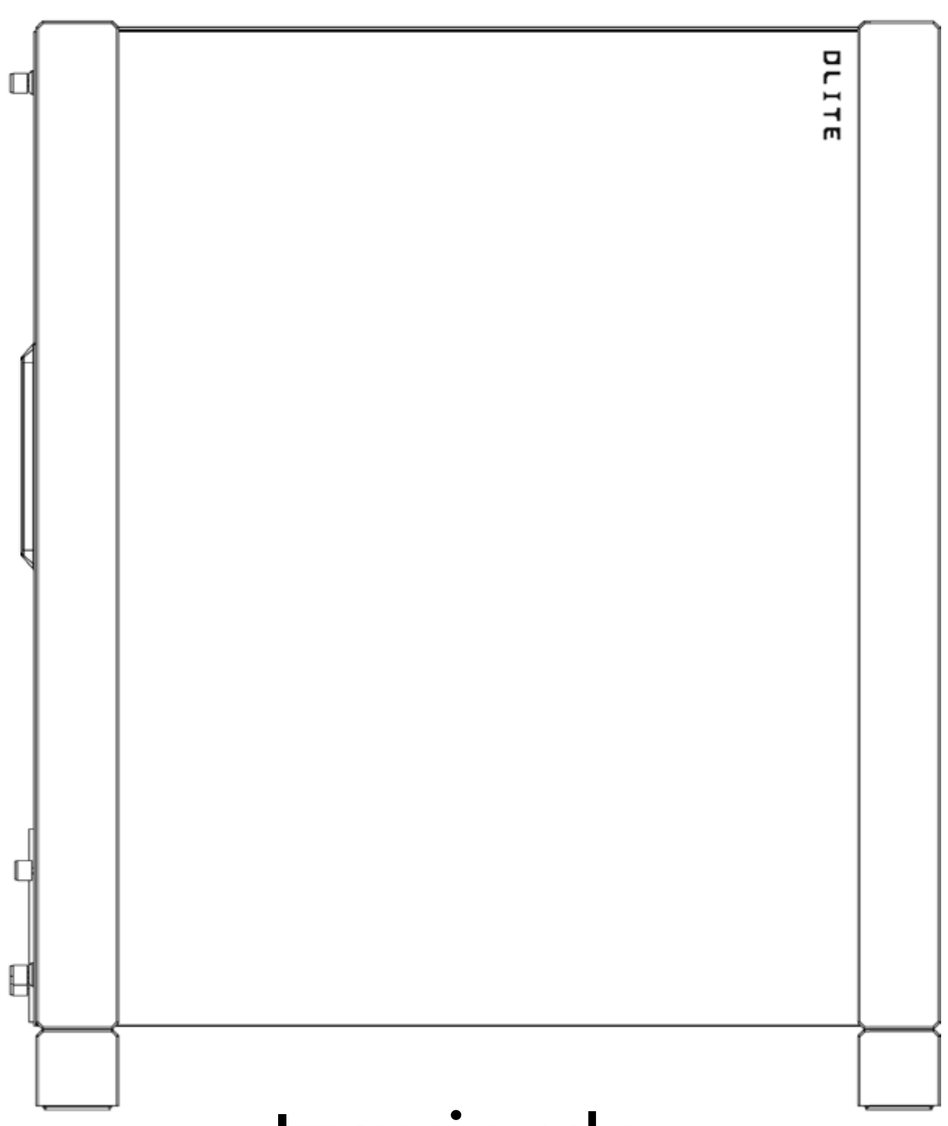

Izquierdo

Inferior

Estructura de la caja

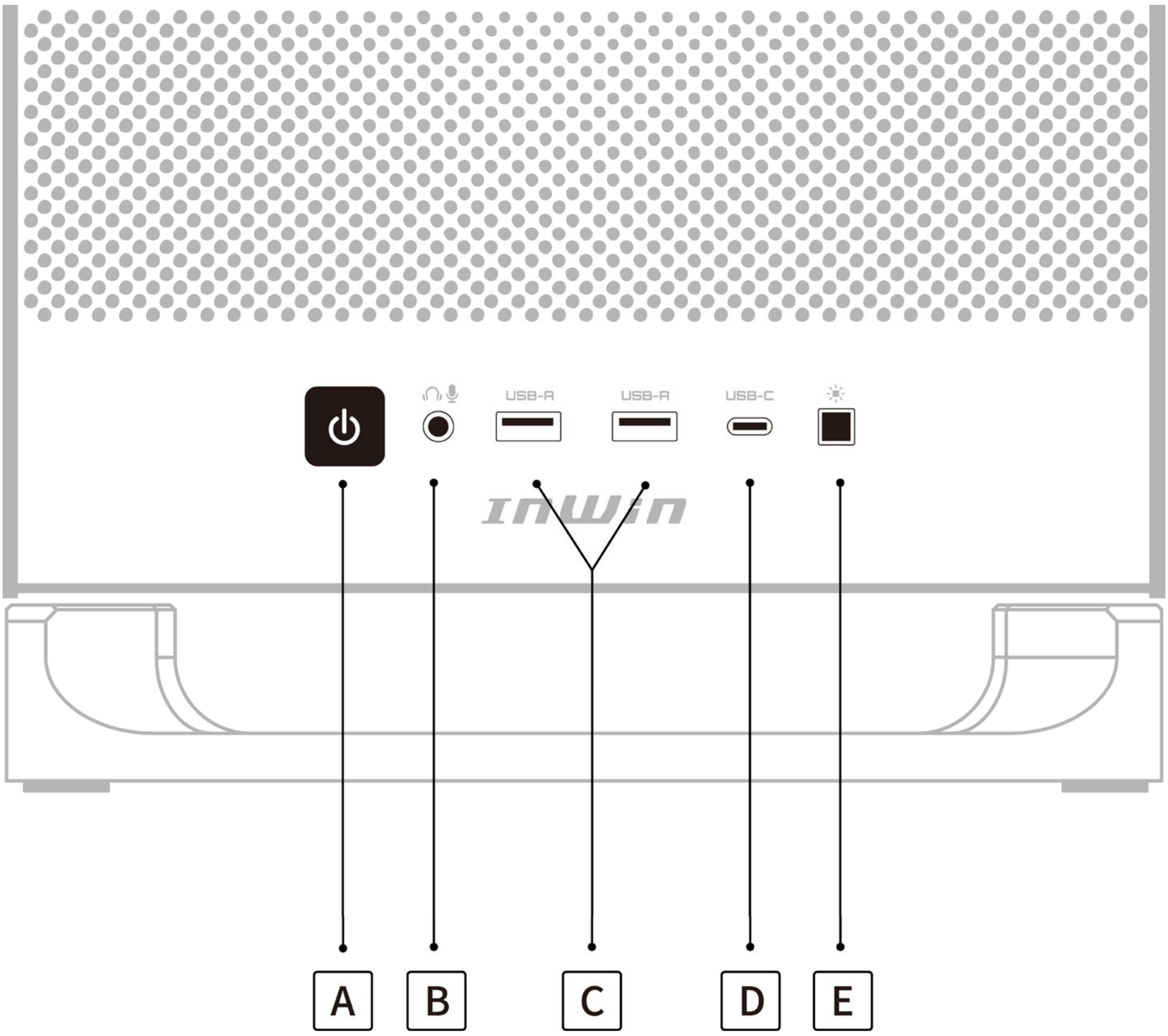

A	Botón de alimentación
B	HD Audio Combo (CTIA – SPK/Mic)
C	USB 3.2 Gen 1
D	USB 3.2 Gen 2 x 2 Type-C
E	Interruptor de control de iluminación LED

Estructura de la caja

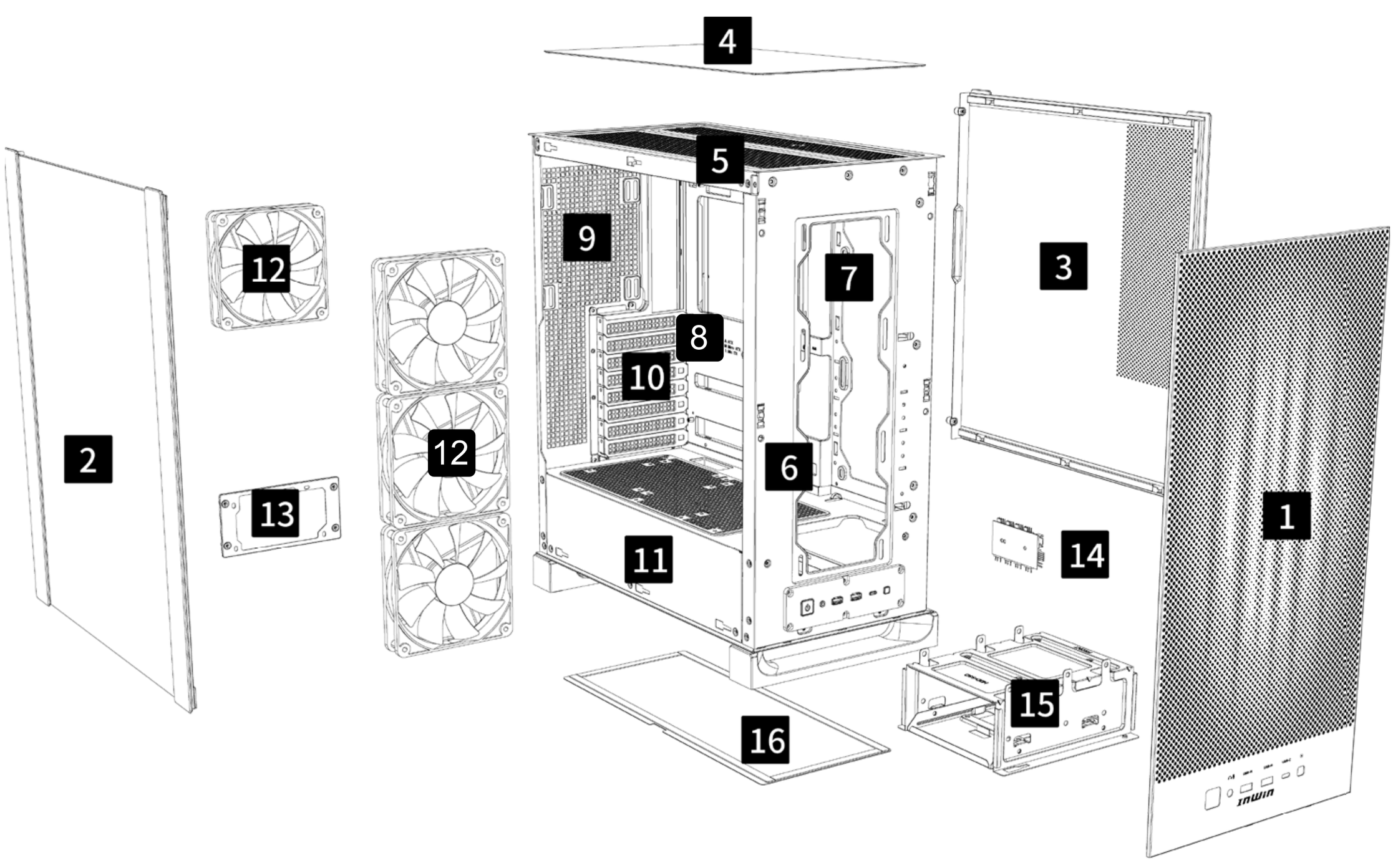

1	Panel frontal de la rejilla
2	Paneles laterales de vidrio templado
3	Panel lateral SPCC
4	Filtro antipolvo superior
5	Área de instalación del radiador y del ventilador superior
6	Área de instalación del radiador y del ventilador frontal (3 InWin XM120-Lüfter mitgeliefert)
7	Área de instalación del radiador y del ventilador lateral
8	Área de instalación de la placa base
9	Área de instalación del radiador y del ventilador tresero (1 InWin XM120-Lüfter mitgeliefert)
10	Ranuras de expansión PCIe
11	Área de instalación de la fuente de alimentación
12	InWin XM120 ventilador
13	Soporte de fuente de alimentación
14	Concentrador de ventiladores
15	Bahía para unidades de 3.5" / 2.5"
16	Filtro antipolvo inferior

Guía de instalación

Abrir el chasis

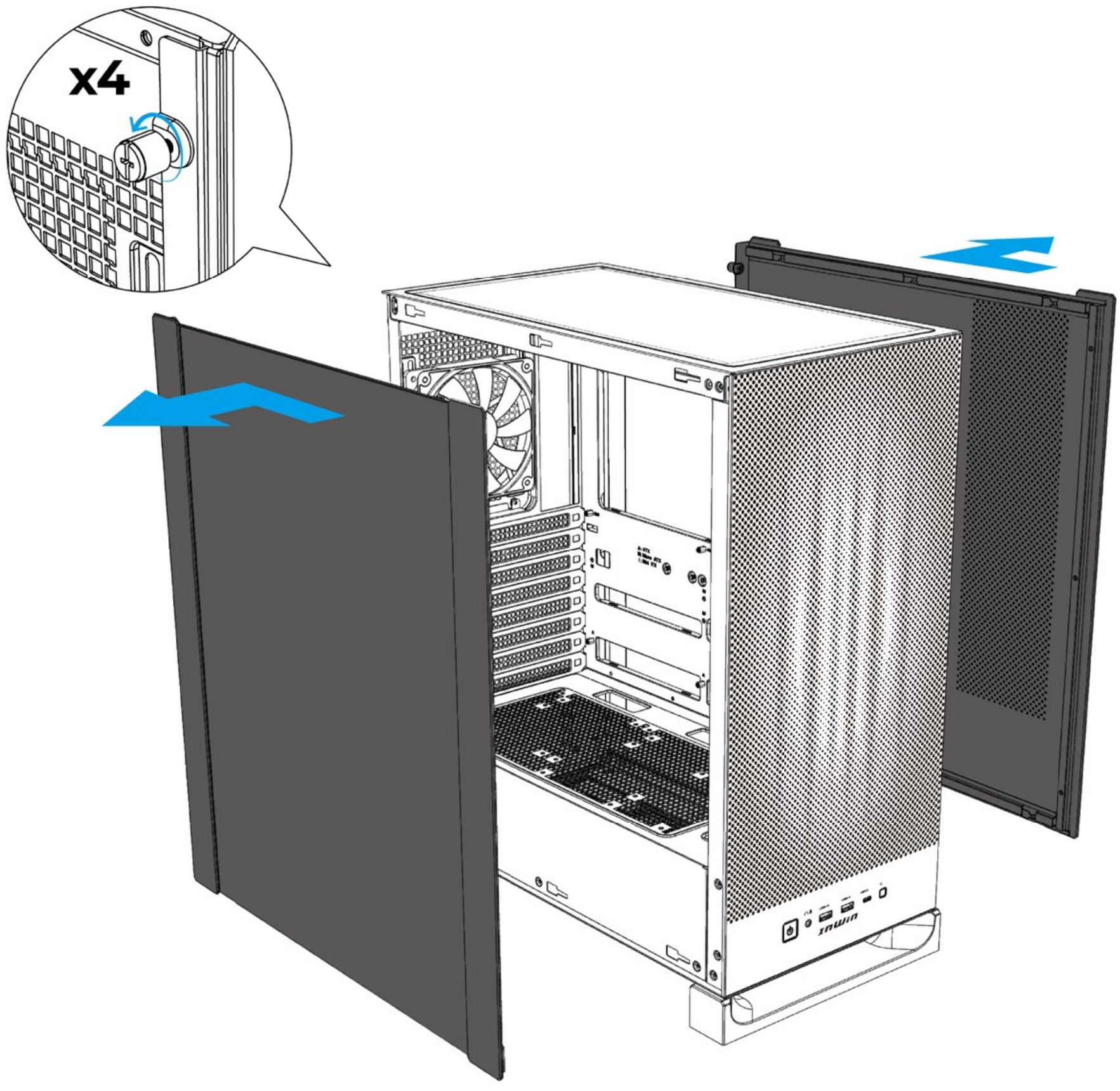

Quitar panel frontal

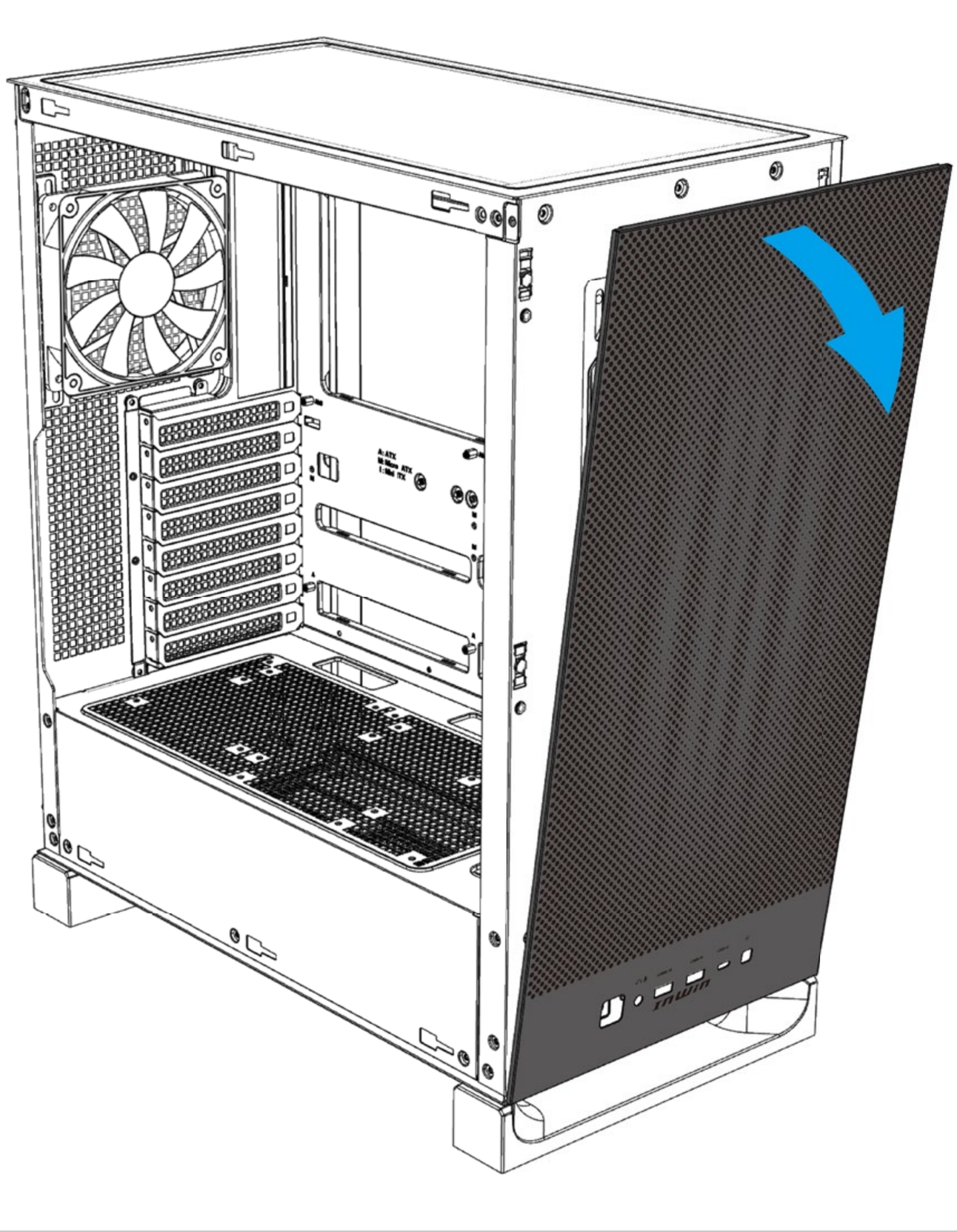

Guía de instalación

Instalación de la placa base

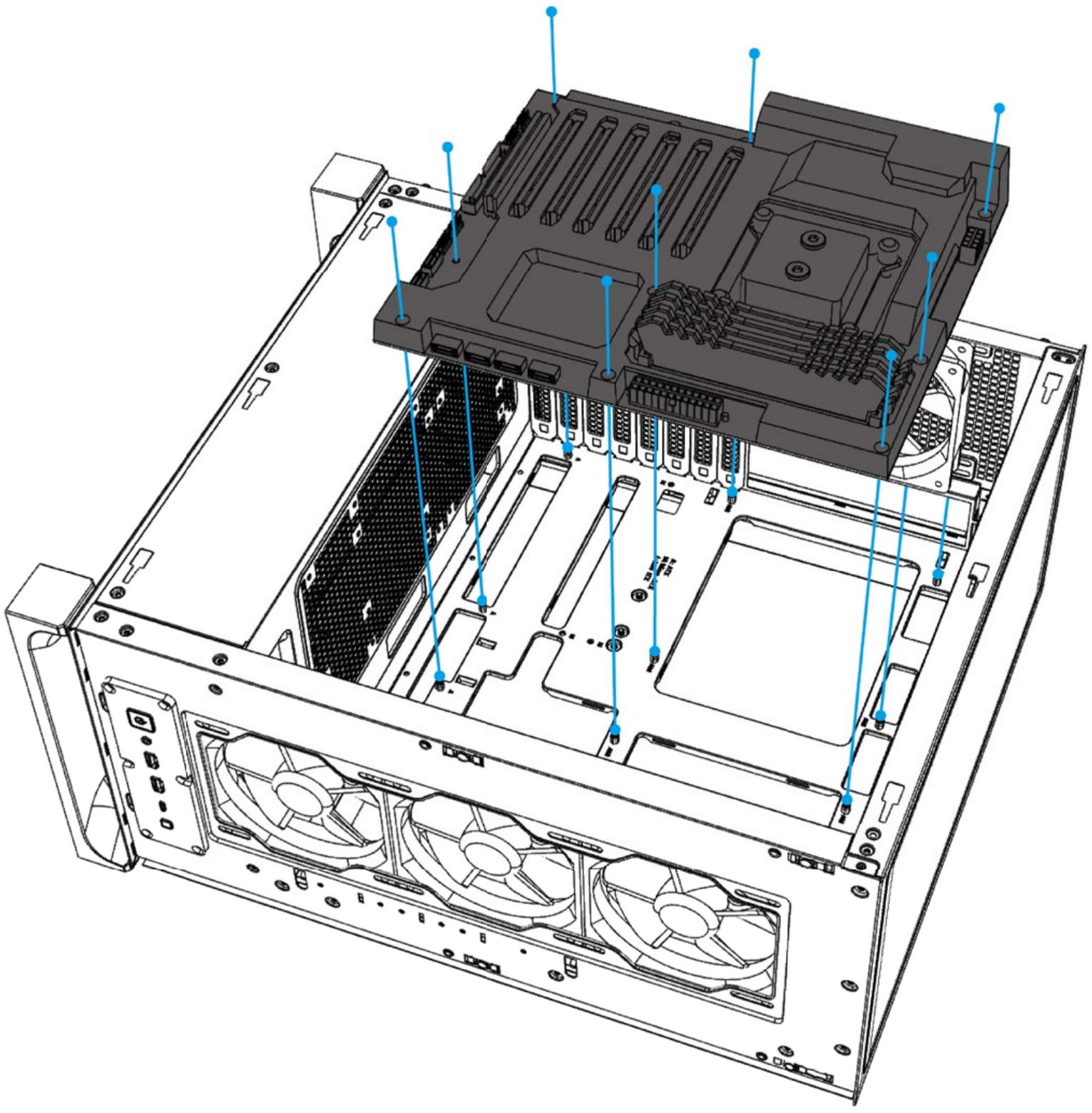

Instalación de la tarjeta de expansión

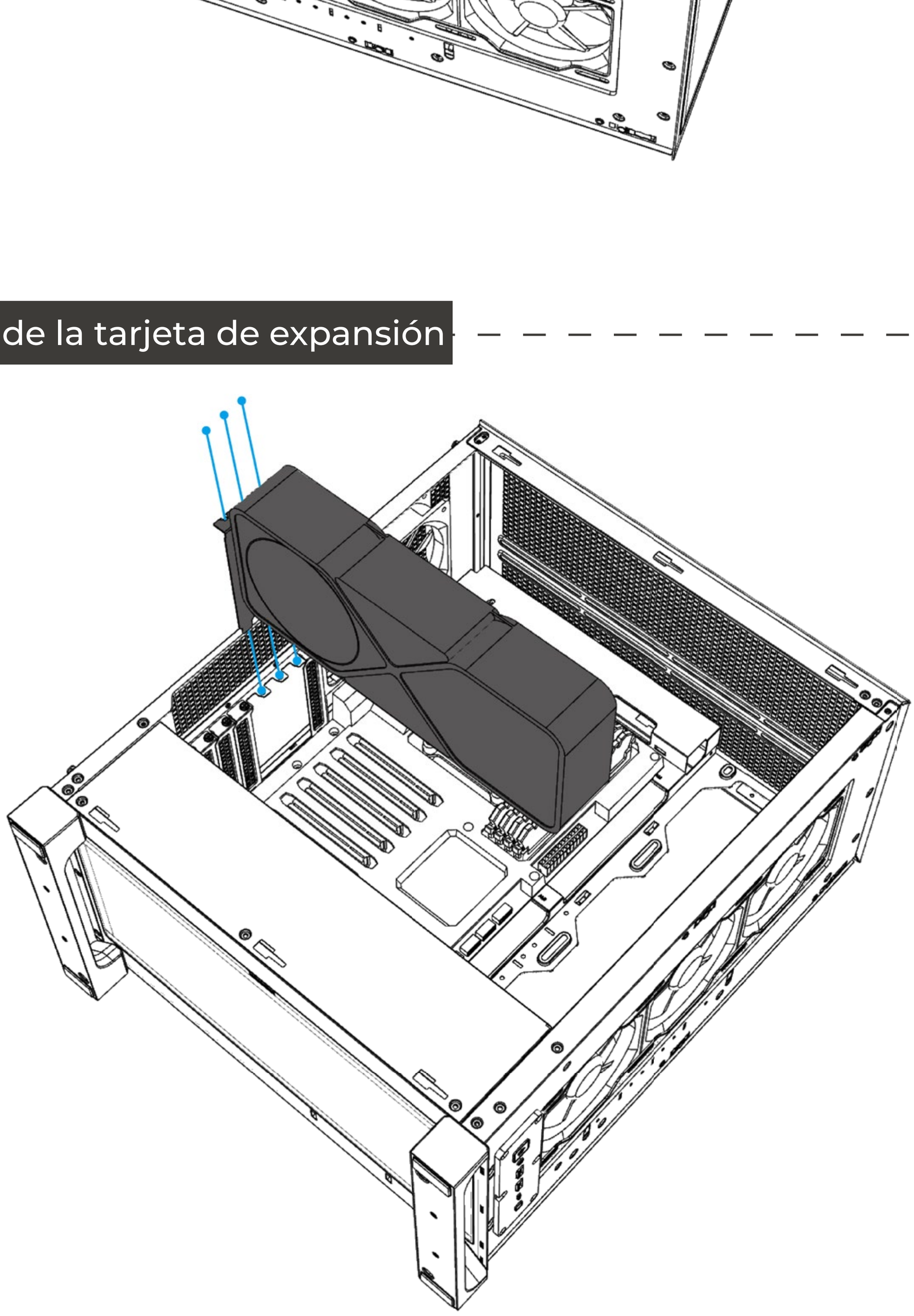

Guía de instalación

Instalación de bahías para unidades de 2.5" / 3.5"

i.

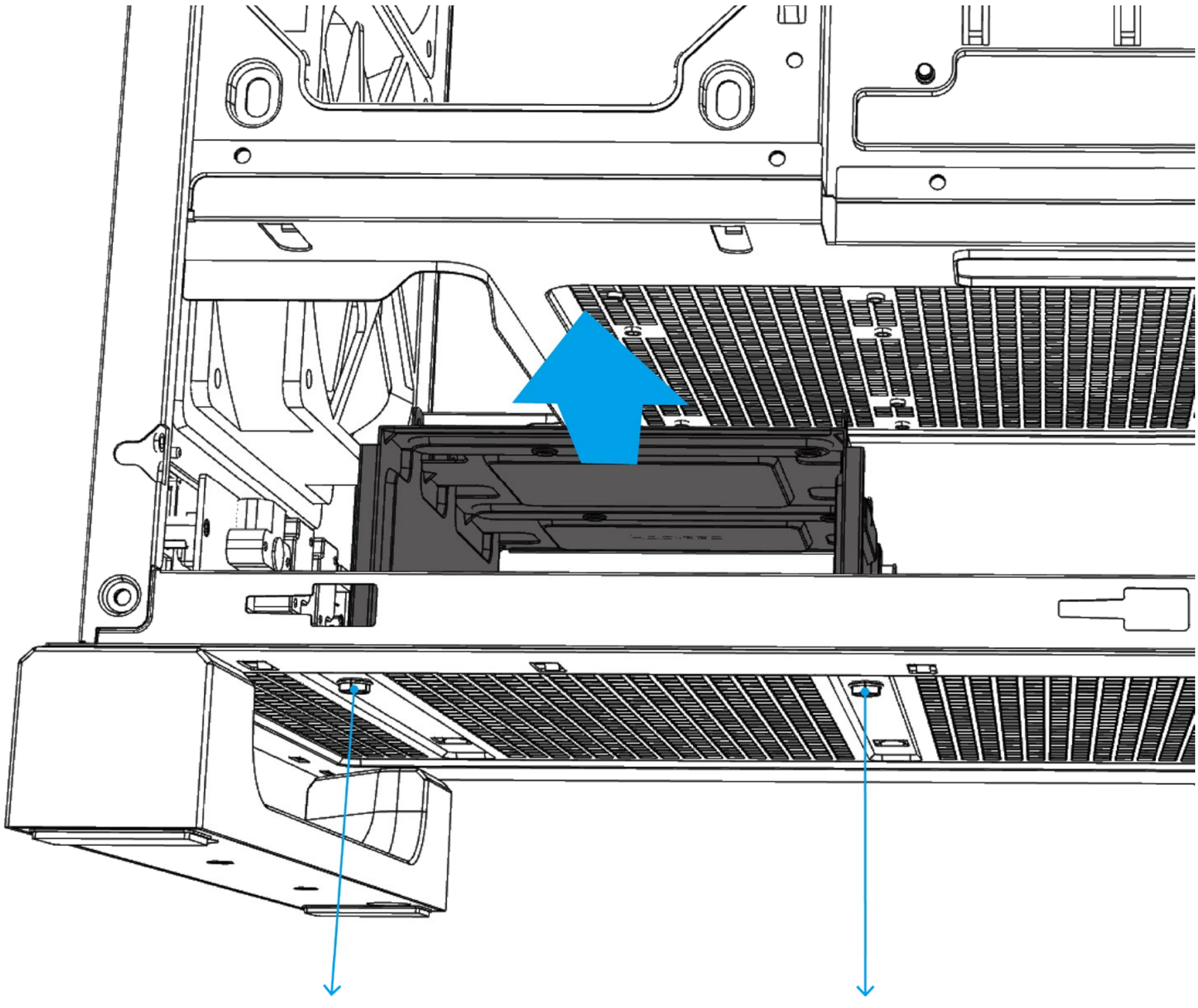

ii.

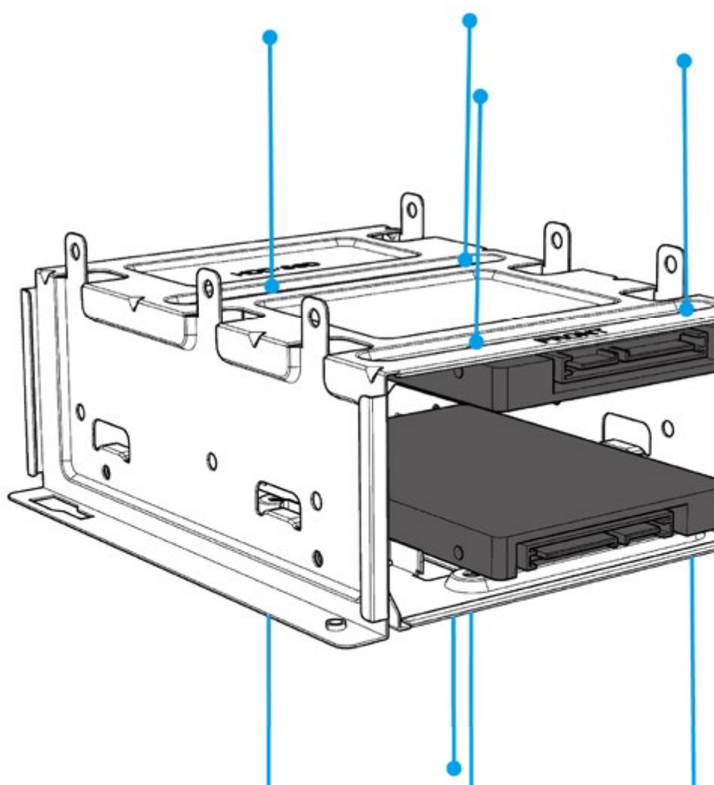

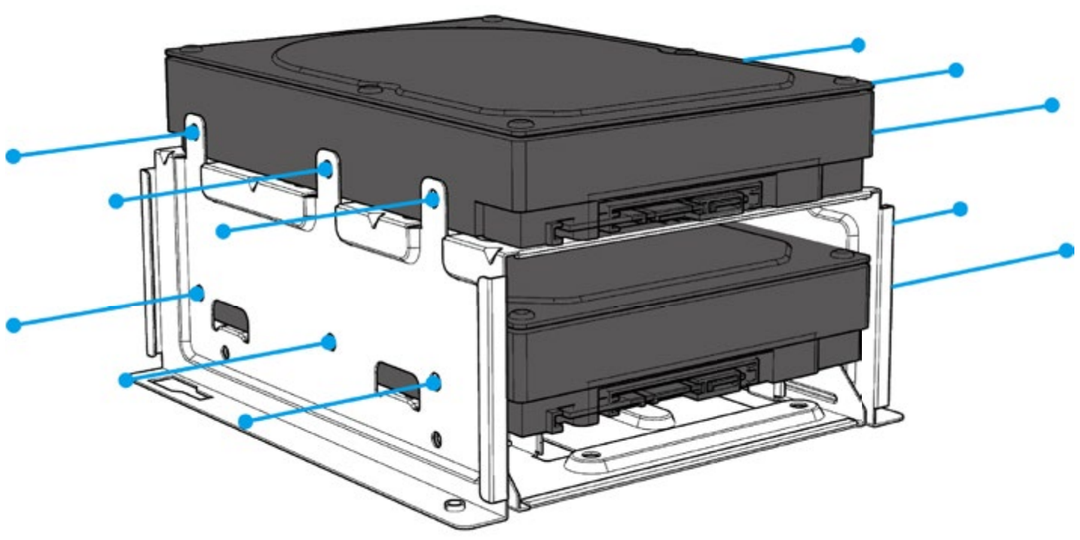

Guía de instalación

Instalación de bahías para unidades de 2.5" / 3.5"

iii.

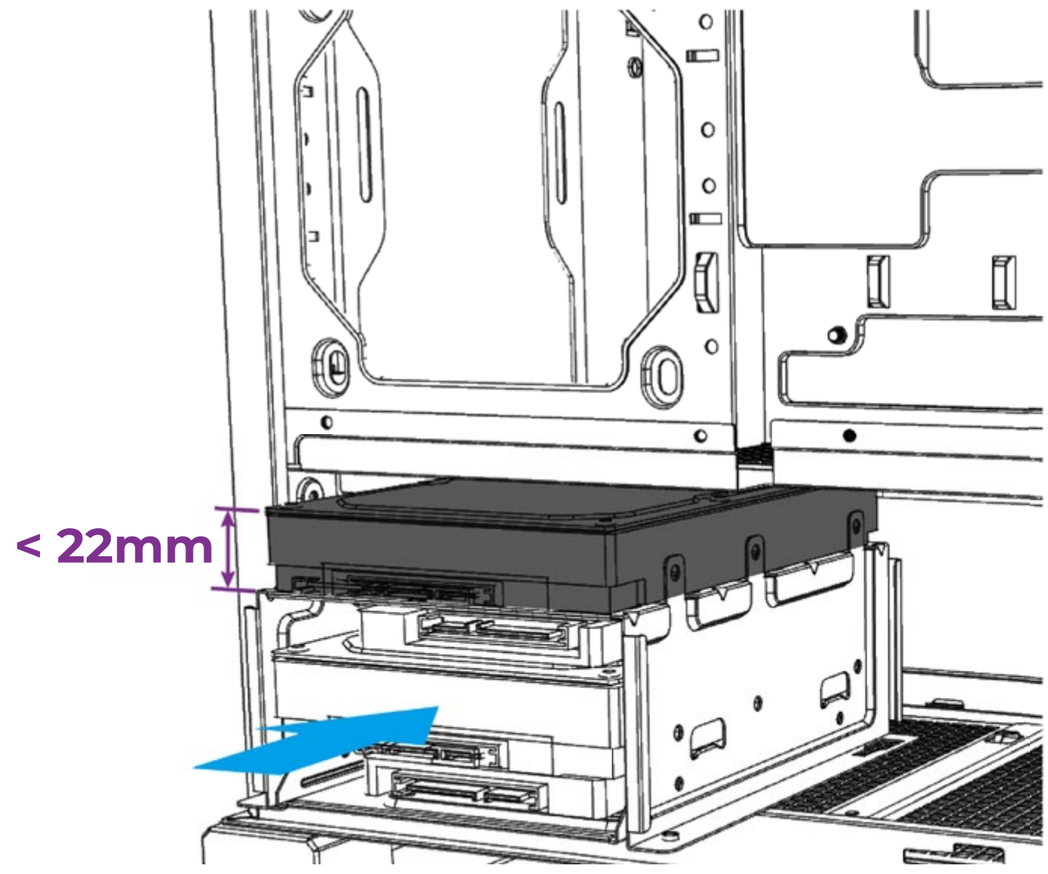

Si la altura del HDD de 3.5" es inferior a 22 mm, reinstale la unidad desde el lateral.

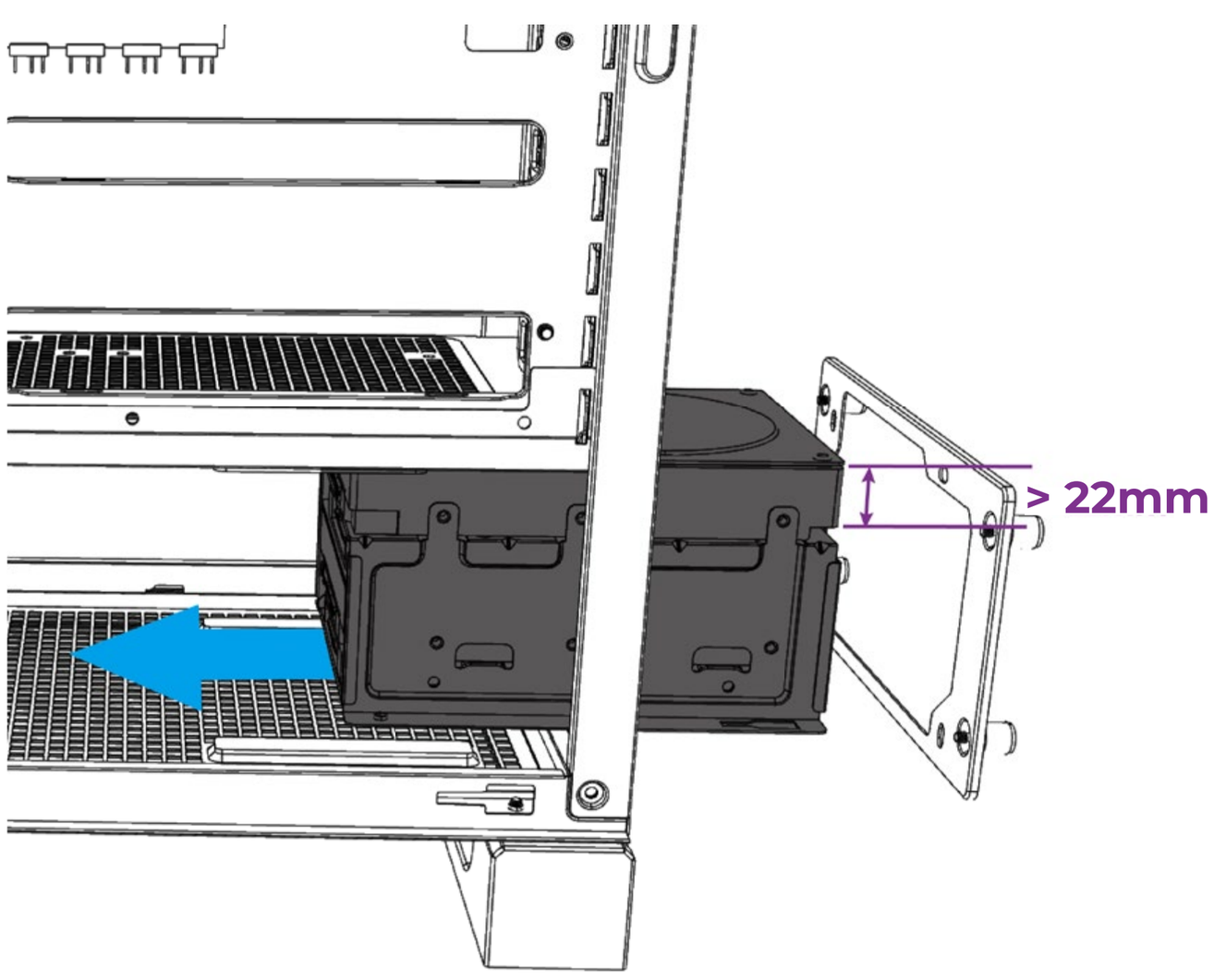

Si la altura del HDD de 3.5" supera los 22 mm, inserte la unidad desde la cámara trasera.

iv.

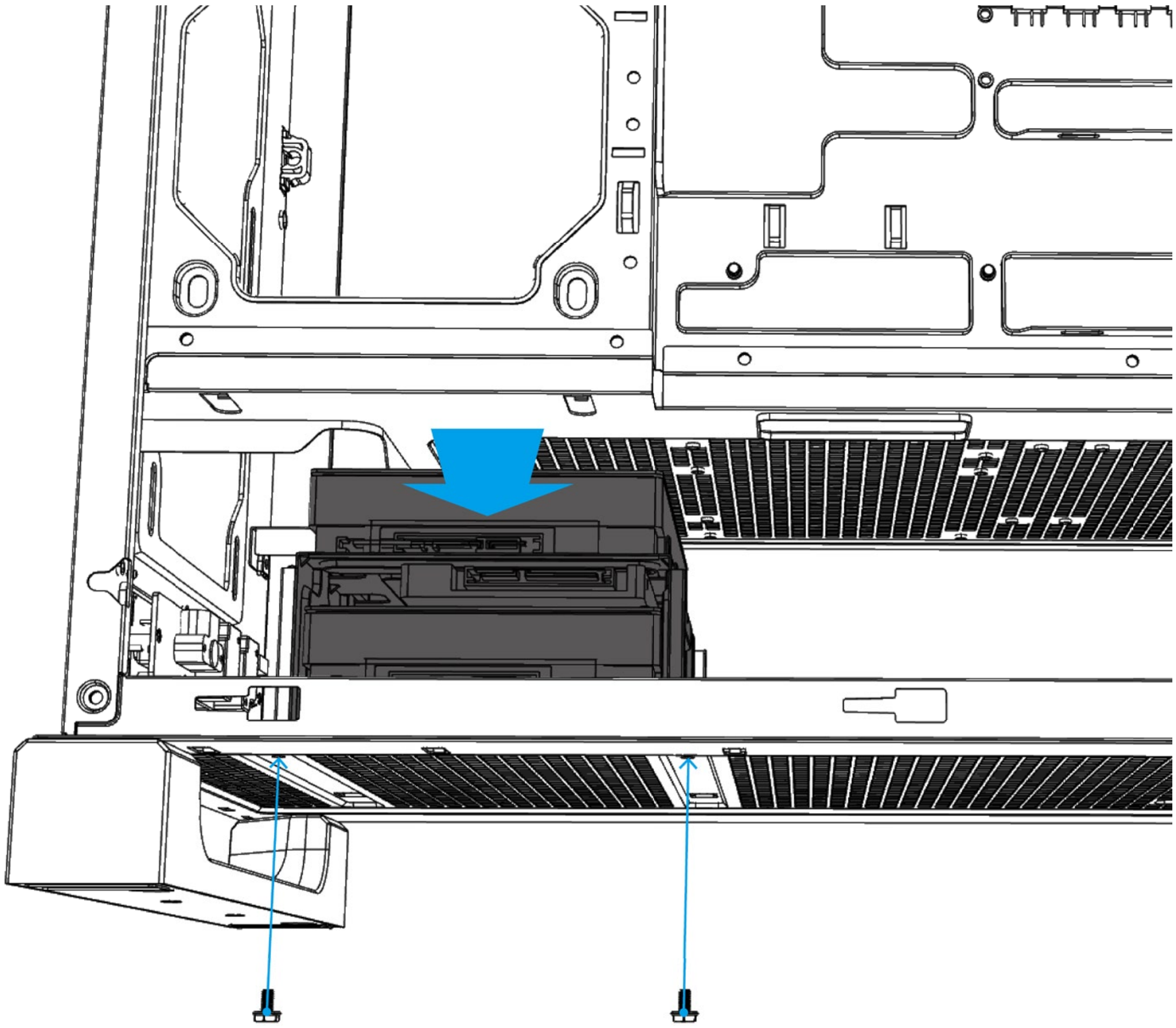

Guía de instalación

Instalación de la fuente de alimentación

i.

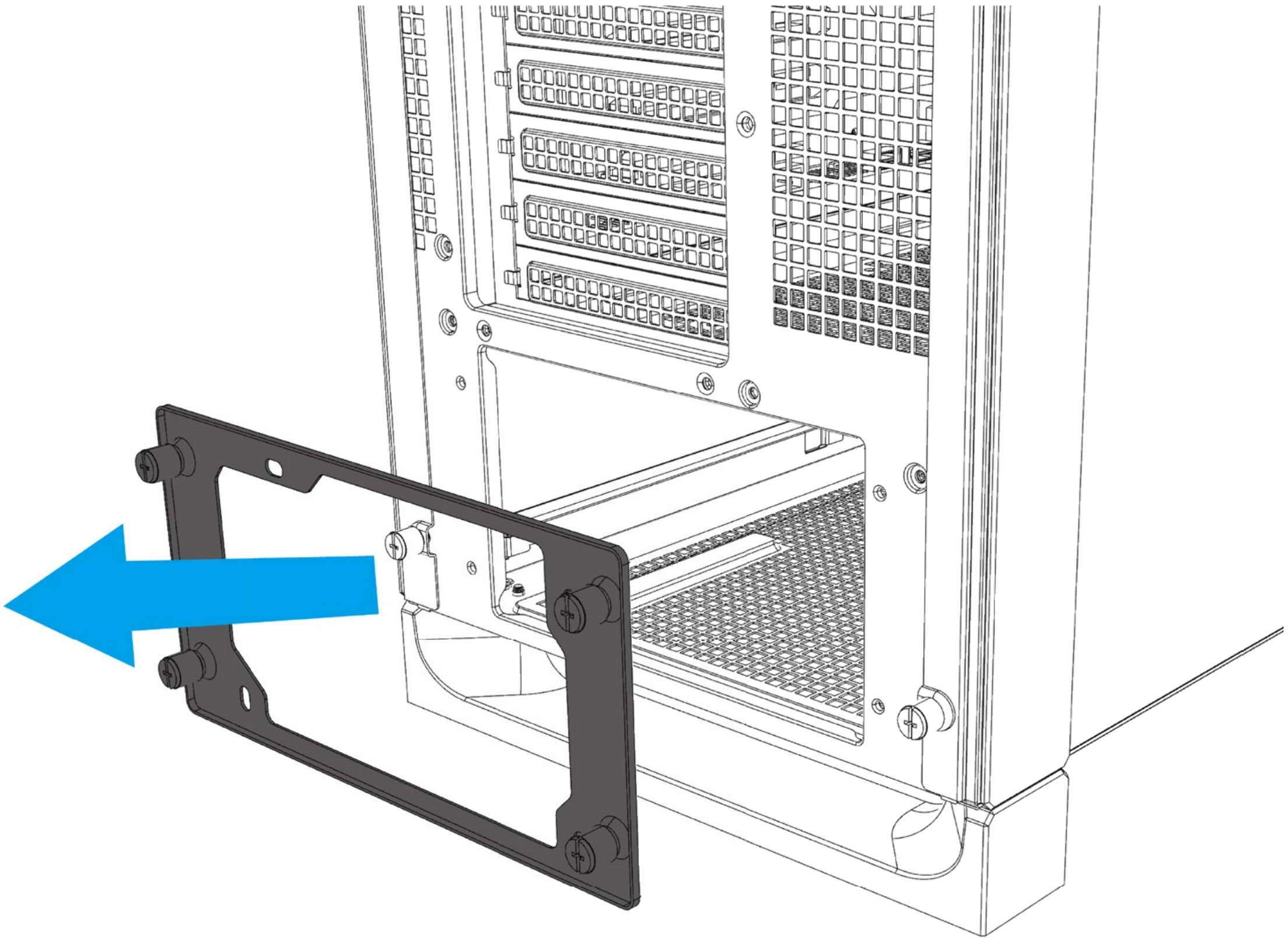

ii.

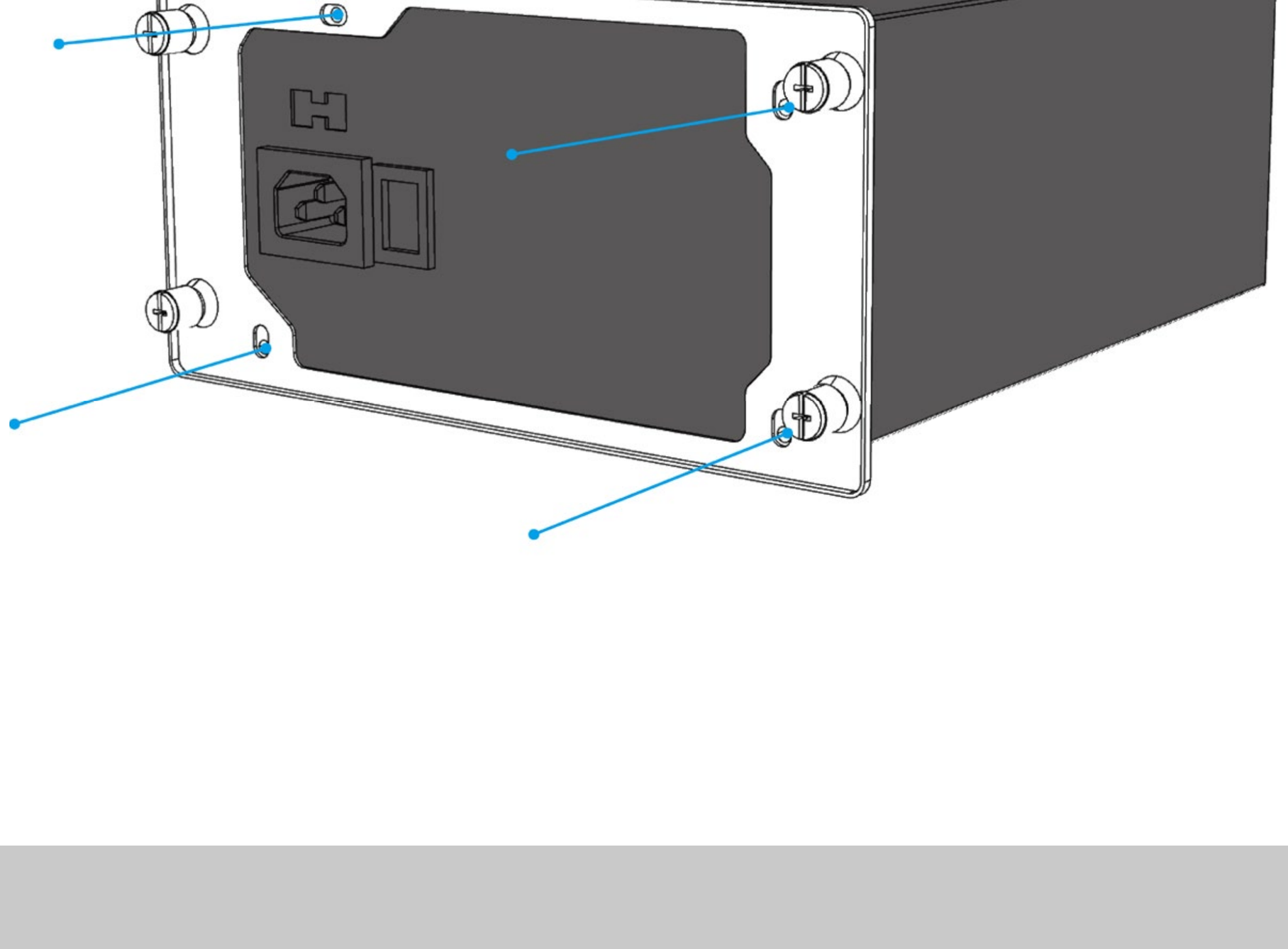

Guía de instalación

Superior

Instalación del ventilador

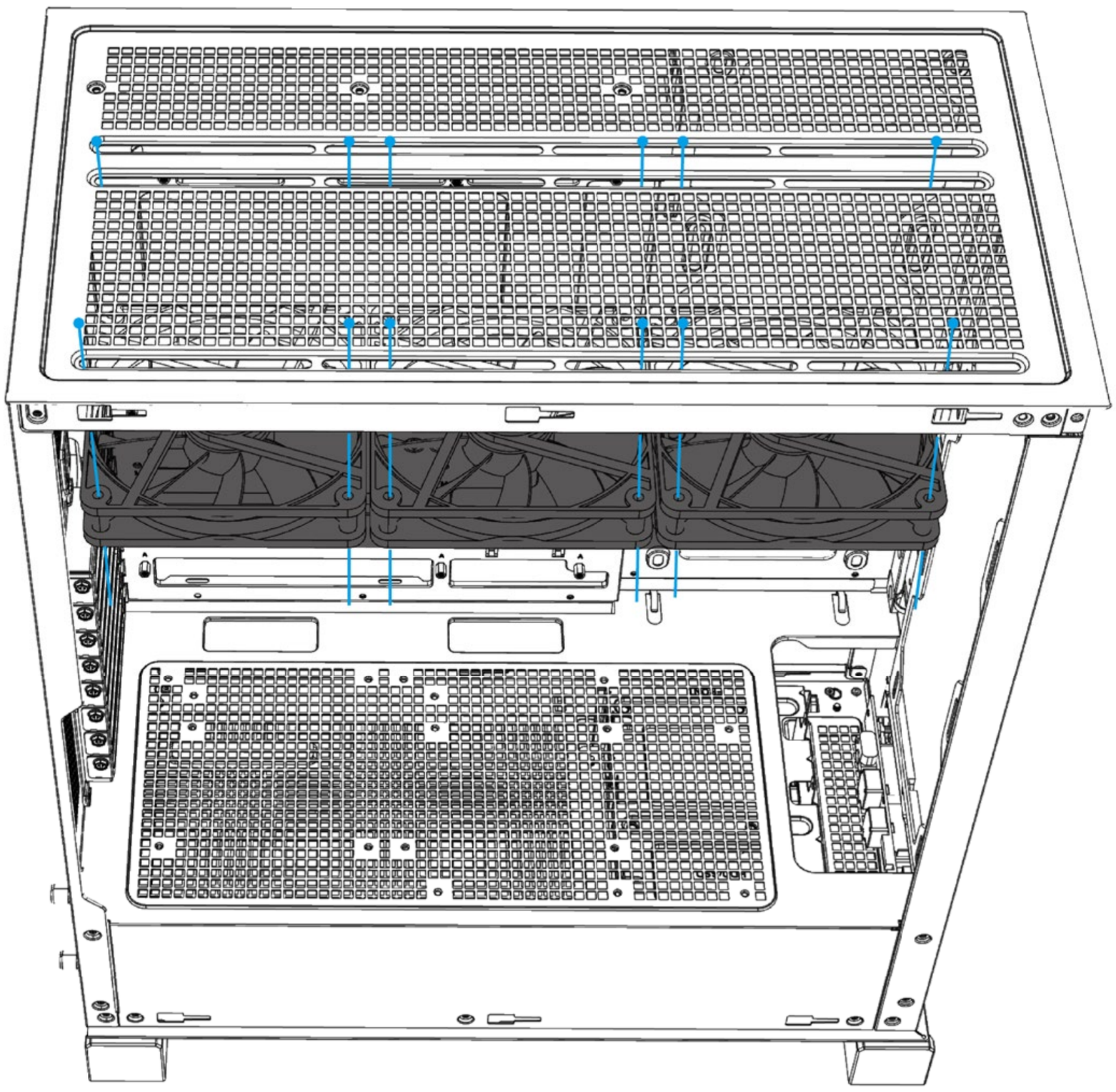

Instalación del radiador de refrigeración por líquido

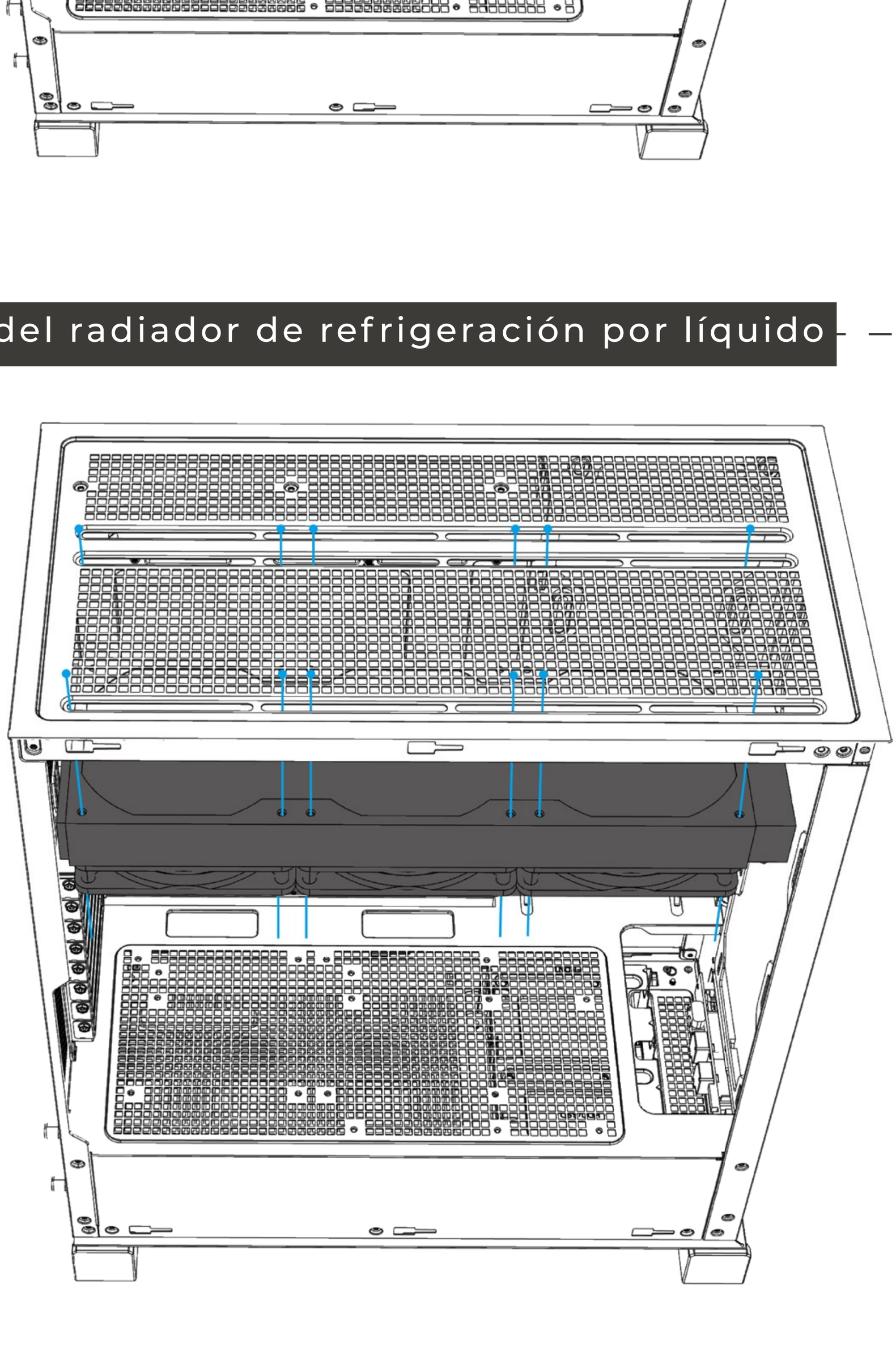

Guía de instalación

Frontal

Instalación del ventilador

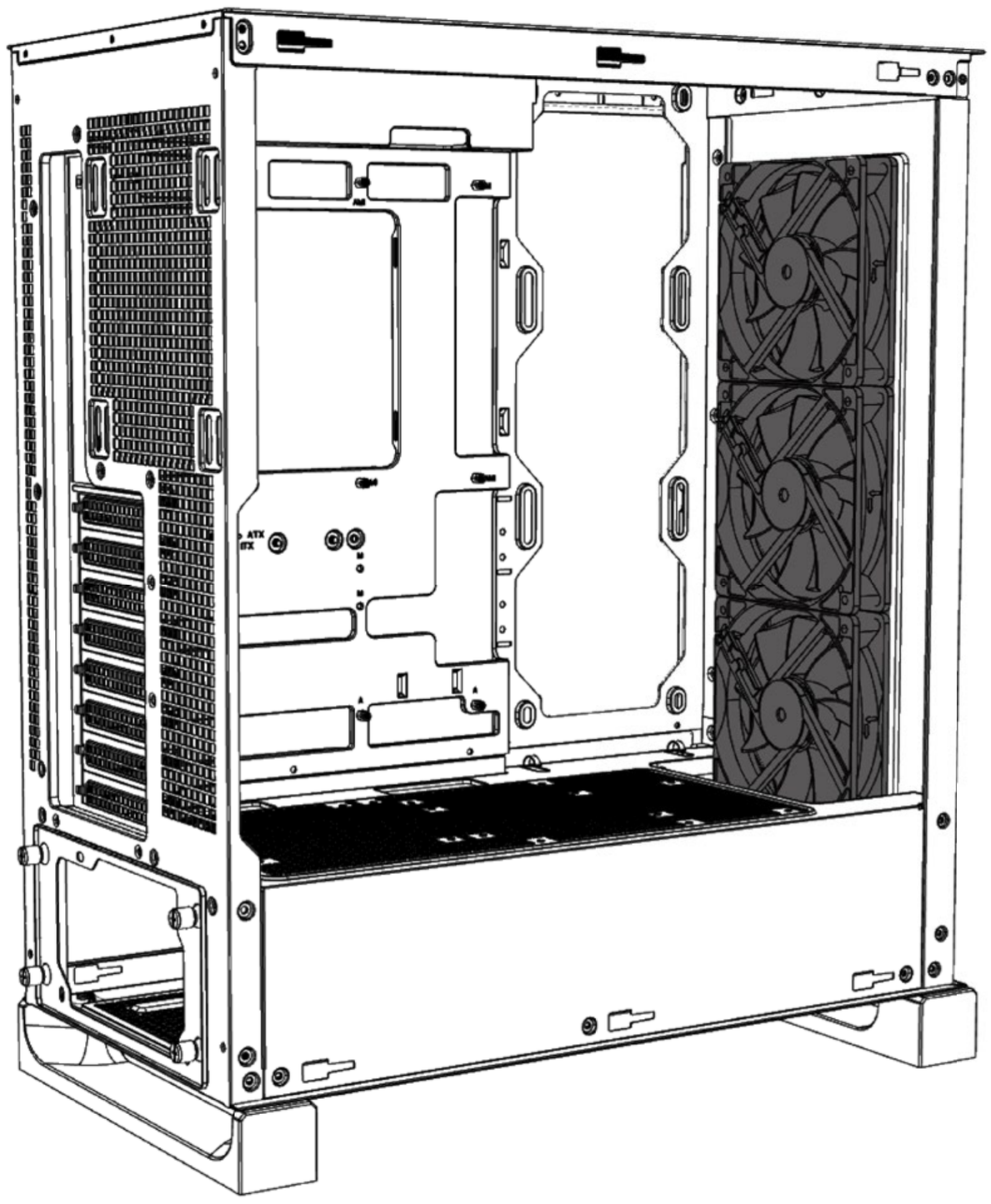

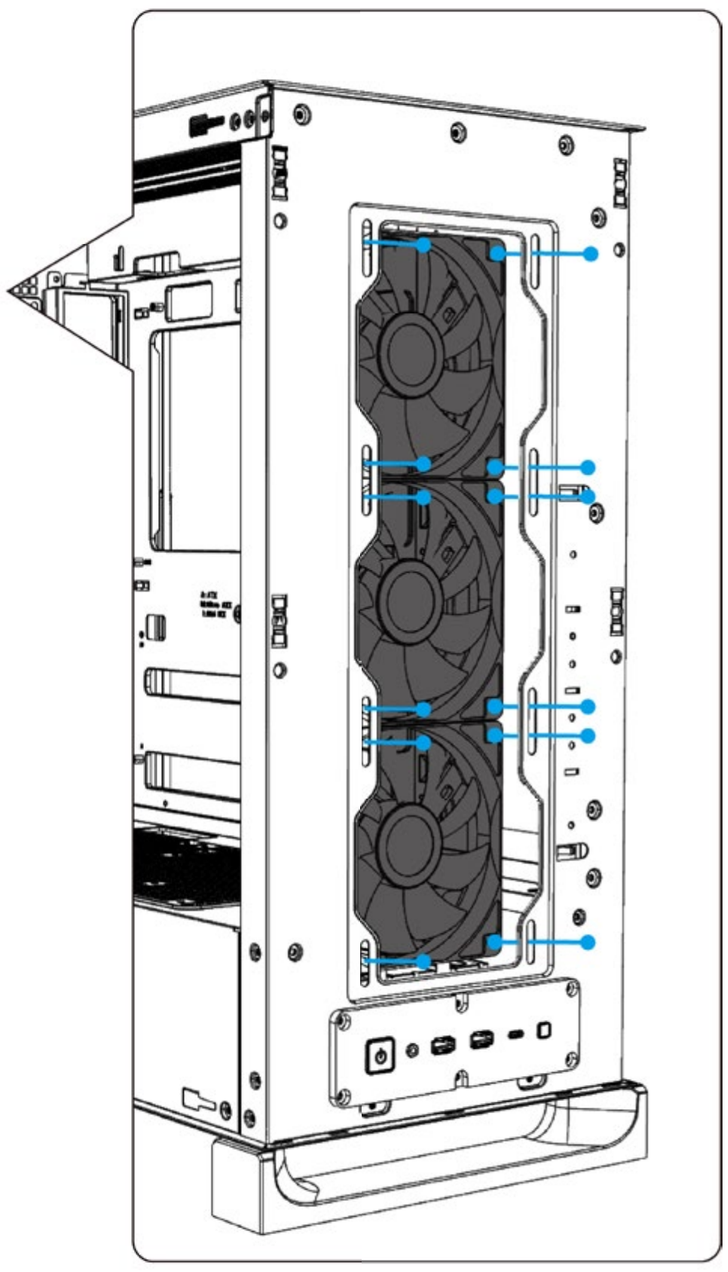

Instalación del radiador de refrigeración por líquido

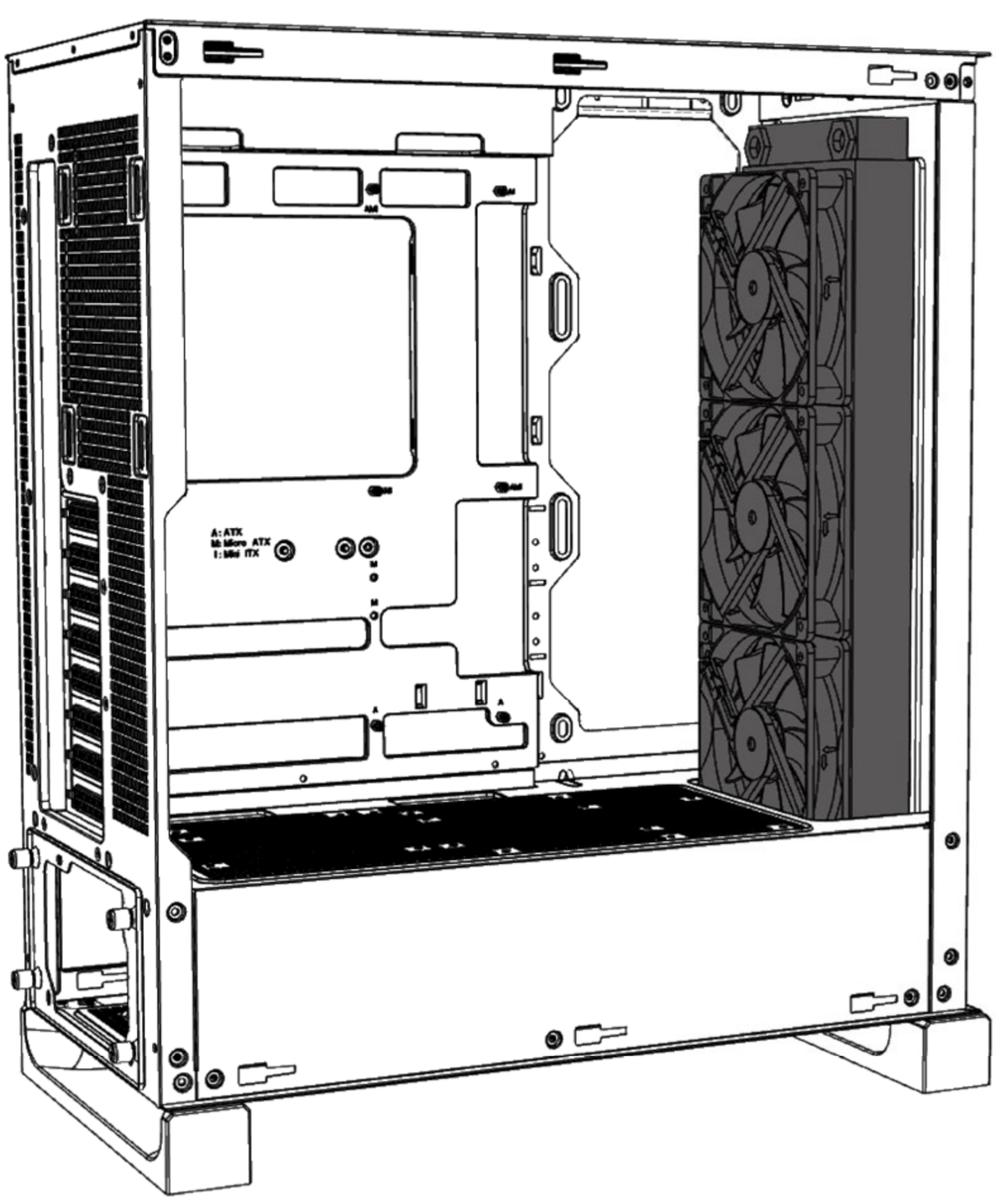

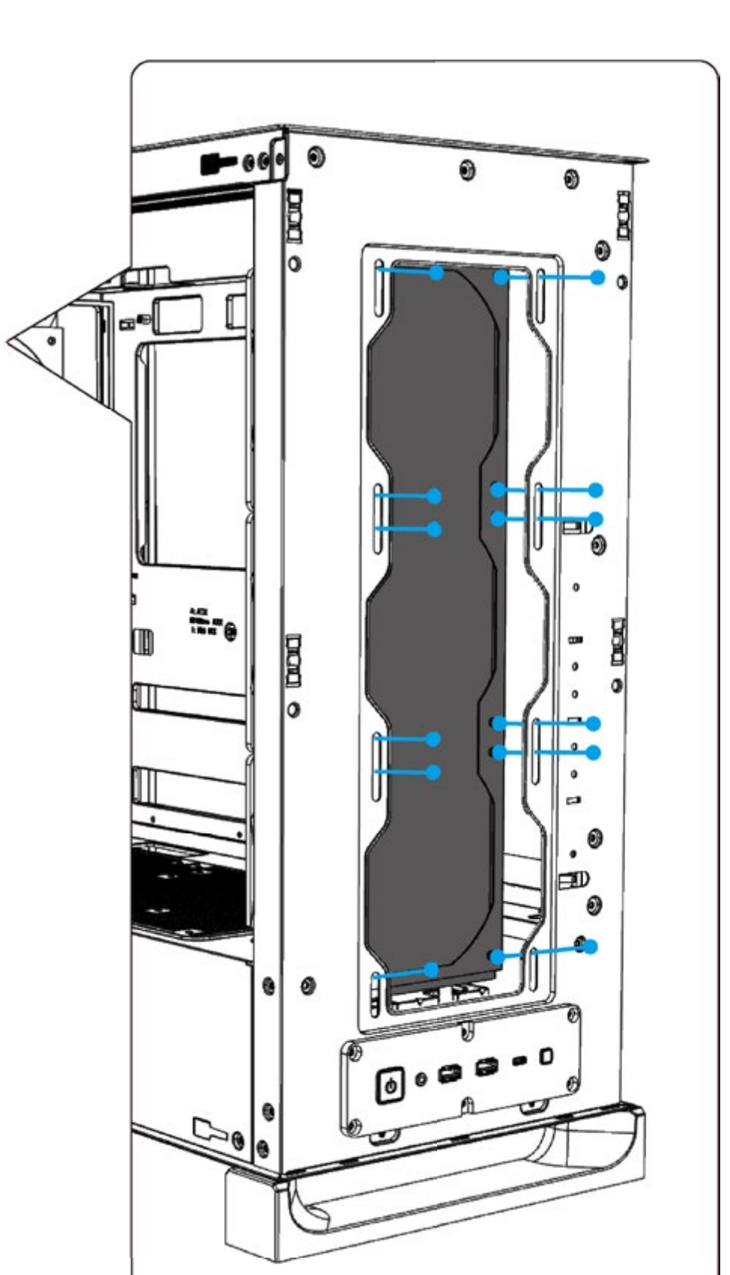

Guía de instalación

Posterior

Instalación del ventilador

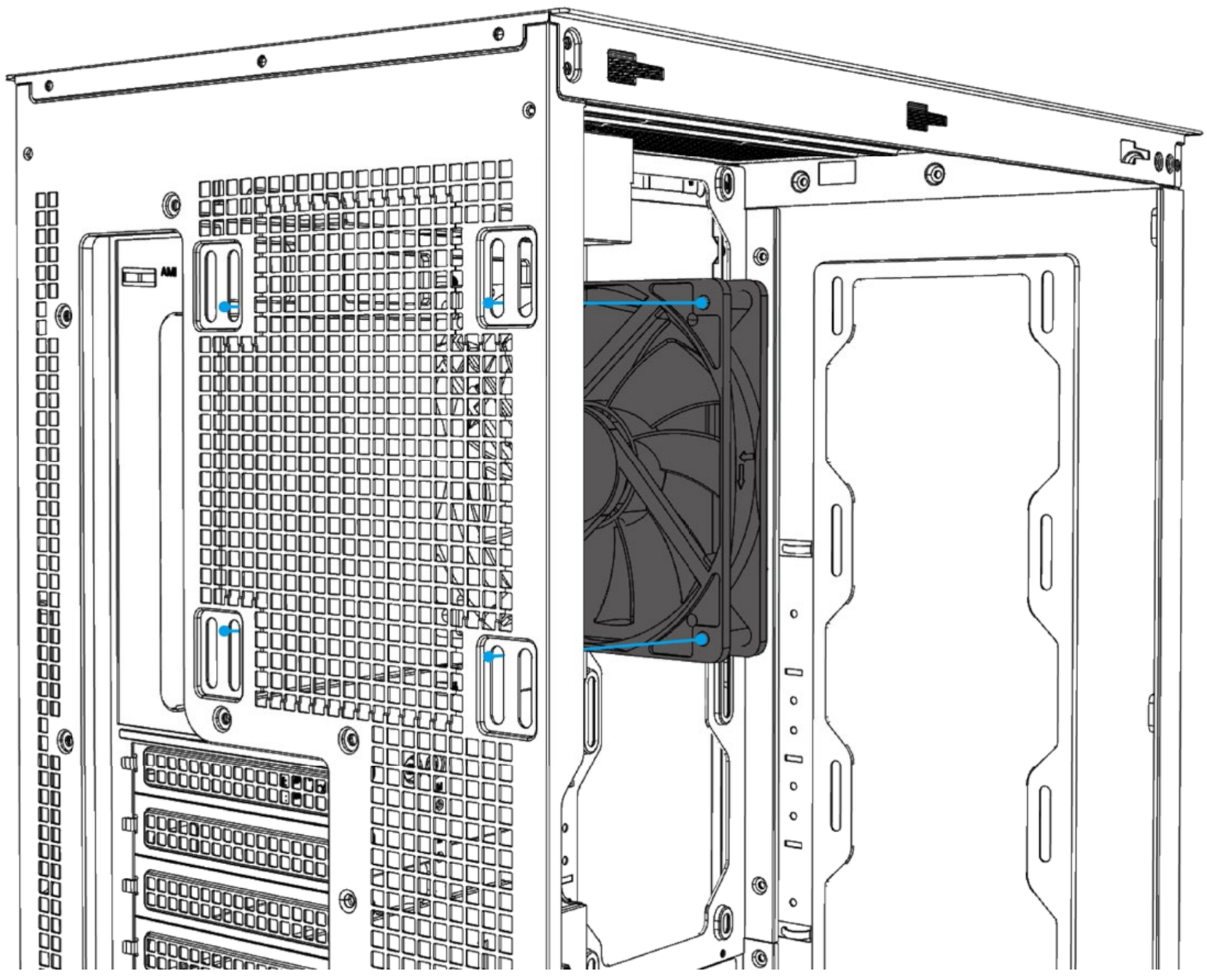

Instalación del radiador de refrigeración por líquido

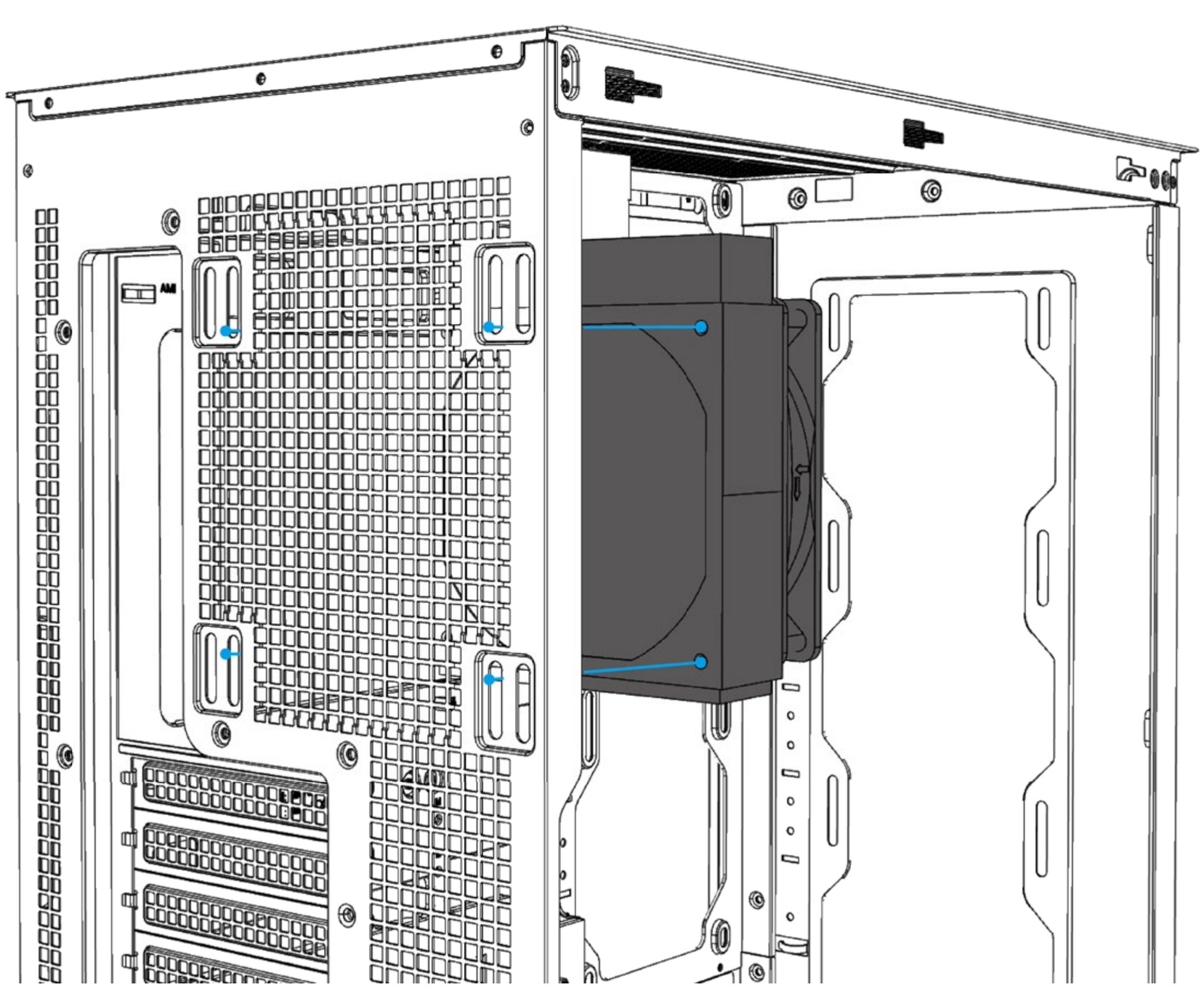

Guía de instalación

Lateral

Instalación del ventilador

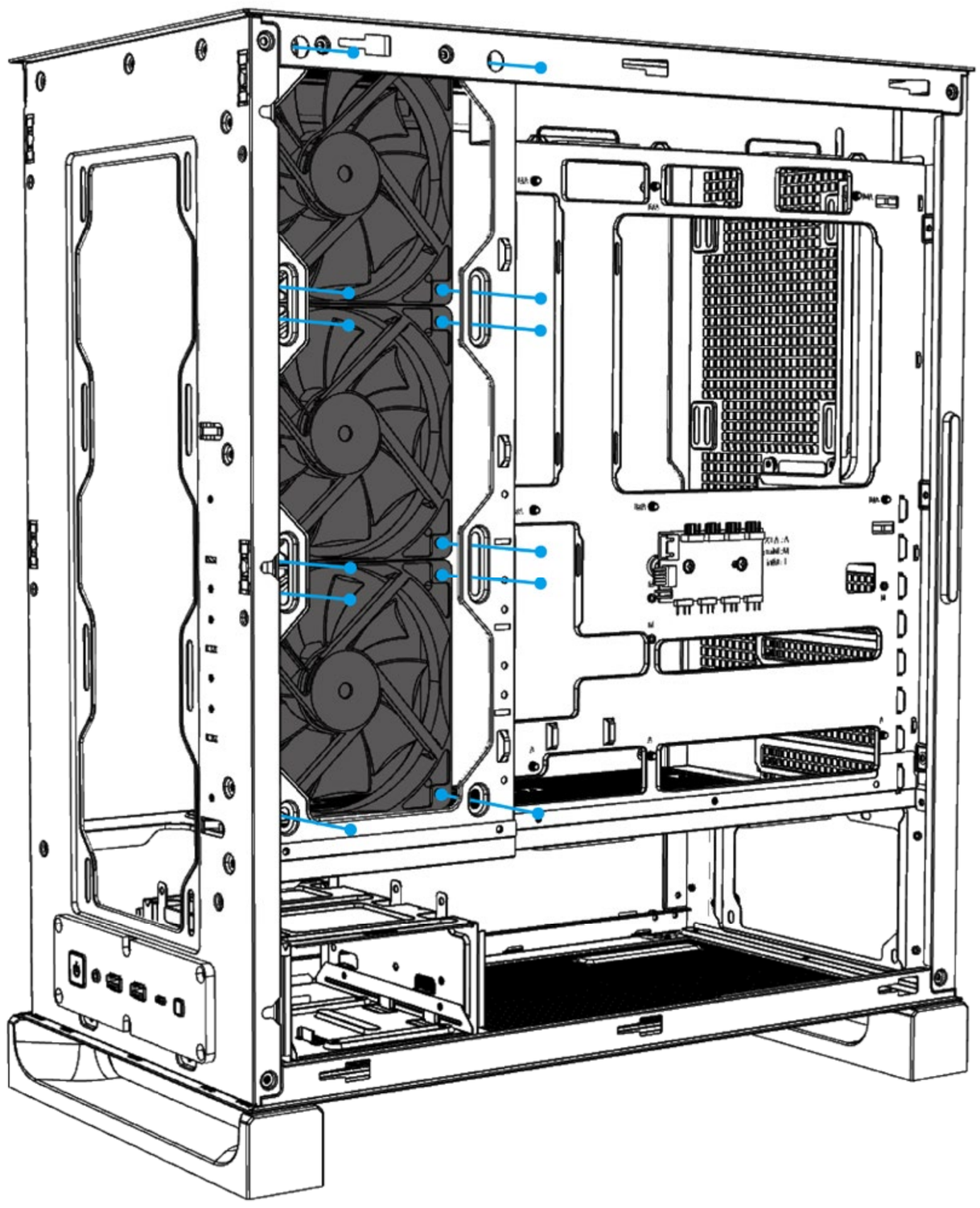

Inferior

Instalación del ventilador

* La longitud del tornillo varía según el grosor del ventilador. Los tornillos del ventilador no están incluidos.

Guía de instalación

Concentrador de ventiladores

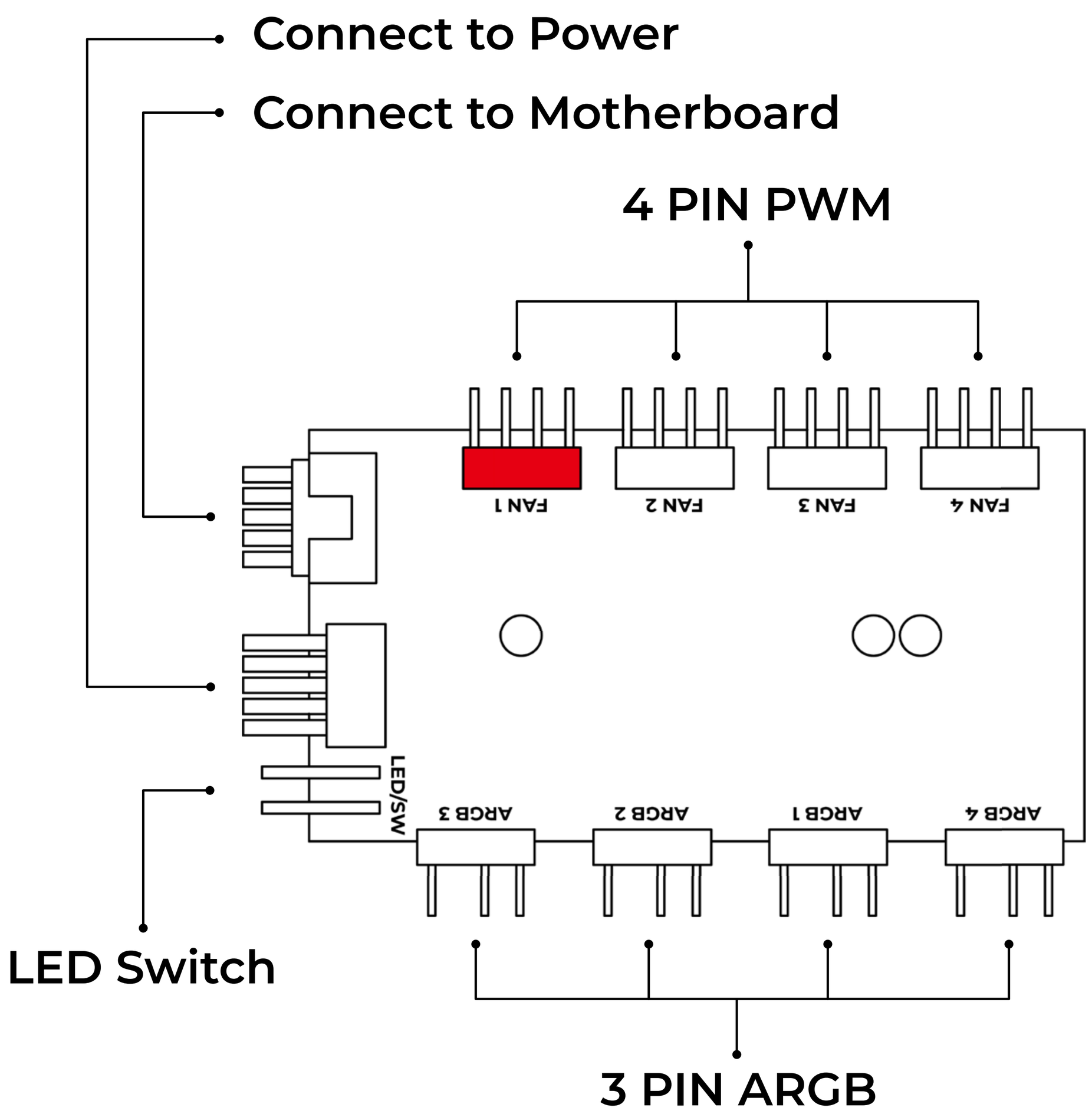

Modos: 18 variaciones de iluminación con memoria de apagado.

1	Persecución de cola de siete colores
2	Flujo de siete colores
3	Estela de siete colores
4	Persecución amarilla y roja
5	Siete colores antihorario
6	Siete colores horario
7	Estela roja
8	Estela amarilla
9	Estela roja y verde
10	Degradado de siete colores
11	Rojo
12	Verde
13	Azul
14	Morado
15	Amarillo
16	Cian
17	Blanco
18	Apagar luz

- Sincronización con la placa base: Mantén presionado el botón durante 3 segundos. El ventilador parpadeará una vez en blanco para cambiar al modo de sincronización con la placa base.
- Salir de sincronización: Presiona brevemente el botón para volver al modo de control de iluminación LED.
- Conector rojo (FAN 1): Permite monitorear la velocidad del ventilador a través de la placa base.

Cables de conexión

Cables de E/S

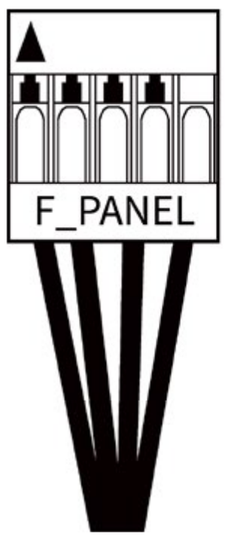

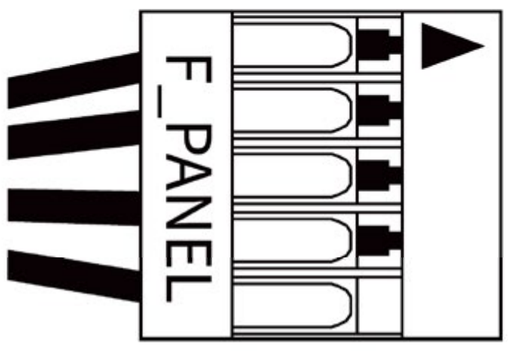

Black(P LED +)	1		2	Black (HDD LED +)
Black(P LED -)	3		4	Black (HDD LED -)
Black(P SW +)	5		6	NC
Black(P SW -)	7		8	NC
Key	9		10	NC

Base de conexiones de audio HD



PORT2_L	BLUE	10	9	BROWN	SENSE2_R
SENSE_SEND	PURPLE	8	7		KEY
PORT2_R	YELLOW	6	5	WHITE	SNAS1_R
	RED	4	3	ORANGE	PRESENCE#
PORT1_L	GREEN	2	1	BLACK	GND

USB 3.2 Gen 1

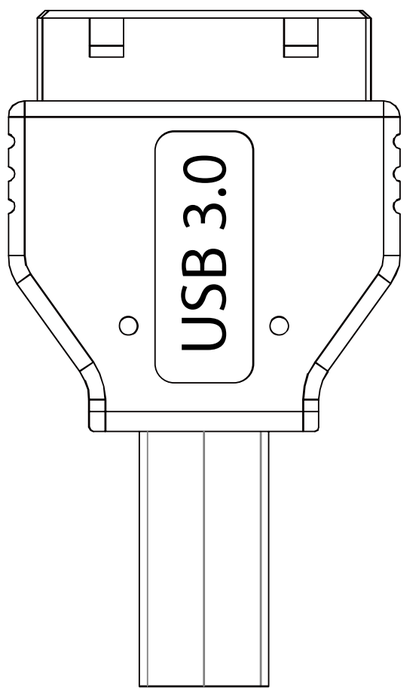

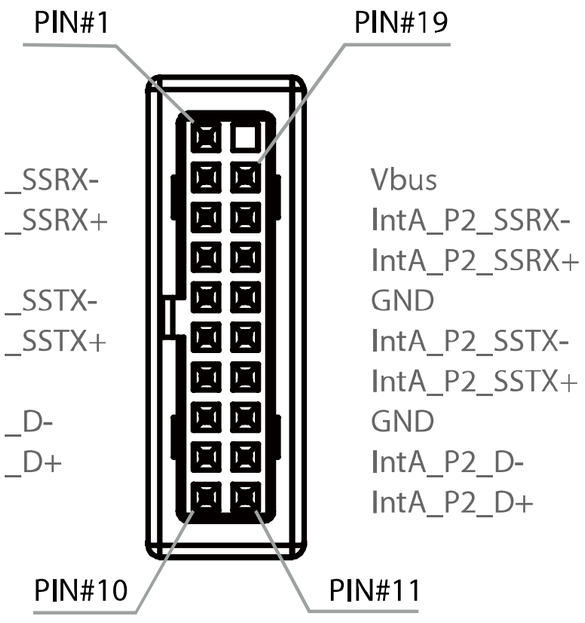

USB 3.2 Gen 2x2 Type-C



Avisos y garantía

Notices

1. Siga el manual del usuario para las pautas de instalación.
2. Cuando instale componentes de PC, utilice las precauciones contra la electricidad estática para evitar daños por descarga electrostática (ESD, Electrostatic Discharge). Estas descargas pueden provocar lesiones al instalador y/o daños al equipo. La instalación incorrecta puede quemar la placa base y otros componentes del sistema.
3. Para evitar cualquier daño, no utilice este producto para ninguna otra finalidad que no sea para la que ha sido pensada.
4. Cualquier modificación puede dañar el producto.
5. Desinstale y quite todos los dispositivos internos antes de transportar o desplazar el producto. (Entre estos dispositivos se encuentran la fuente de alimentación, las unidades de disco duro, la unidad de CD-ROM, la placa base, la CPU, etc.)
6. Cuando almacene el ventilador, mantenga este producto alejado de altas temperaturas. Manténgase alejado de máquinas que puedan provocar altas temperaturas, como por ejemplo, calefactores.
7. Para obtener más asistencia técnica, visite el sitio web del foro de InWin en https://forum.in-win.com/

Warranty

* Para obtener información más detallada sobre la garantía, visite el sitio web para minoristas de InWin en www.in-win.com.
* El producto real está sujeto a cambios sin previo aviso. In Win Development Inc. se reserva el derecho de realizar modificaciones finales.

D LITE FLEX



Innovation from
Inception to Integration

Copyright © 2026 In Win Development Inc. All Rights Reserved