

PRISM

Manual del Usuario

InWin ATX PC Case

STUNNING MID TOWER CASE

Información en video del producto

Vídeo del product PRISM

Vídeo de instalación del PRISM

Our adventure begins

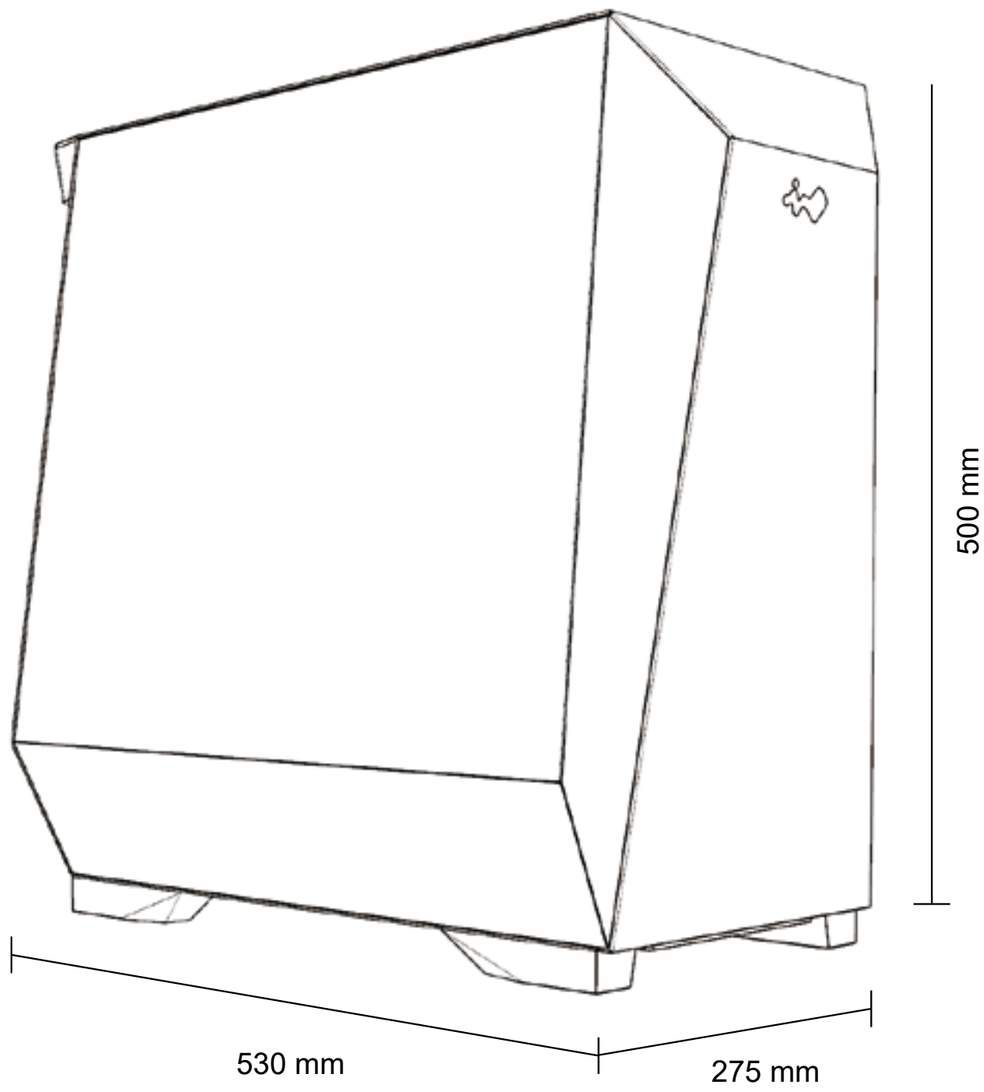

Especificaciones

Modelo	PRISM
Número de modelo	IW-CS-PRISMBLK-4VX120, IW-CS-PRISMWHI-4VX120P
Colores	Negro, Blanca
Tipo de caja	Media torre
Material de la caja	SPCC, Vidrio templado
Compatibilidad de la placa base	ATX, Micro-ATX, Mini-ITX
Ranuras de expansión	7 x PCI-E (Cable elevador opcional; no incluida en el paquete)
Compatibilidad máxima	Longitud de la GPU: 435 mm Altura del disipador de la CPU: 175 mm
Puertos delanteros	1 x USB 3.2 Gen 2x2 Type-C 2 x USB 3.2 Gen 1 HD Audio Combo Interruptor de control de iluminación LED
Bahías de unidad internas	2 x 3.5" & 2 x 2.5" (2.5" SSD H 7 mm Max.)
Compatibilidad con soluciones térmicas	Ventilador: Frontal: 3 x 120 / 140 mm Superior: 3 x 120 / 2 x 140 mm Trasero: 1 x 120 mm Lateral: 3 x 120 mm (4 ventiladores InWin VX120/VX120P preinstalados) Radiador: Frontal: 1 x 240 / 360 mm Superior: 1 x 240 / 280 / 360 mm Trasero: 1 x 120 mm Lateral : 1 x 240 / 360 mm
Compatibilidad con fuentes de alimentación	PSII: ATX12V - Longitud de hasta 238 mm
Dimensiones del producto (AL x AN x FO)	530 x 275 x 500 mm
Dimensiones del paquete (AL x AN x FO)	583 x 370 x 638 mm
Peso neto	10.01 Kg
Peso bruto	12.3 Kg
* Nuestros productos cumplen la normativa RoHS. * Las especificaciones pueden variar en función de las diferentes regiones.	

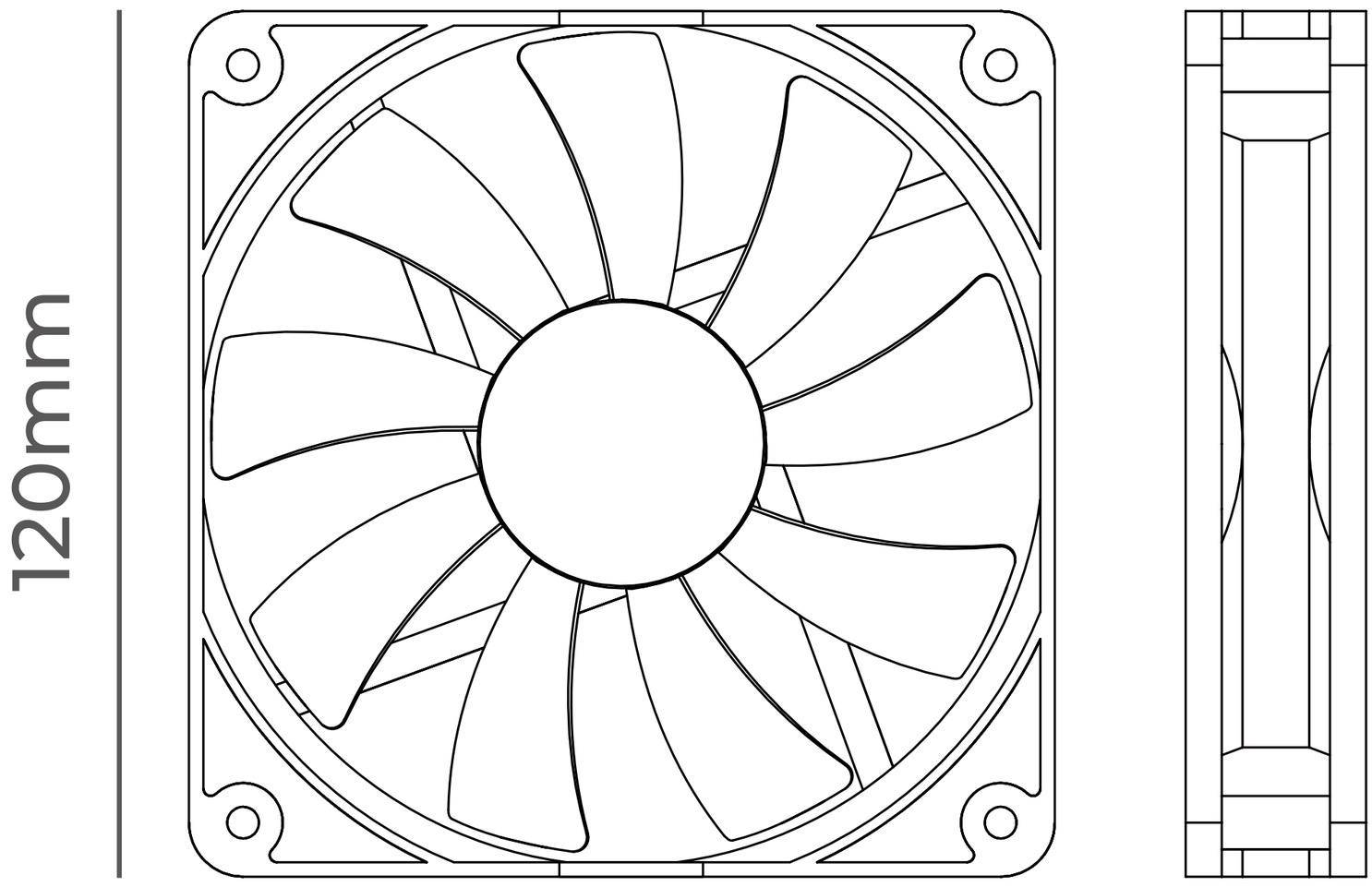

Especificaciones

Nombre del producto	VORTEX
Cantidad Incluida	Paquete individual
Style	Aspa normal
Número de modelo	IW-FN-VX120-1PK, IW-FN-VX120P-1PK
Colores	Negro, Blanca
Tamaño del ventilador	120 x 120 x 25 mm
Material	PC, PBT
Voltaje nominal	DC 12V
Potencia nominal	2.76W
Corriente nominal	0.23A
Voltaje nominal RGB direccionable	DC 5V
Potencia nominal RGB direccionable	1.45W
Corriente nominal RGB direccionable	0.29A
Modo de velocidad	PWM 600 - 1600 RPM
Flujo de aire	66.37 CFM
Presión del aire	1.4 mm/ H2O
LED	RGB direccionable
Conector (M/B)	4-Pin (12V, PWM), 3-Pin (5V, ARGB)
Nivel de ruido	31.7 dB(A)
Tipo de rodamiento	Hydro Bearing

* Los productos de InWin cumplen las normativas RoHS.
* Las especificaciones pueden variar en función de las diferentes regions.

Bolsa con accesorios

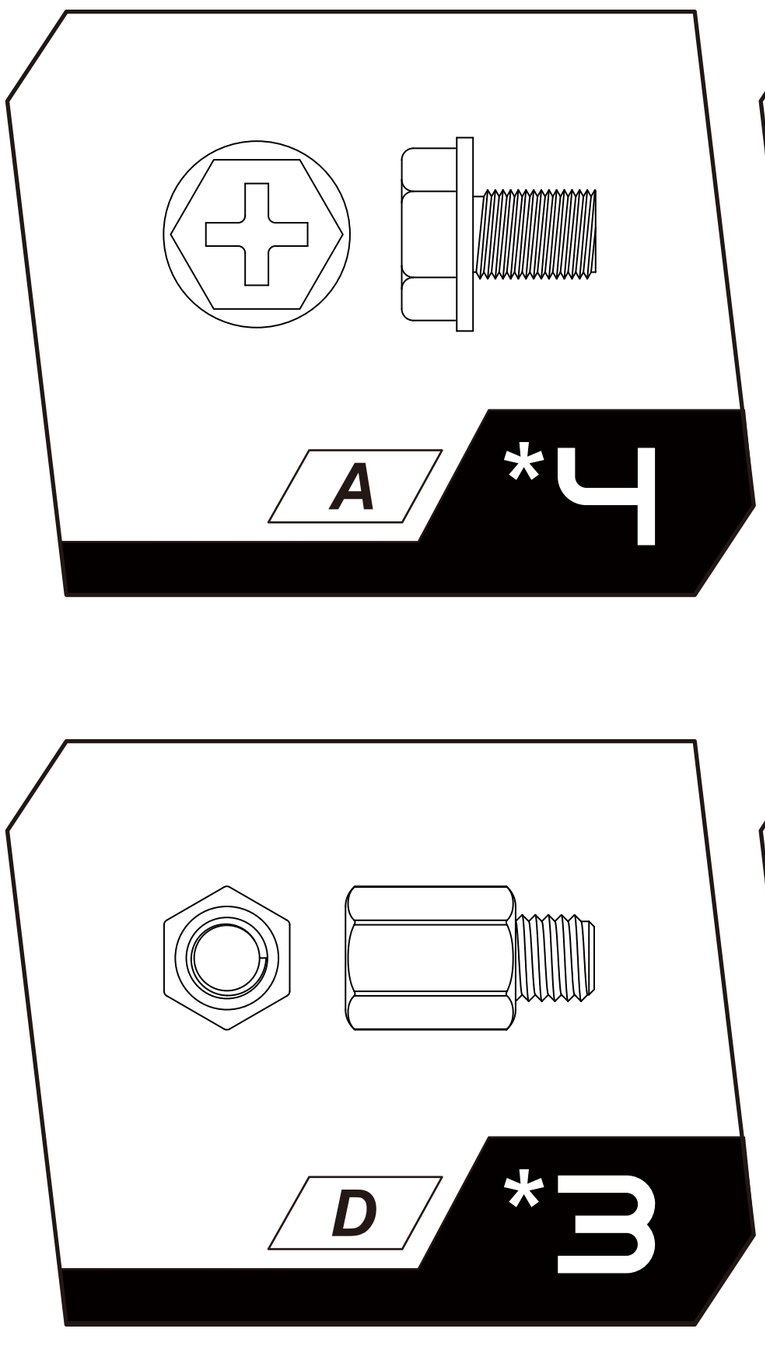

A	Tornillos PSU
B	Tornillos del cable elevador PCI-E / disco duro de 2.5"
C	Tornillos la placa base / disco duro de 3.5"
D	Separadores de placa base

E	Separadores de cables para tarjetas elevadoras PCI-E
F	Toma de separador de placa base
G	Brida para cables
H	Hebilla de plástico
I	Brida para cables con velcro
J	Tarjeta de código QR
K	Cable PWM adaptador uno a cuatro
L	Tornillos para ventilador frontal
M	Paño de limpieza

Estructura de la caja

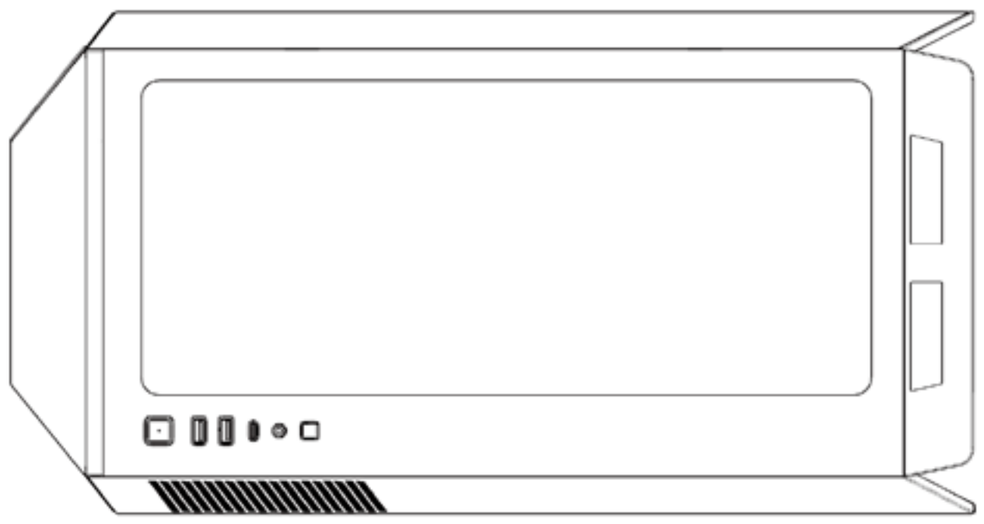

Parte

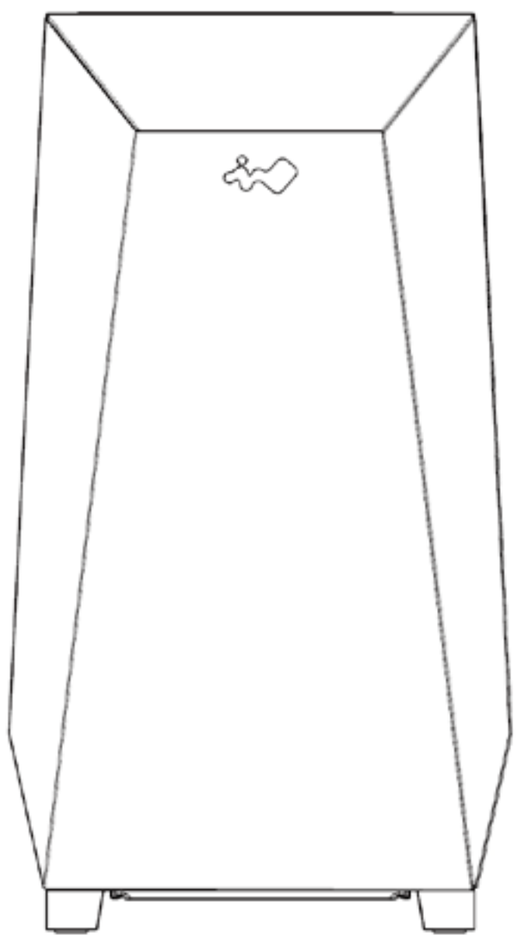

Parte

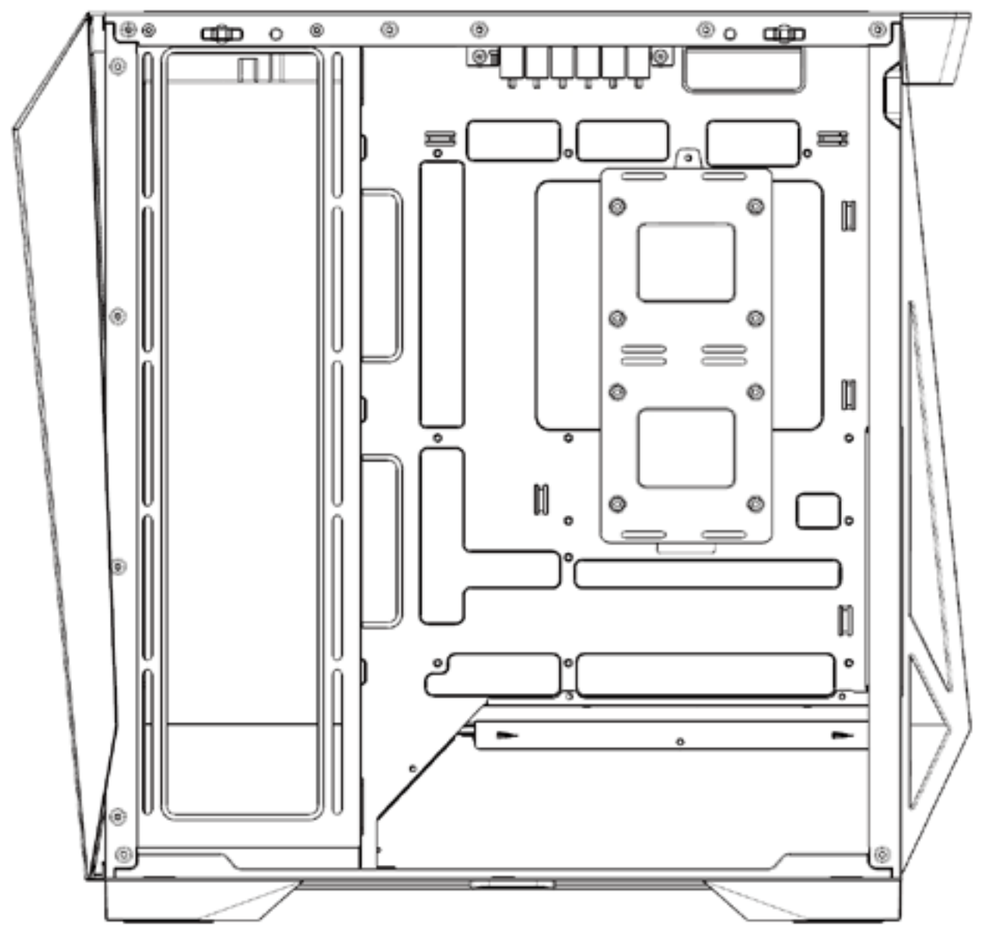

Parte

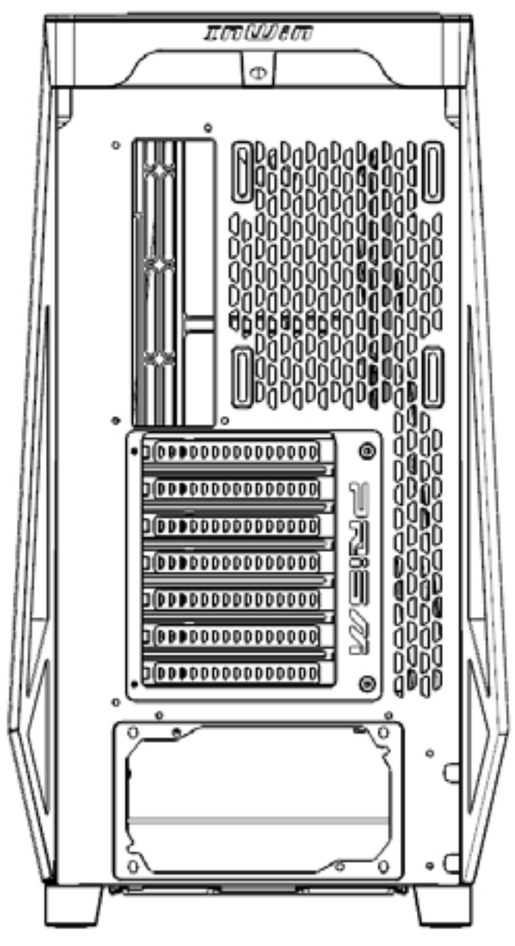

frontal

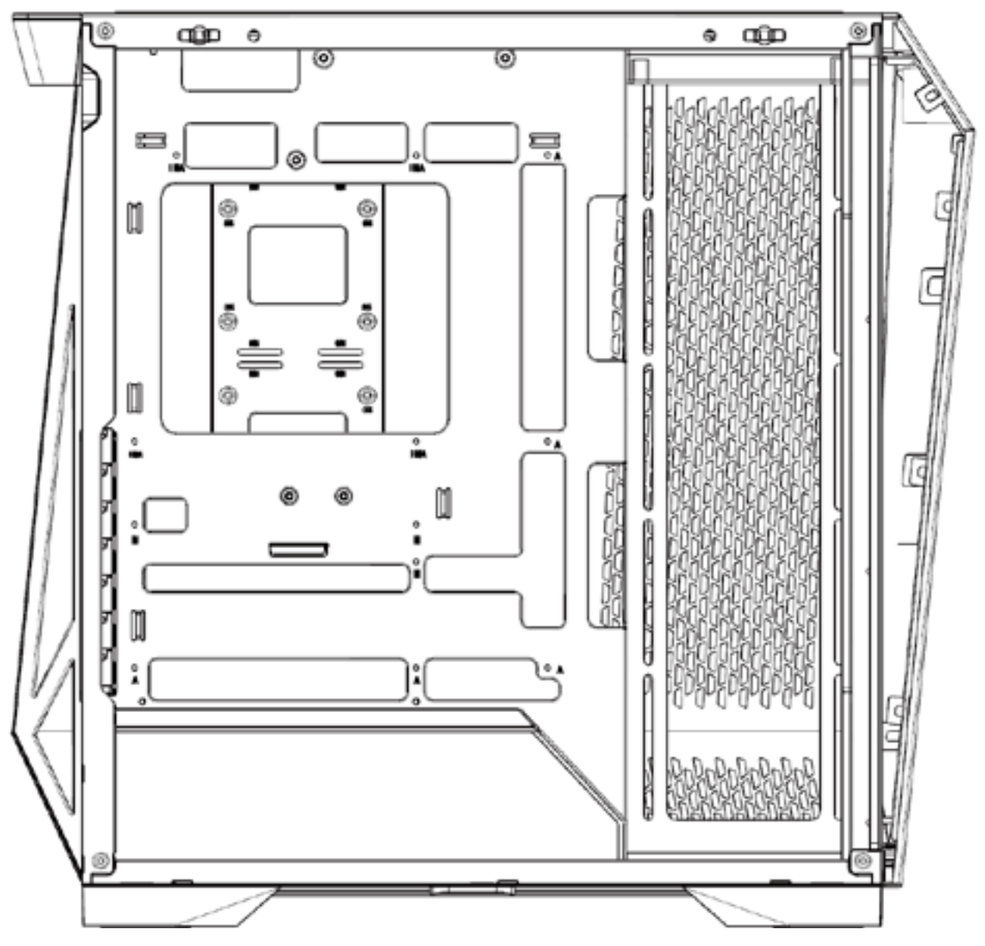

trasera

superior

Estructura de la caja

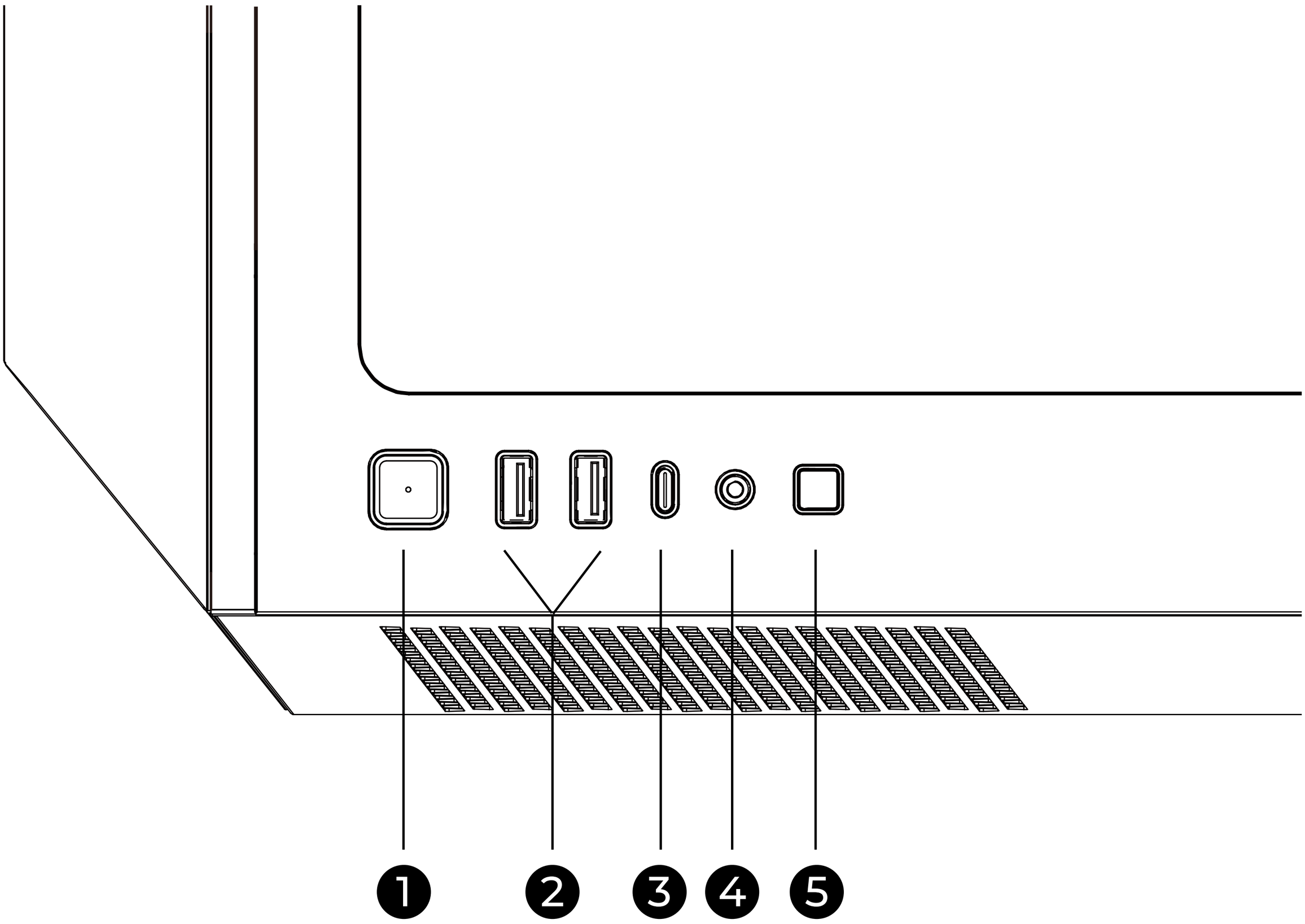

1	Botón de alimentación
2	USB 3.2 Gen 1
3	USB 3.2 Gen 2x2 Type-C
4	HD Audio Combo (CTIA – SPK/Mic)
5	Interruptor de control de iluminación LED

Estructura de la caja

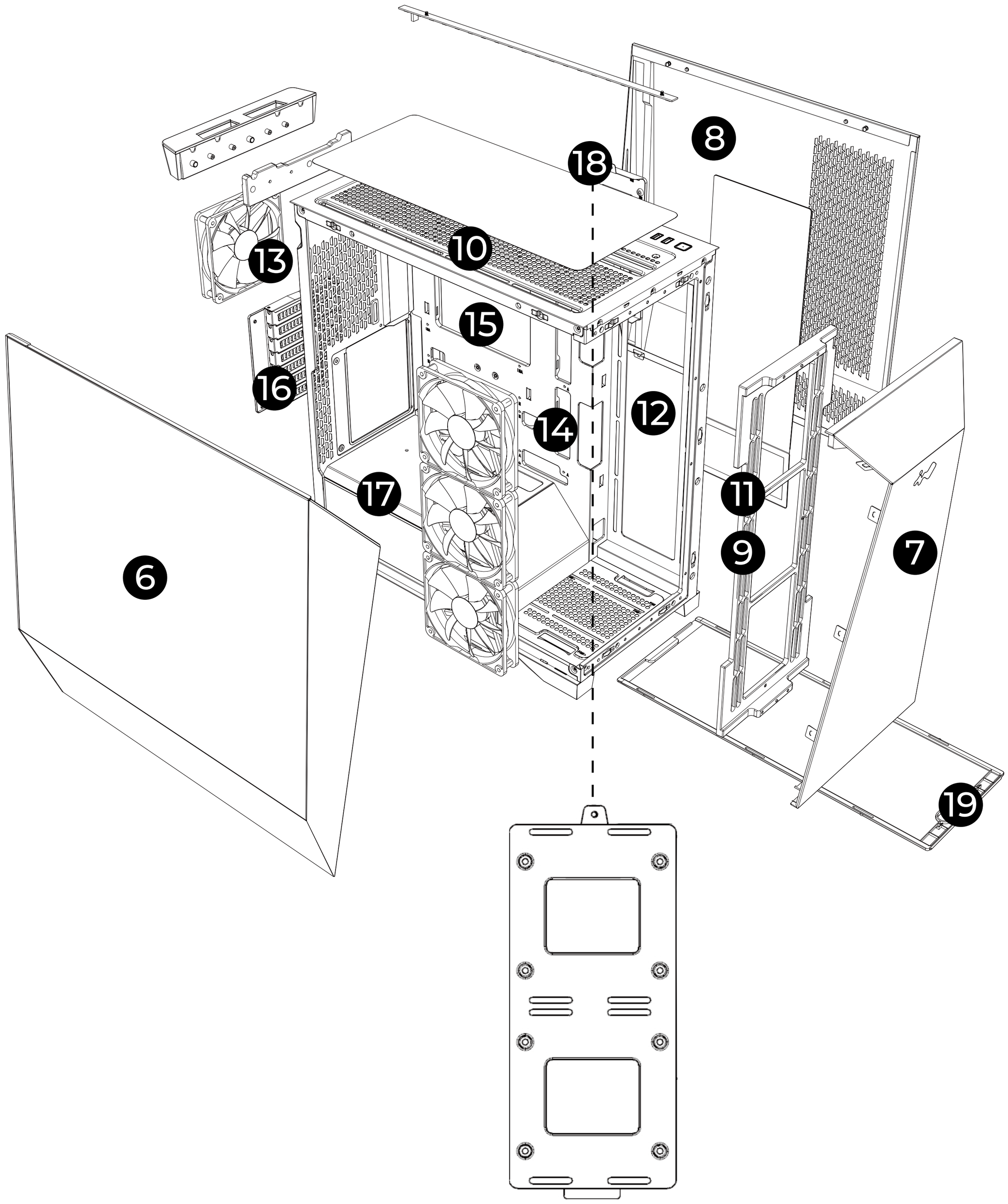

6	Paneles laterales de vidrio templado
7	Panel frontal de la rejilla
8	Panel lateral SPCC
9	Soporte de ventilador transparente
10	Área de instalación del radiador y del ventilador superior
11	Área de instalación del radiador ydel ventilador frontal
12	Área de instalación del radiador y del ventilador lateral(3 ventilador InWin VX120 preinstalado)

13	Área de instalación del radiador y del ventilador tresero (1 ventilador InWin VX120 preinstalado)
14	Área de instalación de la placa base
15	Orificio recortado para instalación del disipador de la CPU
16	Soporte de ranura PCI-E giratorio
17	Área de instalación de la fuente de alimentación
18	Bahía para unidades de 3.5" / 2.5"
19	Filtro de polvo para ventilador

Guía de instalación

1. Abrir el chasis

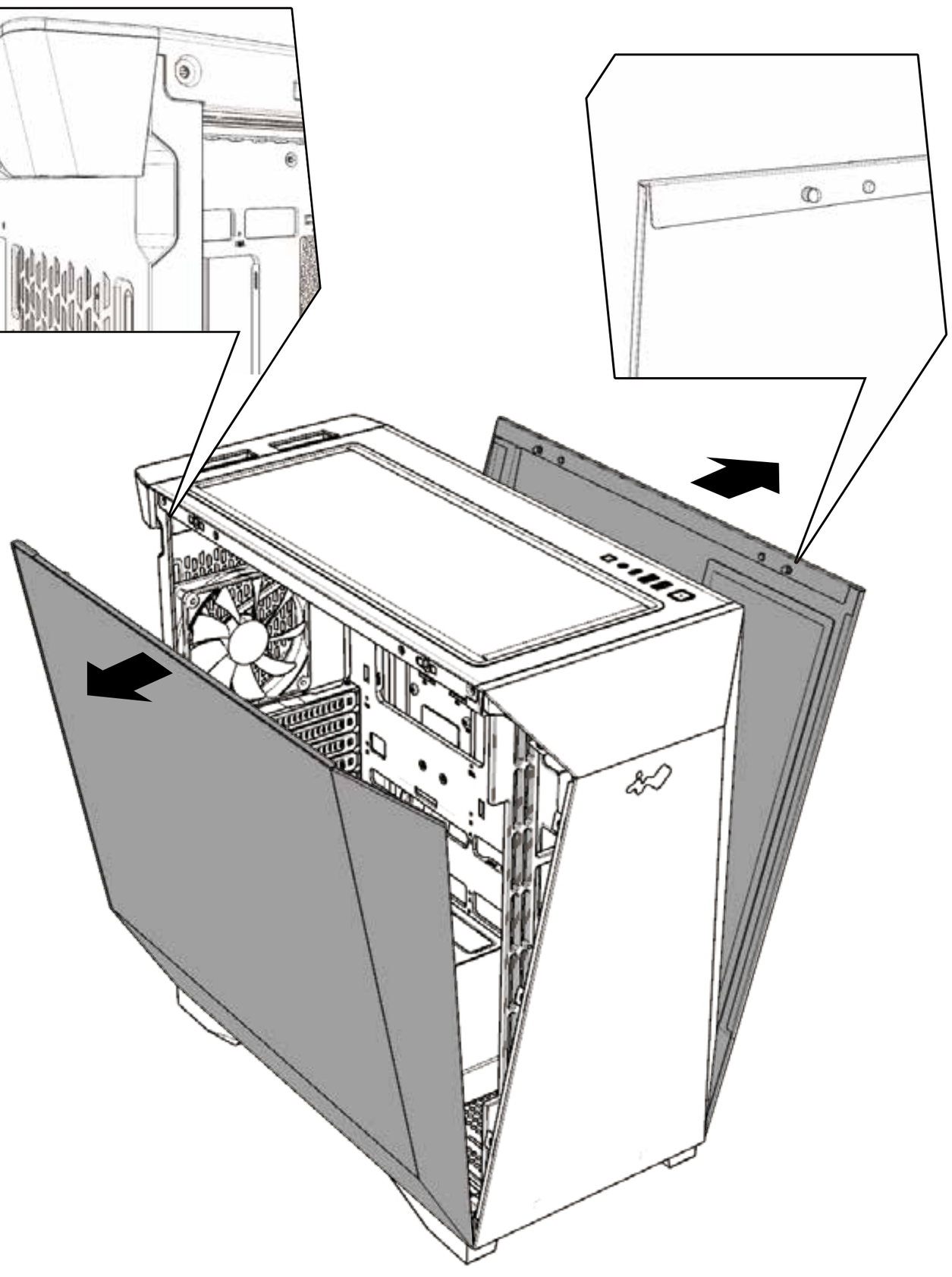

2. Quitar panel frontal

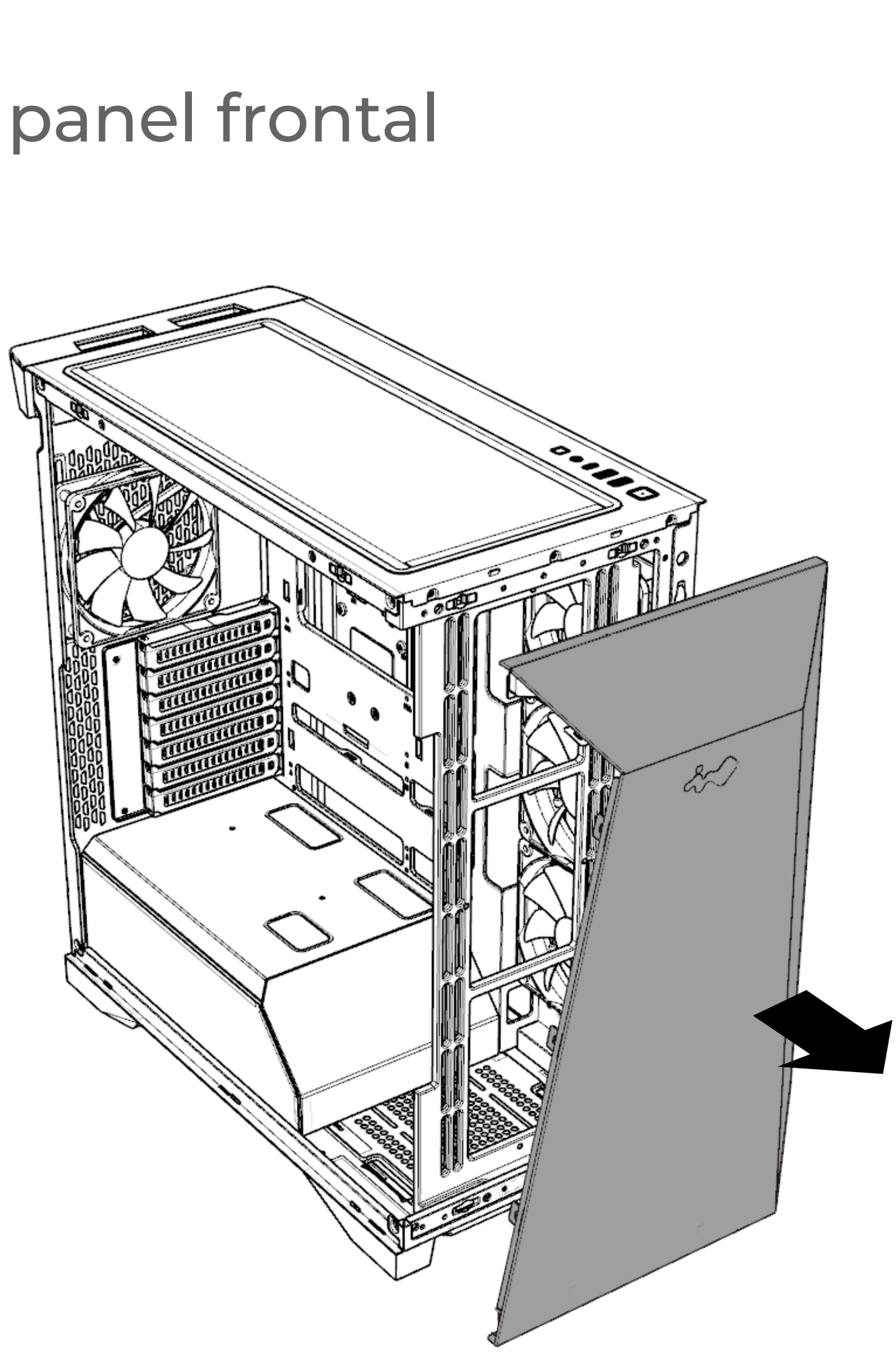

Guía de instalación

3. Instalación de la placa base

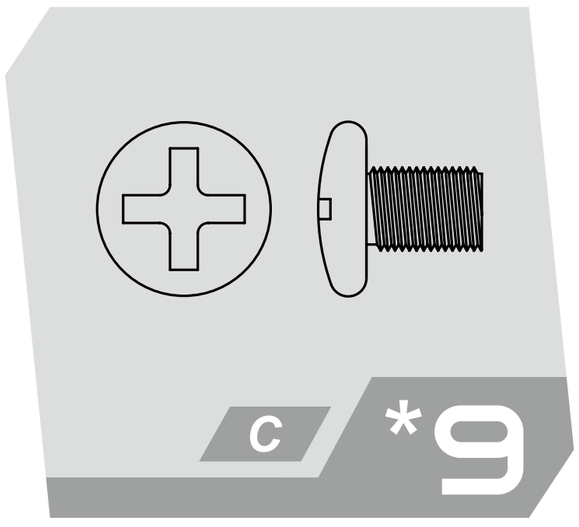

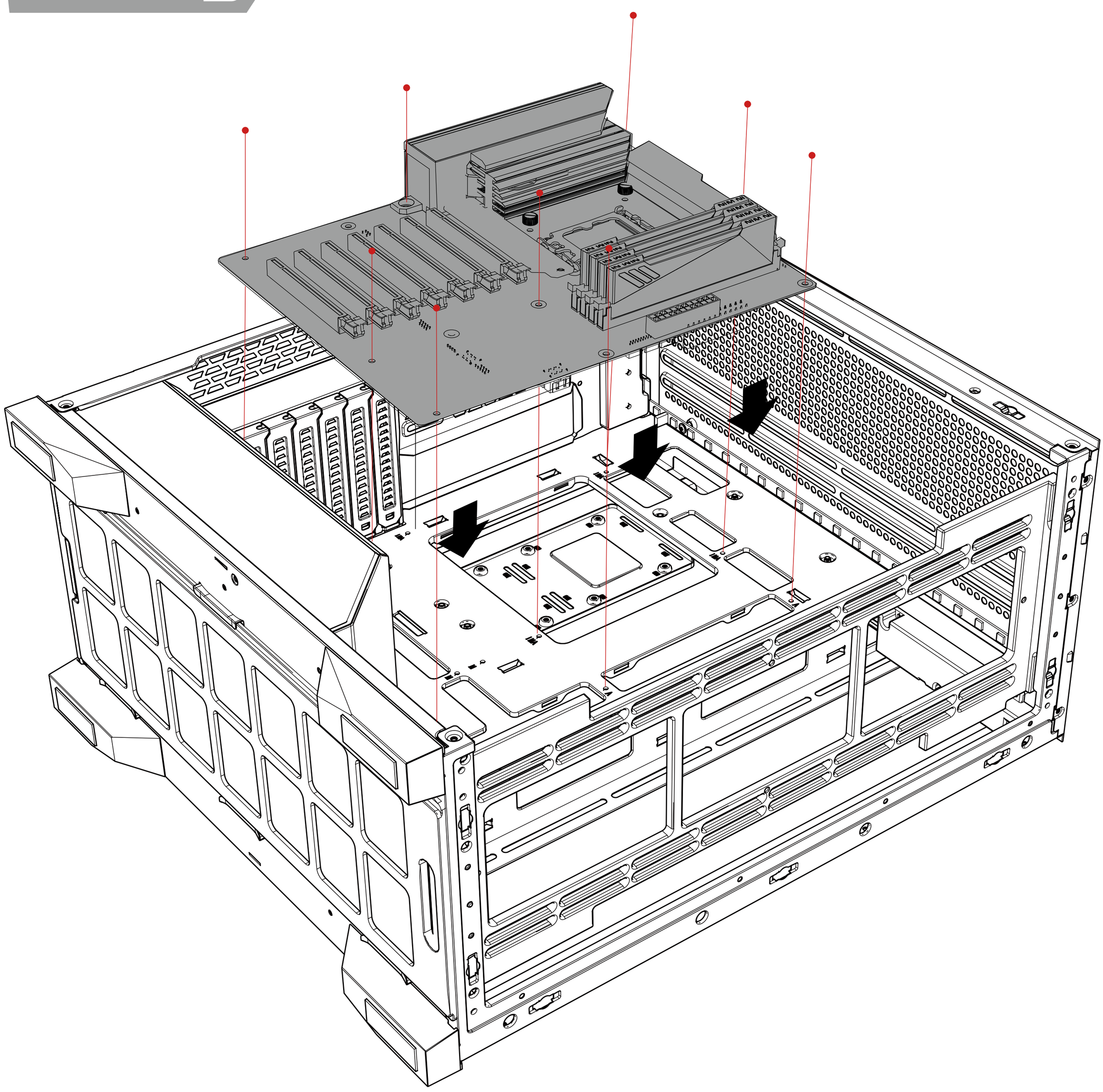

Guía de instalación

4. Instalación de la tarjeta de expansión

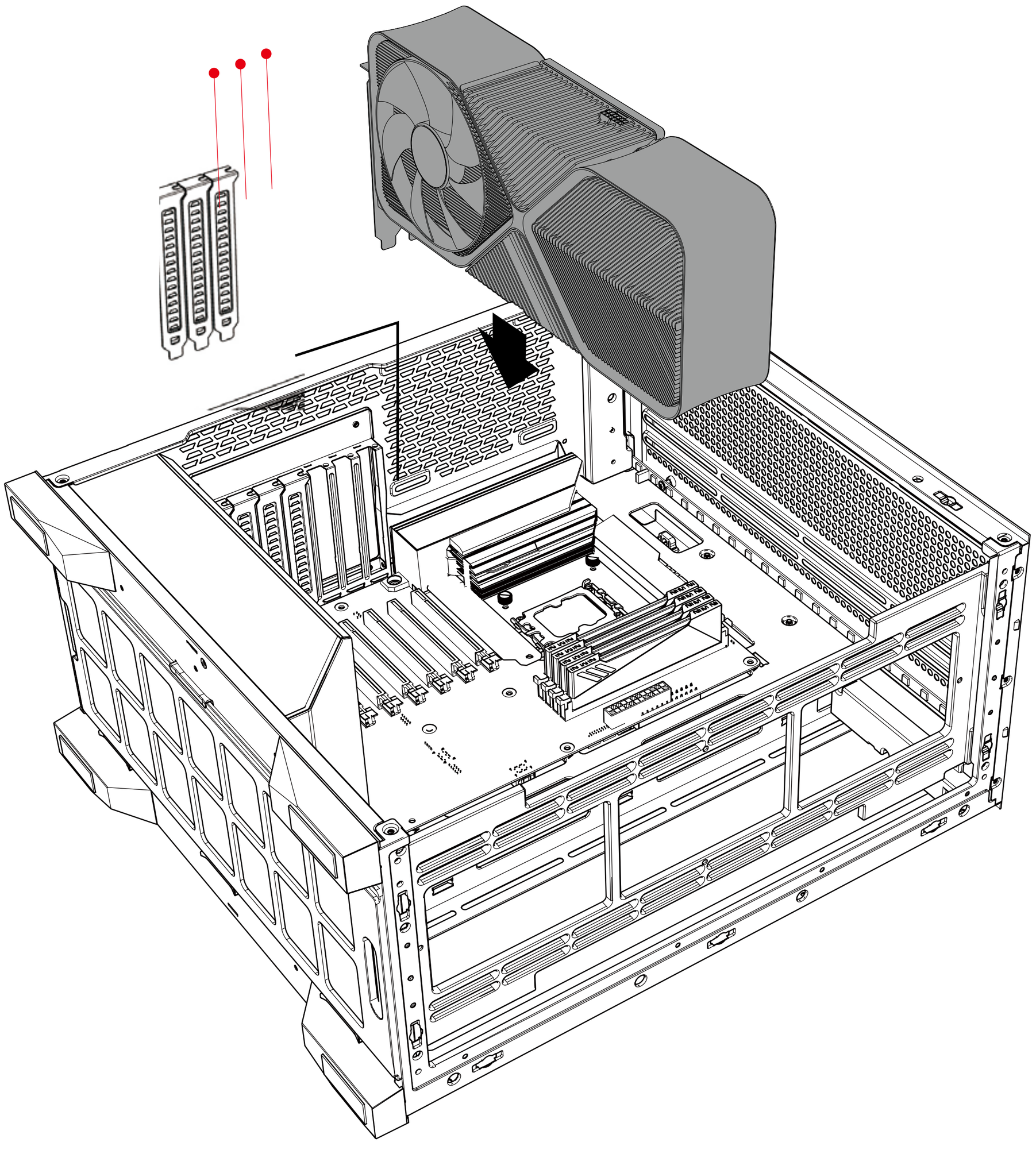

5. Instalación de la tarjeta de expansión

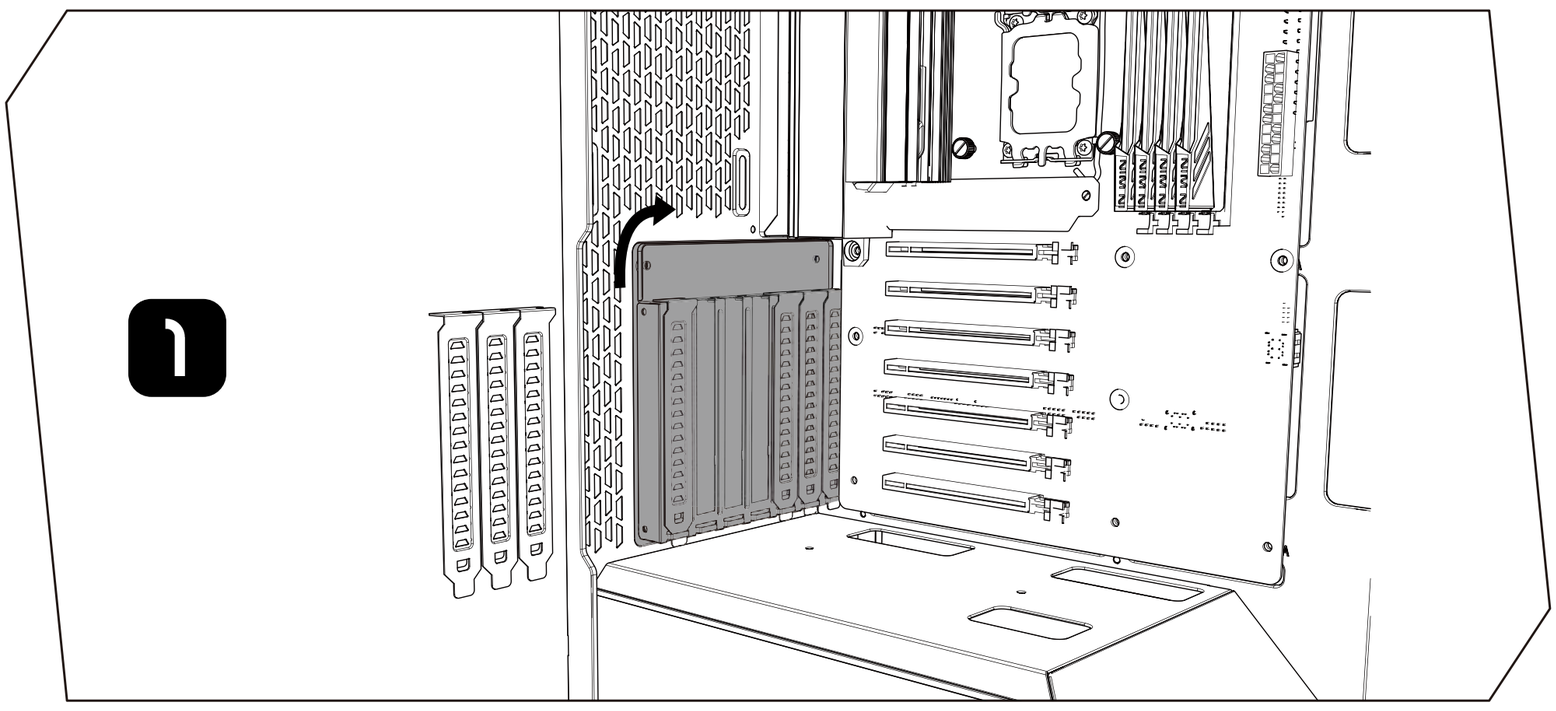

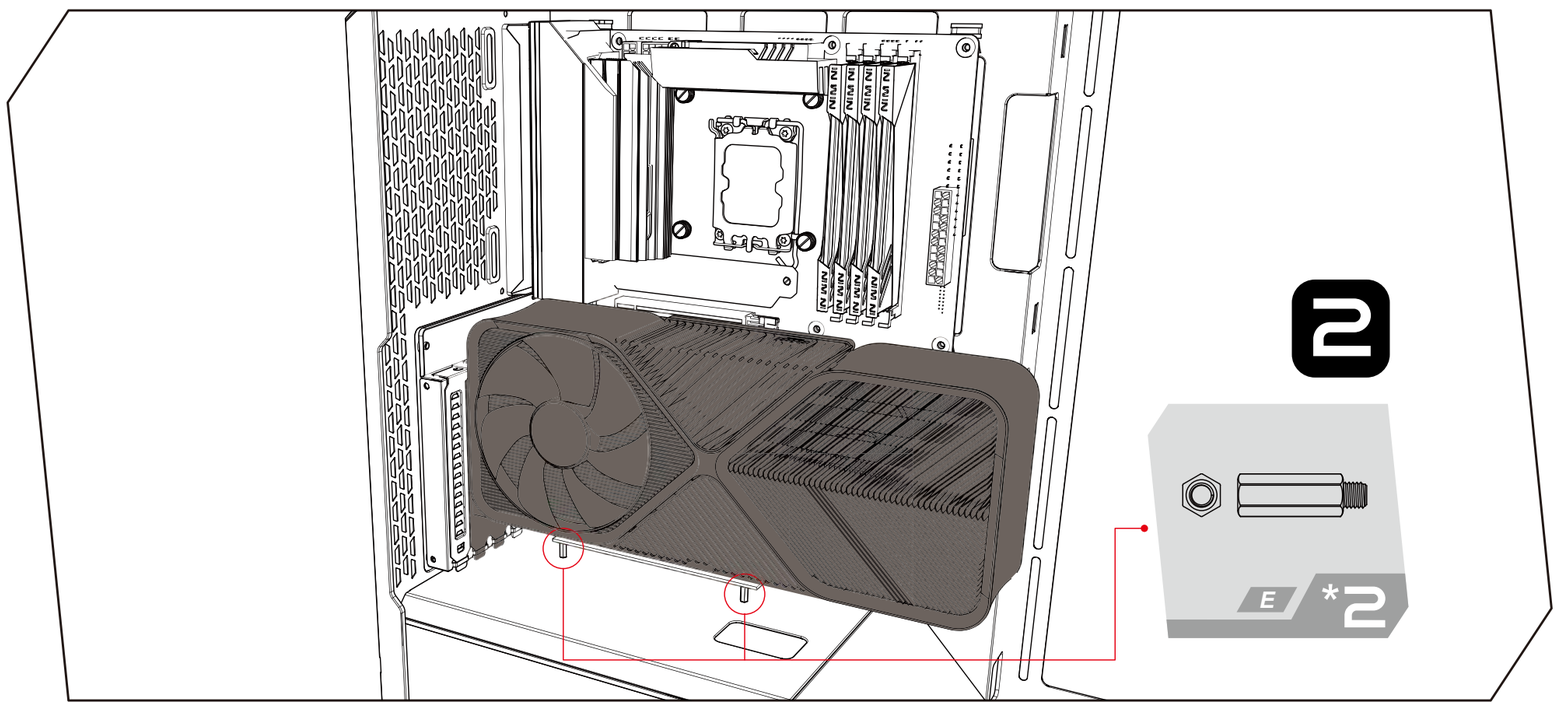

Guía de instalación

6. Instalación de la fuente de alimentación

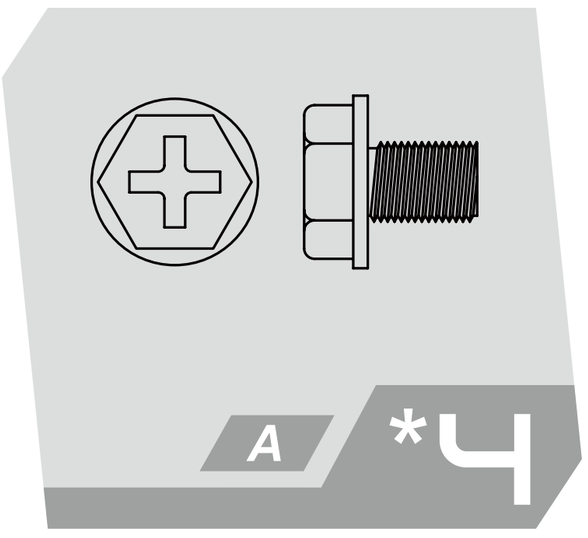

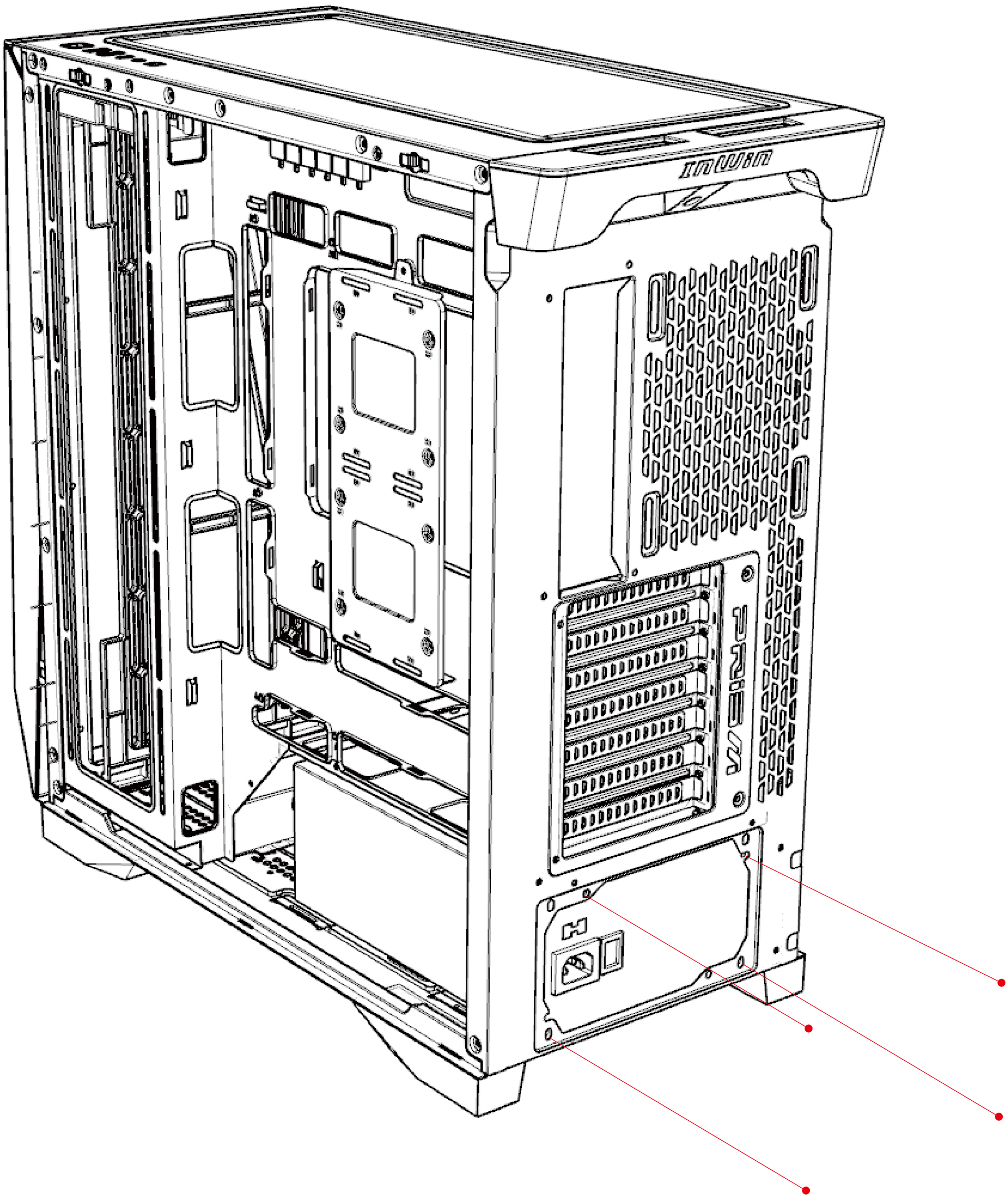

Guía de instalación

7. Instalación de bahías para unidades de 2,5"

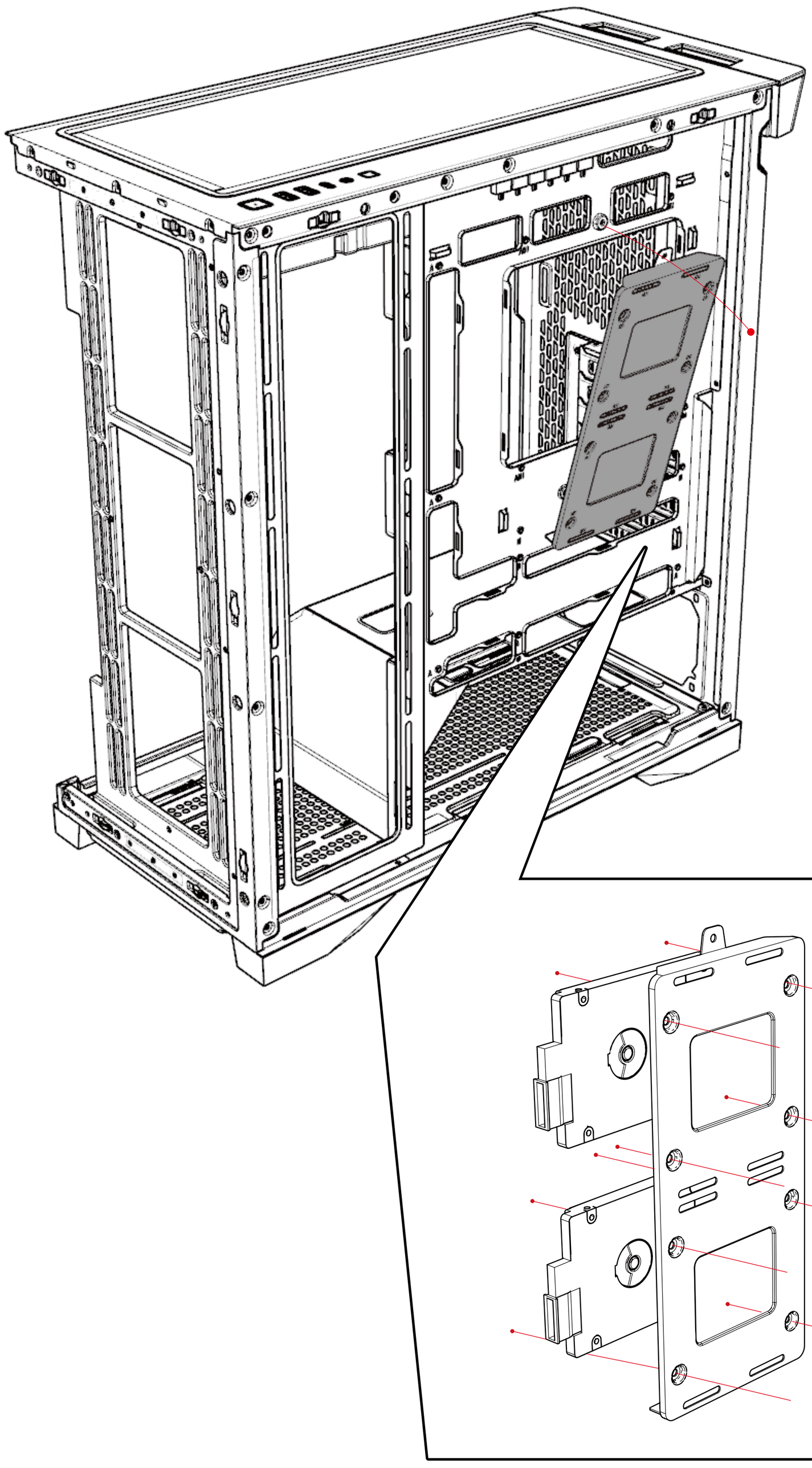

* Parte superior de la SSD: Altura máx. 9,5 mm
* Parte inferior de la SSD: Altura máx. 7 mm

Guía de instalación

8. Instalación de bahías para unidades de 3,5"

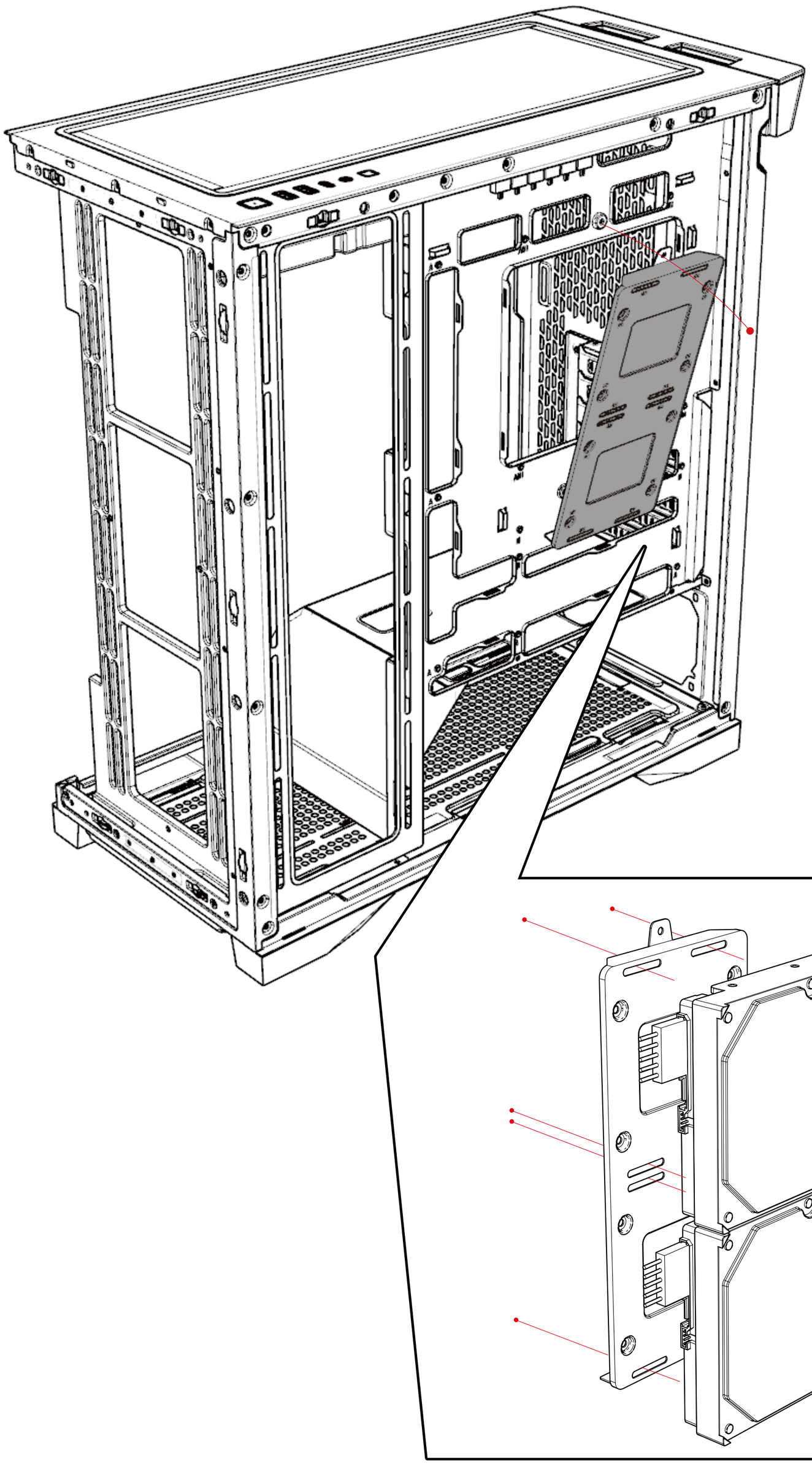

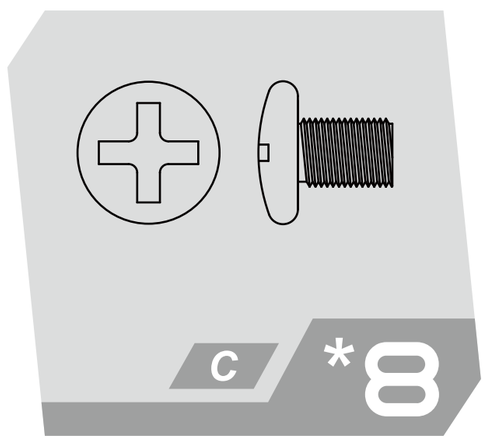

Guía de instalación

9. Instalación del ventilador y del radiador de refrigeración por líquido

Lateral

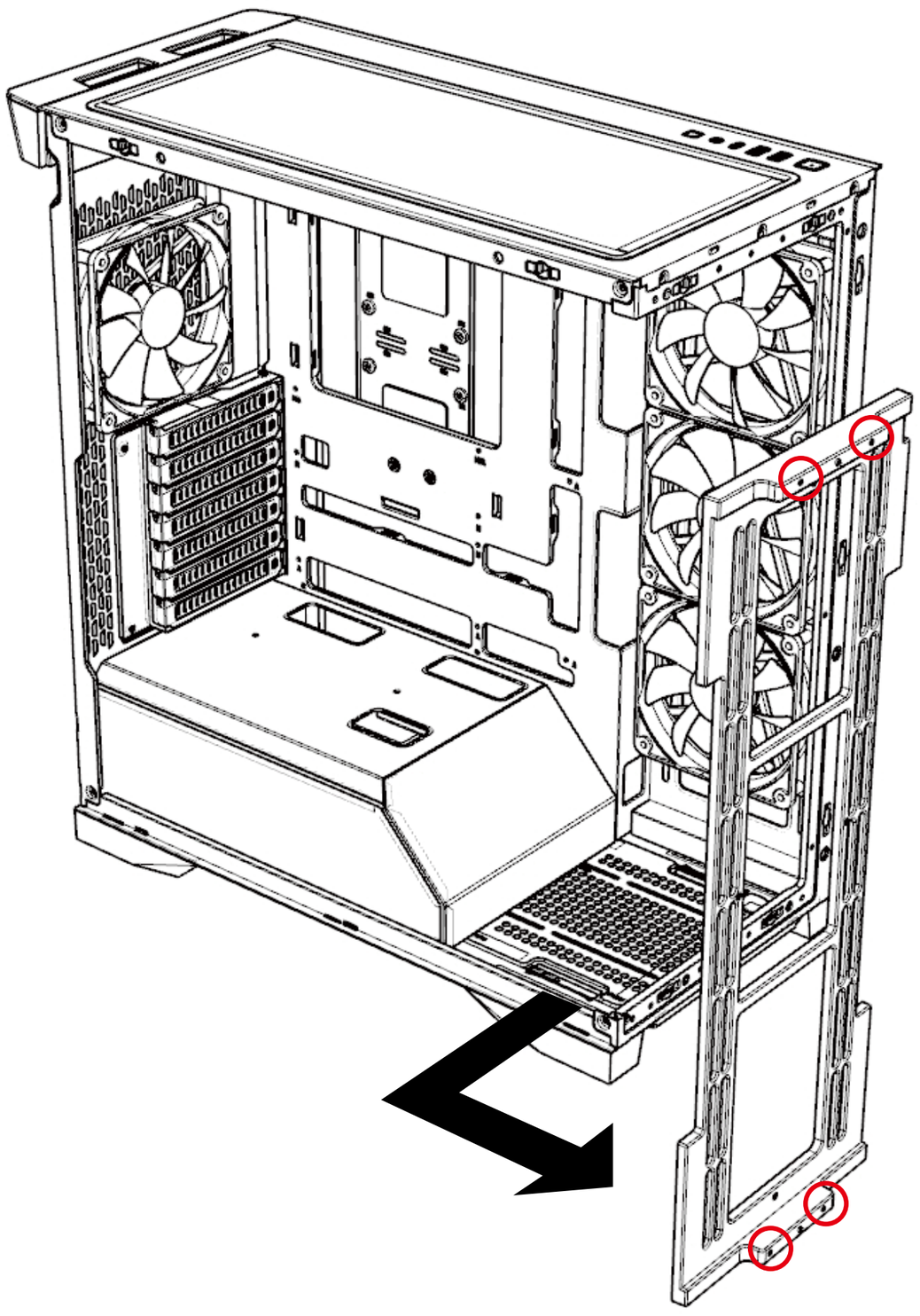

Quitar el soporte de ventilador transparente

*Sugerencia: Utilice un destornillador manual con giro manual para quitar el soporte transparente del ventilador.

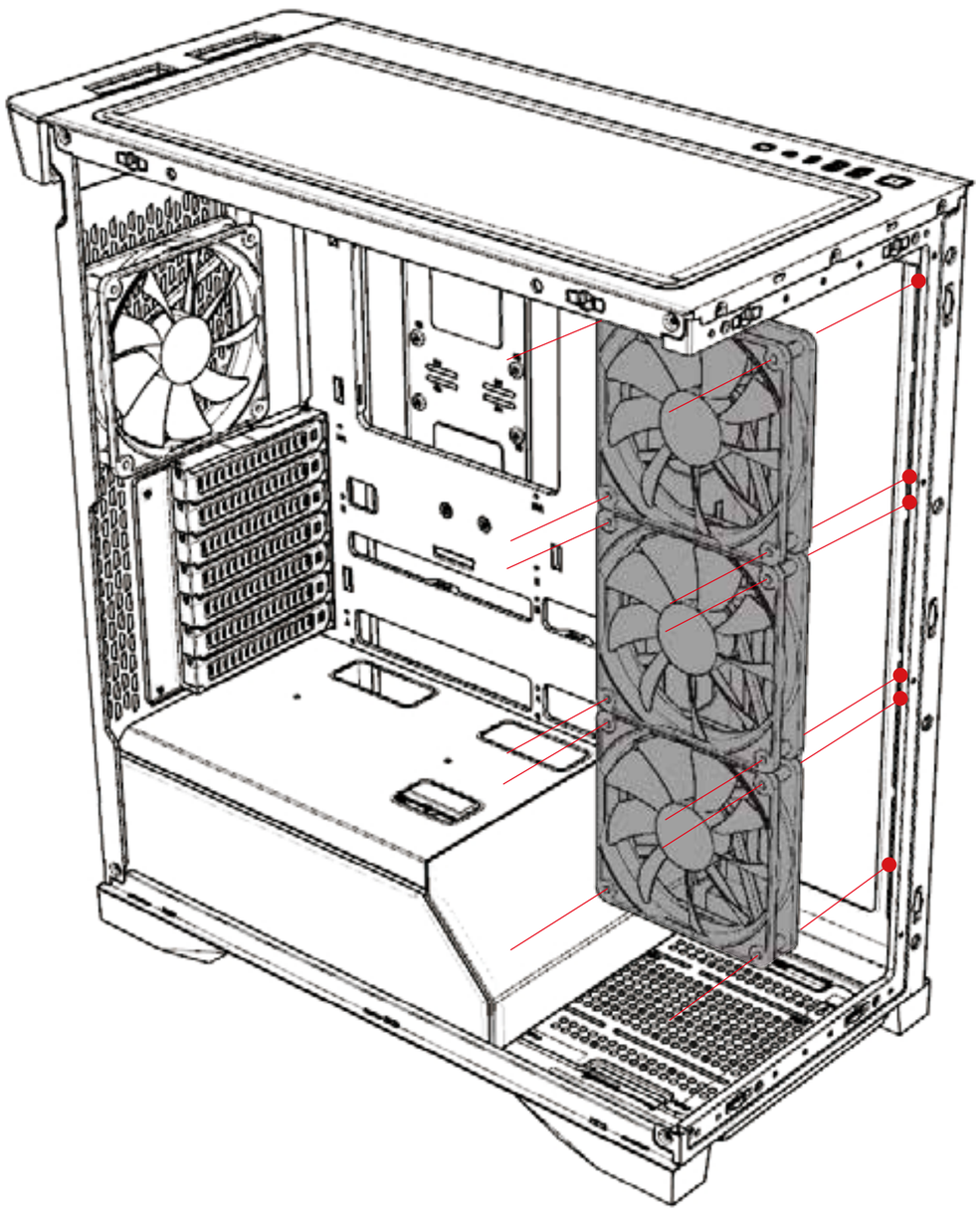

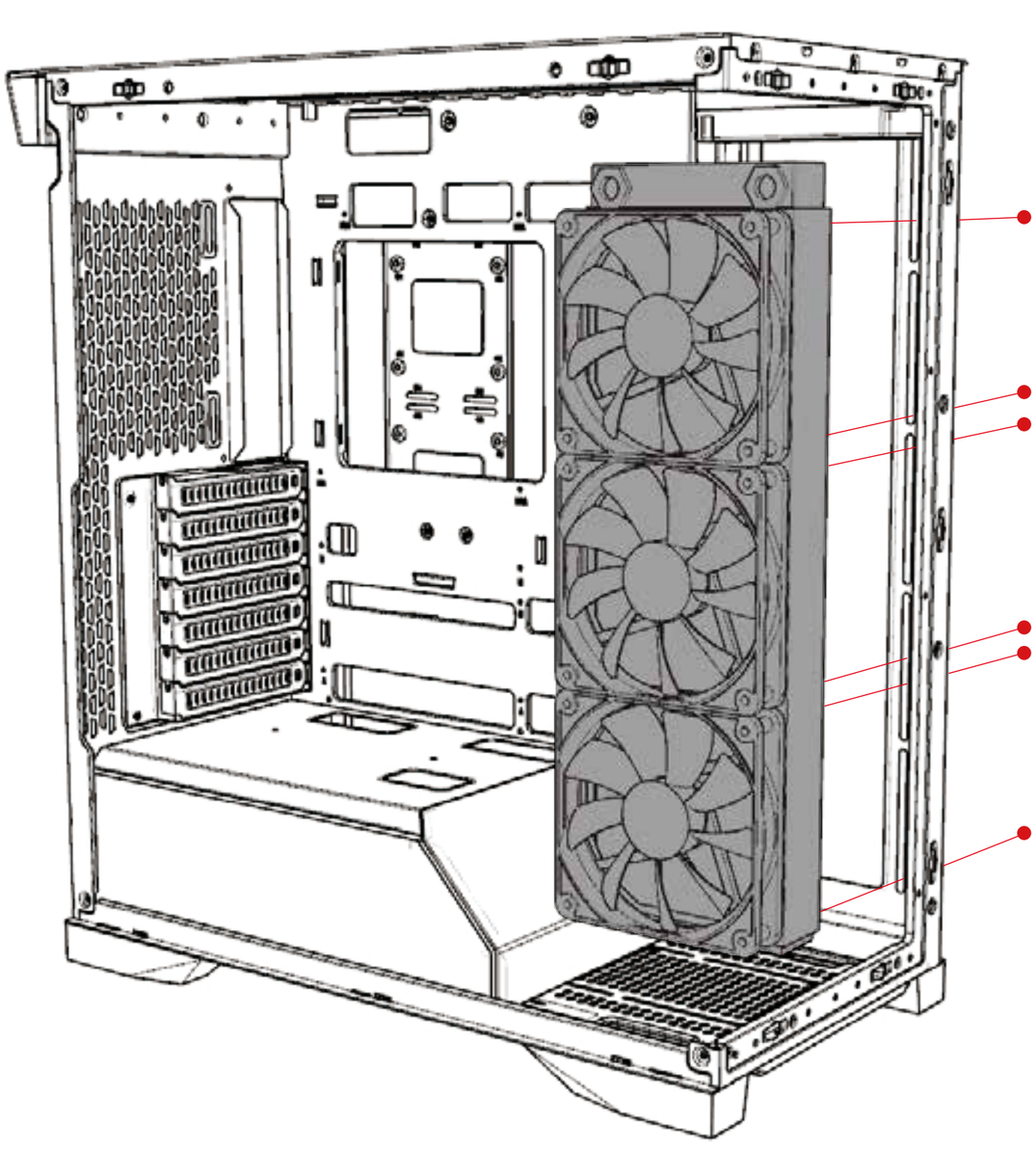

Guía de instalación

9. Instalación del ventilador y del radiador de refrigeración por líquido

Parte frontal

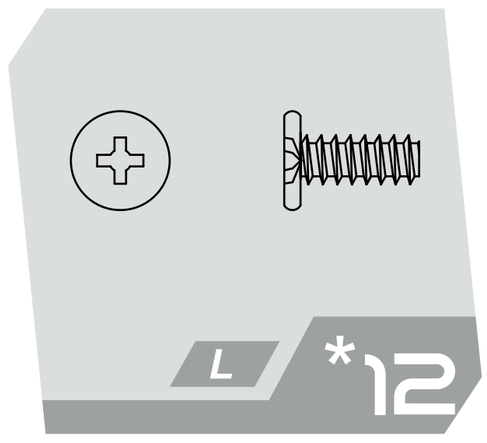

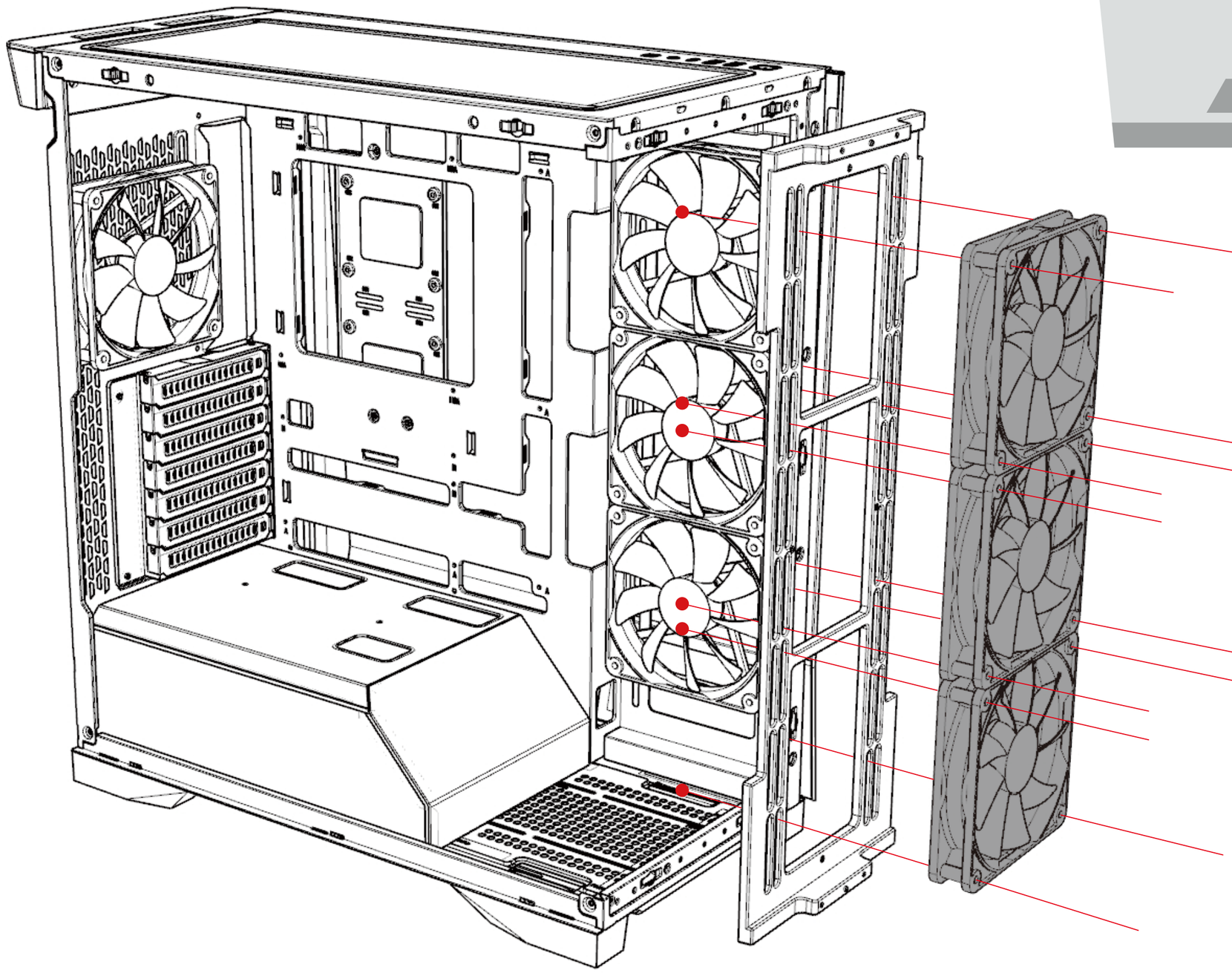

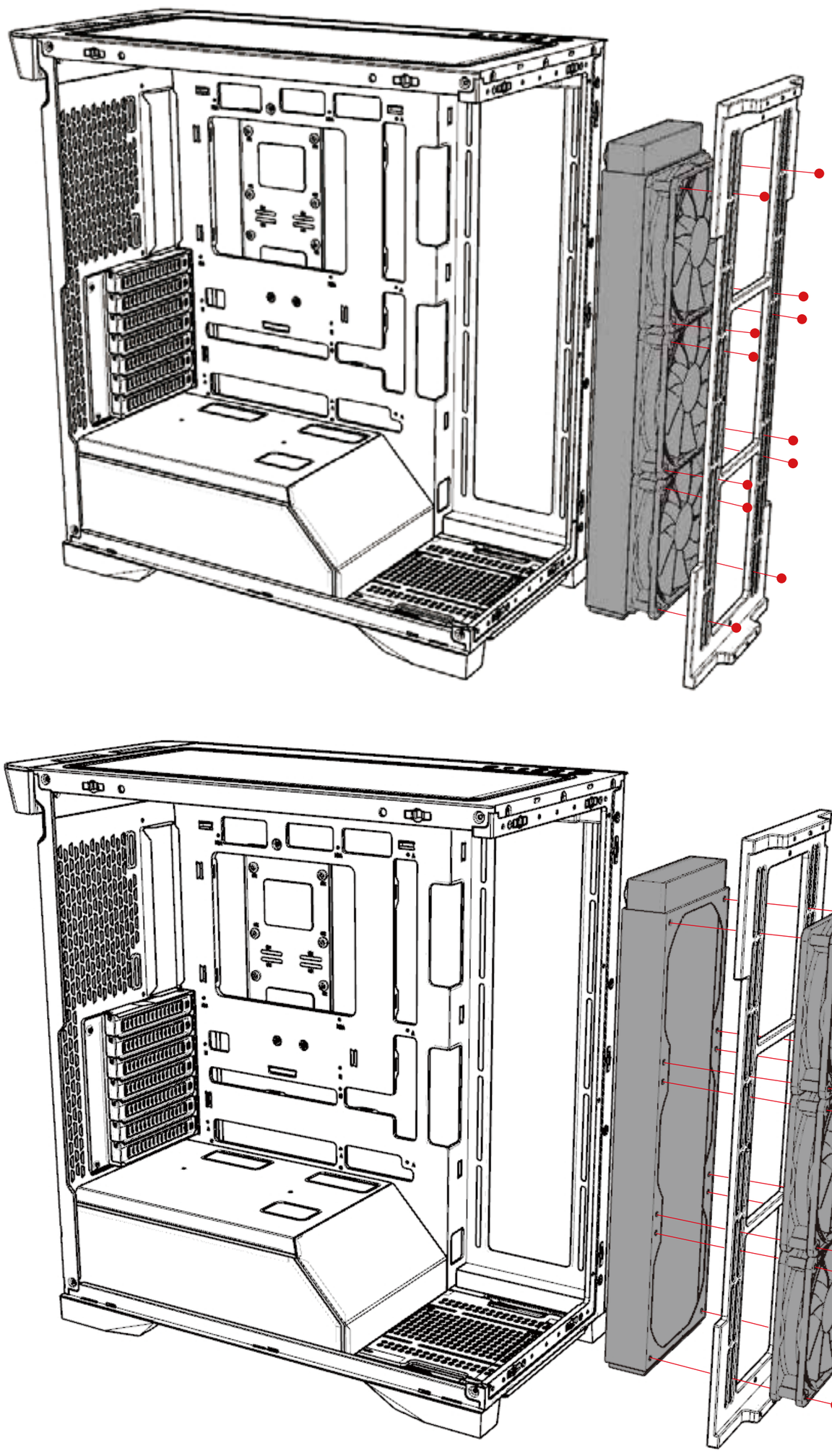

Longitud recomendada del tornillo del radiador: 36,7 mm

Guía de instalación

9. Instalación del ventilador y del radiador de refrigeración por líquido

Parte superior



Guía de instalación

9. Instalación del ventilador y del radiador de refrigeración por líquido

Parte trasera

Guía de instalación

Concentrador ARGB

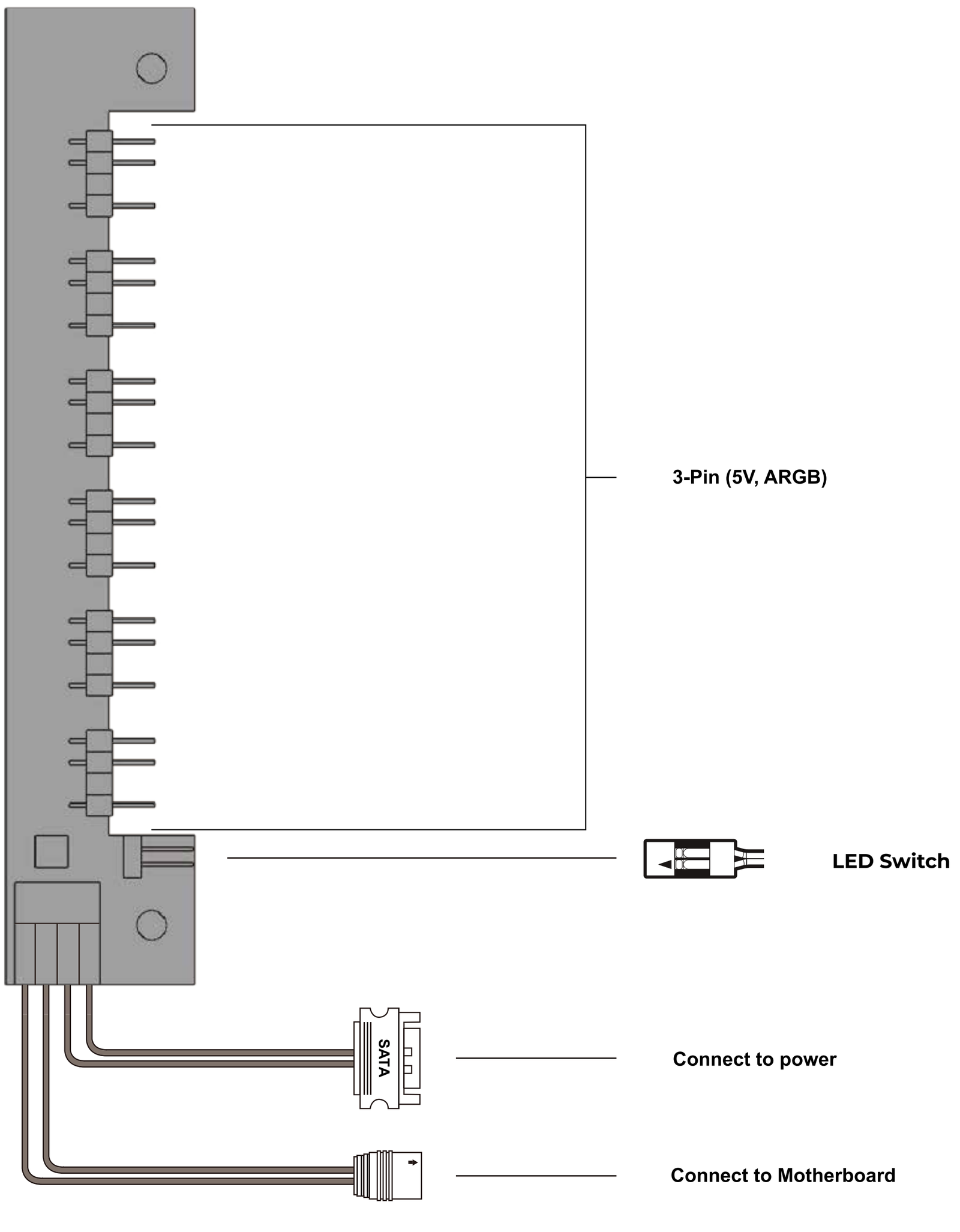

Instrucciones de control de luz del concentrador de ventilador ARGB

1. Modos: 19 variaciones de iluminación con memoria de apagado.
2. Sincronización: Mantener durante 3 segundos; la luz blanca parpadea (1 seg) para el modo de placa base.
3. Apagado: Mantener durante 6 segundos; la luz blanca parpadea (2 seg) para apagarse.

LED-Rojo	Respiración arcoiris
LED-Amarillo	Respiración roja
LED-Verde	Respiración amarilla
LED-Cian	Respiración cian
LED-Azul	Respiración verde
LED-Blanco	Respiración azul
LED-Púrpura	Respiración blanca
Luz al final del túnel	Respiración morada
Sendero arcoíris	Arcoíris
Círculo completo	

Cables de conexión

POWER SW　POWER LED

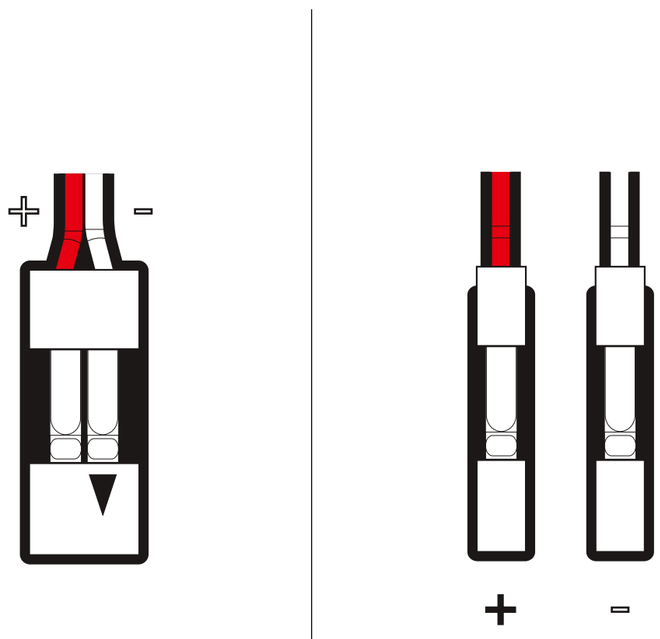

USB 3.2 Gen 2x2 Type-C

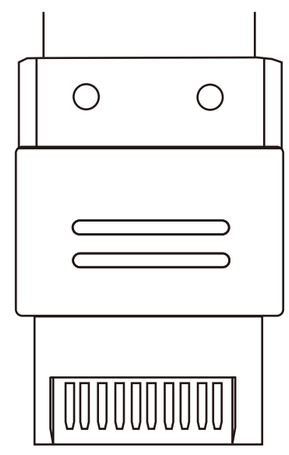

HD Audio Header

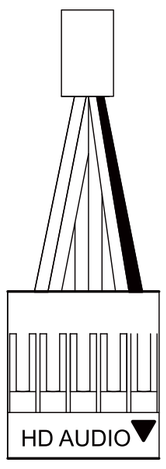

PORT2–L	BLUE	10		9	BROWN	SENSE2_R
SENSE_SEND	PURPLE	8		7		KEY
PORT2_R	YELLOW	6		5	WHITE	SNSE1_R
PORT1_R	RED	4		3	ORANGE	PRESENCE#
PORT1_L	GREEN	2		1	BLACK	GND

USB 3.2 Gen 1

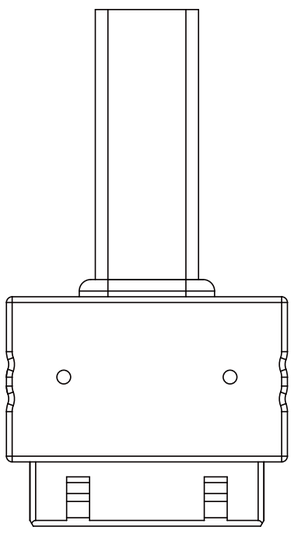

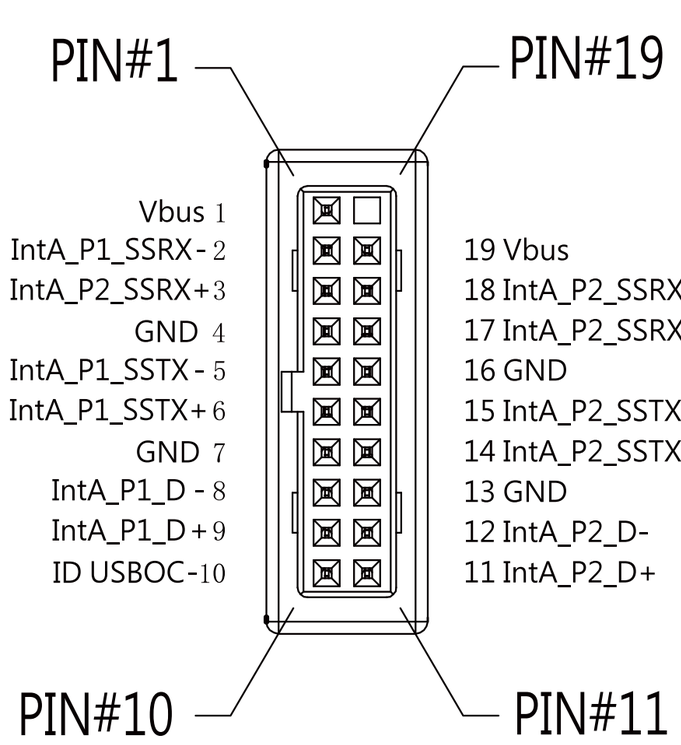

Avisos y garantía

■ Notices

1. Siga el manual del usuario para las pautas de instalación.
2. Cuando instale componentes de PC, utilice las precauciones contra la electricidad estática para evitar daños por descarga electrostática (ESD, Electrostatic Discharge). Estas descargas pueden provocar lesiones al instalador y/o daños al equipo. La instalación incorrecta puede quemar la placa base y otros componentes del sistema.
3. Para evitar cualquier daño, no utilice este producto para ninguna otra finalidad que no sea para la que ha sido pensada.
4. Cualquier modificación puede dañar el producto.
5. Desinstale y quite todos los dispositivos internos antes de transportar o desplazar el producto. (Entre estos dispositivos se encuentran la fuente de alimentación, las unidades de disco duro, la unidad de CD-ROM, la placa base, la CPU, etc.)
6. Cuando almacene el ventilador, mantenga este producto alejado de altas temperaturas. Manténgase alejado de máquinas que puedan provocar altas temperaturas, como por ejemplo, calefactores.
7. Para obtener más asistencia técnica, visite el sitio web del foro de InWin en https://forum.in-win.com/

■ Warranty

* Para obtener información más detallada sobre la garantía, visite el sitio web para minoristas de InWin en www.in-win.com
* El producto real está sujeto a cambios sin previo aviso. In Win Development Inc. se reserva el derecho de realizar modificaciones finales.



CONTEMPORARY & INNOVATIVE

www.in-win.com

Copyright © 2025 In Win Development Inc. All Rights Reserved.