使用手册

W32

NEW HORIZONS

Mid Tower

InWin ATX PC CASE

产品影片信息

W31 产品影片信息

W31 安装影片

规格

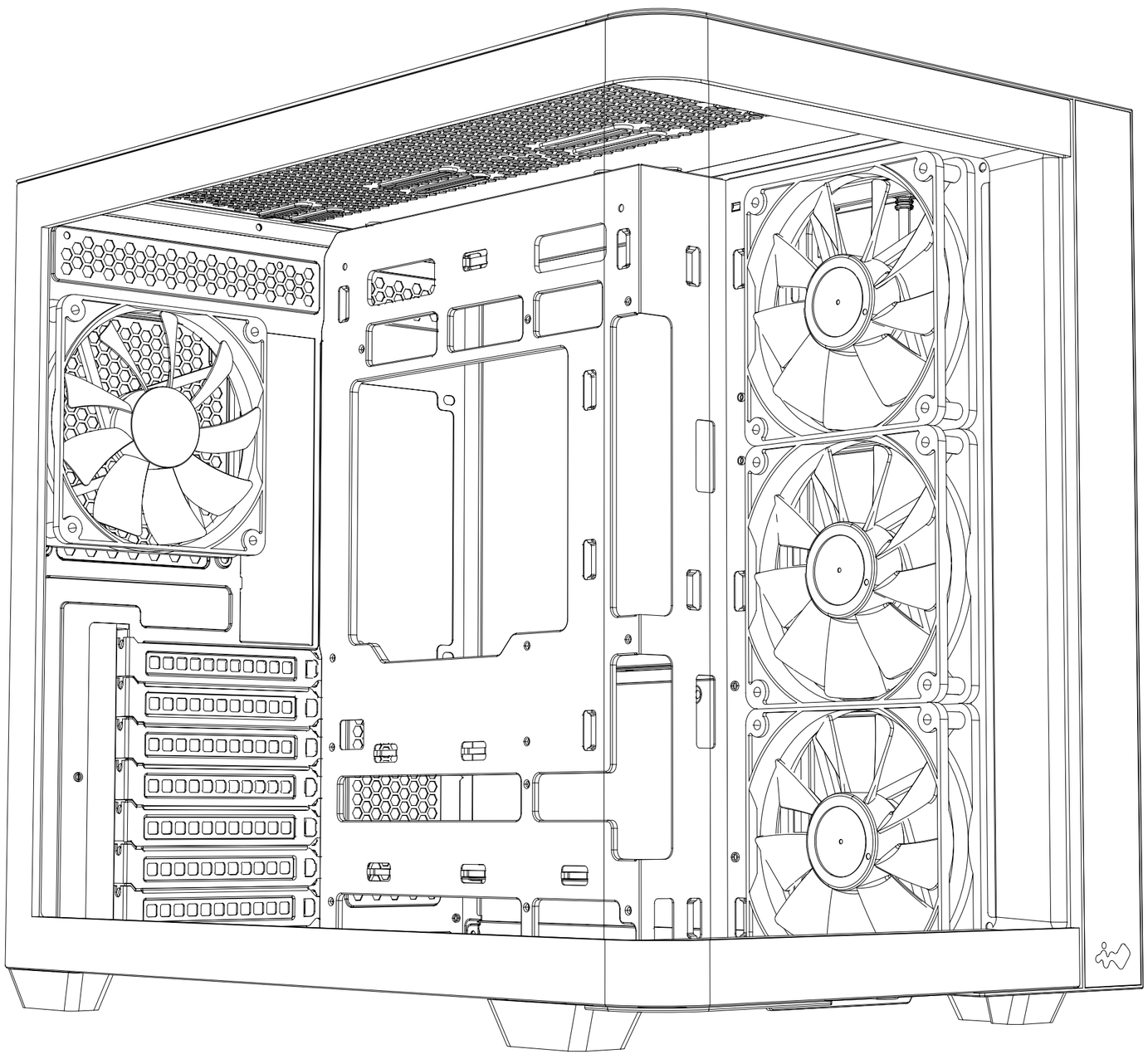

产品名称	**W31**
产品型号	**IW-CS-W31BLK-4VX120**
颜色	**黑**
机箱型式	**中直立式机箱**
材质	**强化玻璃 , SPCC**
主板兼容	**12"x9.6"(305 x 244 mm) ATX Micro-ATX, Mini-ITX**
显卡扩充槽	**7 x PCIe**
高兼容性	**支持高规格显卡长度：410 mm 支持 CPU 散热器高度：160 mm**
前置输出／入埠	**1 x USB 3.2 Gen 2x2 Type-C 2 x USB 3.2 Gen 1 HD Audio (符合 CTIA 标准通用耳麦孔) Reset 鍵 LED 灯效控制按键 电源按键**
隐藏式硬盘位	**1 x 3.5" & 2 x 2.5" 1 x 3.5"/ 1 x 2.5"**
散热系统兼容	**风扇支持： 上： 3 x 120 / 2 x 140 mm 后：1 x 120 mm (标配 VX120) 侧：3 x 120 / 2 x 140 mm (标配 VX120-RB X 3) 下：3 x 120 mm 水冷排支持： 上： 1 x 280 / 360 mm 后：1 x 120 mm 下：1 x 240 / 360 mm 侧：1 x 240 / 280 mm**
电源兼容	**PSII : ATX12V - 可安装区域长度达 240 mm**
产品尺寸 (长 x 宽 x 高)	**460 x 285 x 400 mm**
产品尺寸 (长 x 宽 x 高)	**455 x 378 x 557 mm**
净重	**7.07 kg**
毛重	**8.67 kg**

*** 迎广产品符合欧盟有害物质使用限制指引 (RoHS)**
*** 产品规格视各销售区域略有不同**

规格

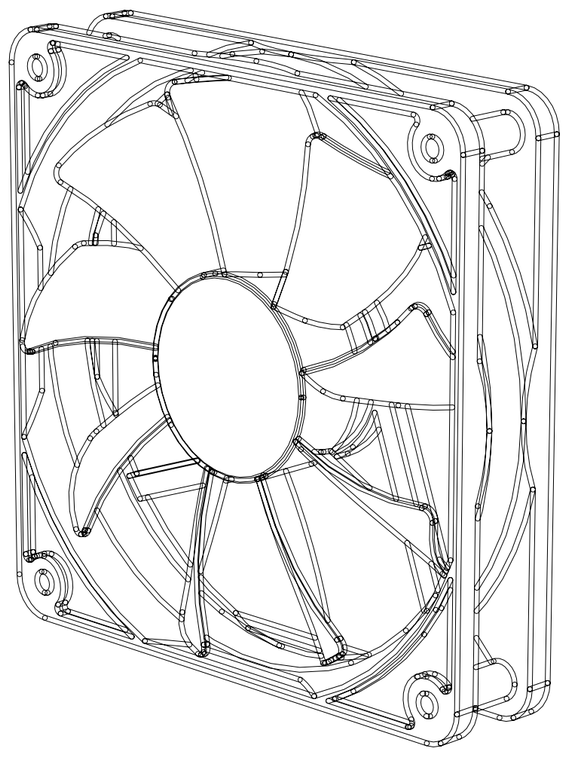

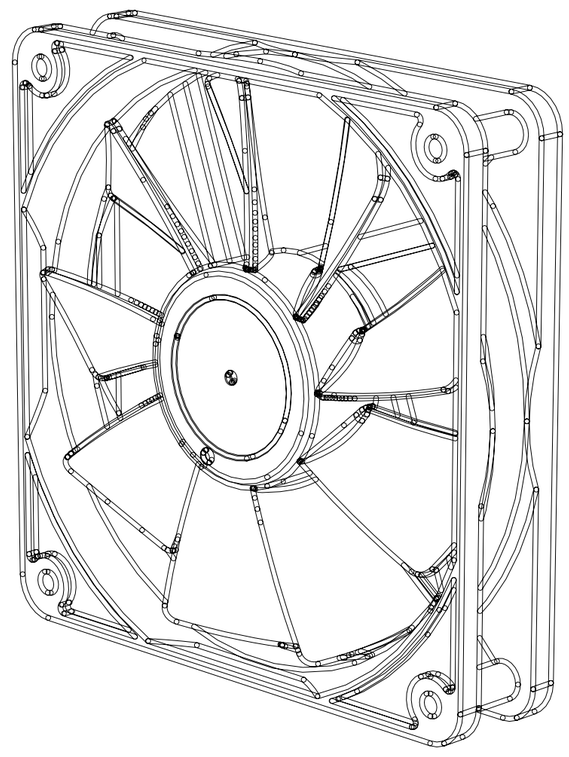

Regular Blade ***Reverse Blade***

产品名称	VORTEX	
样式	正叶	反叶
产品型号	IW-FN-VX120-1PK	IW-FN-VX120-RB-1PK
颜色	黑	
尺寸	120 x 120 x 25 mm	
材质	PC, PBT	
额定电压	DC 12V	
額定功率	2.76W	
额定电流	0.23A	
ARGB 额定电压	DC 5V	
ARGB 额定功率	1.45W	
ARGB 额定电流	0.29A	
风扇转速	PWM 600 - 1600 RPM	
风量	66.37 CFM	63.89 CFM
风压	1.4mm / H_2O	1.05mm / H_2O
LED	Addressable RGB	
主板接头	4-Pin (12V, PWM), 3-Pin (5V, ARGB)	
噪音值	31.7 dB(A)	37.2 dB(A)
轴承形式	Hydro Bearing	

*** 迎广产品符合欧盟有害物质使用限制指引 (RoHS)**
*** 产品规格视各区域略有不同**

零件包



主板固定螺丝 / 2.5" SSD 螺丝 x 18

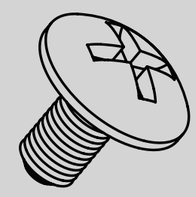

3.5" HDD 螺丝 x 9



PSU 螺丝 x 6

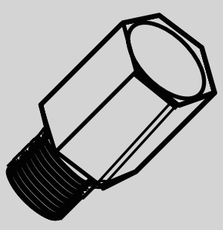

主板铜柱 x 3

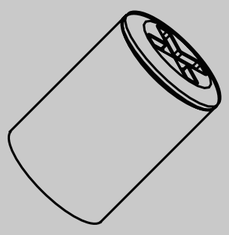

主板铜柱套筒 x 1

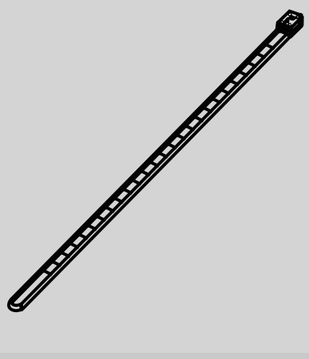

束线带 x 5



QR Code 卡片 x 1

机体结构



前

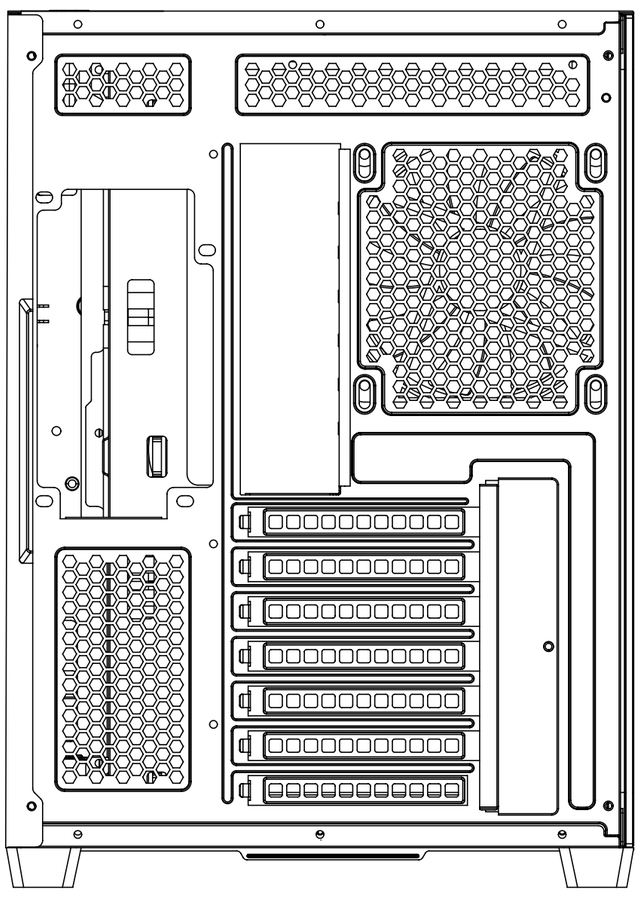

后

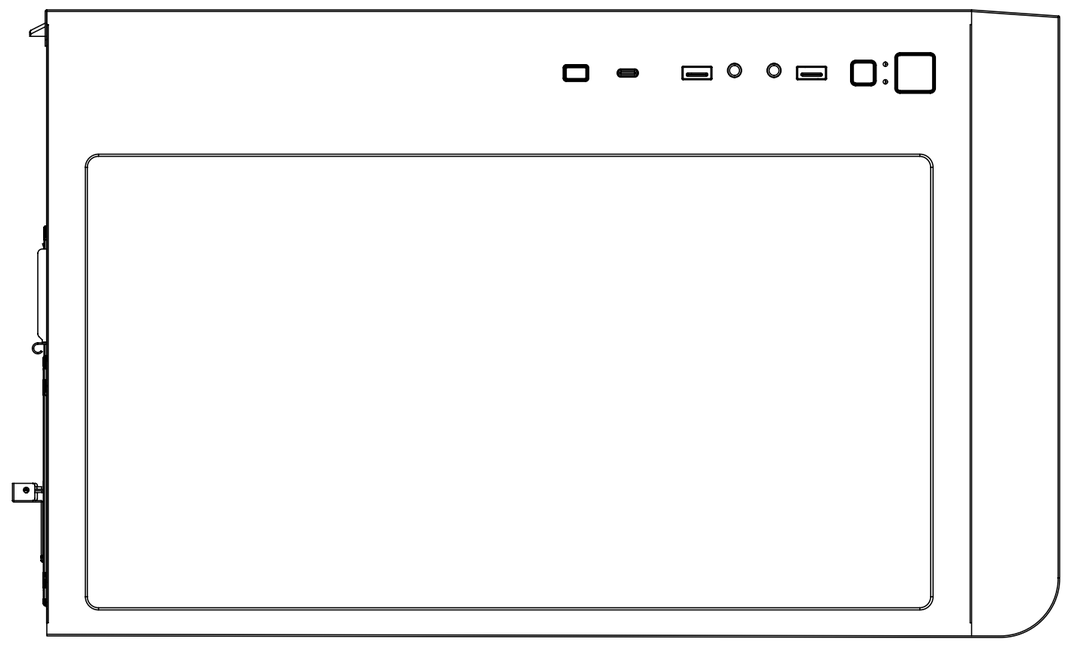

上

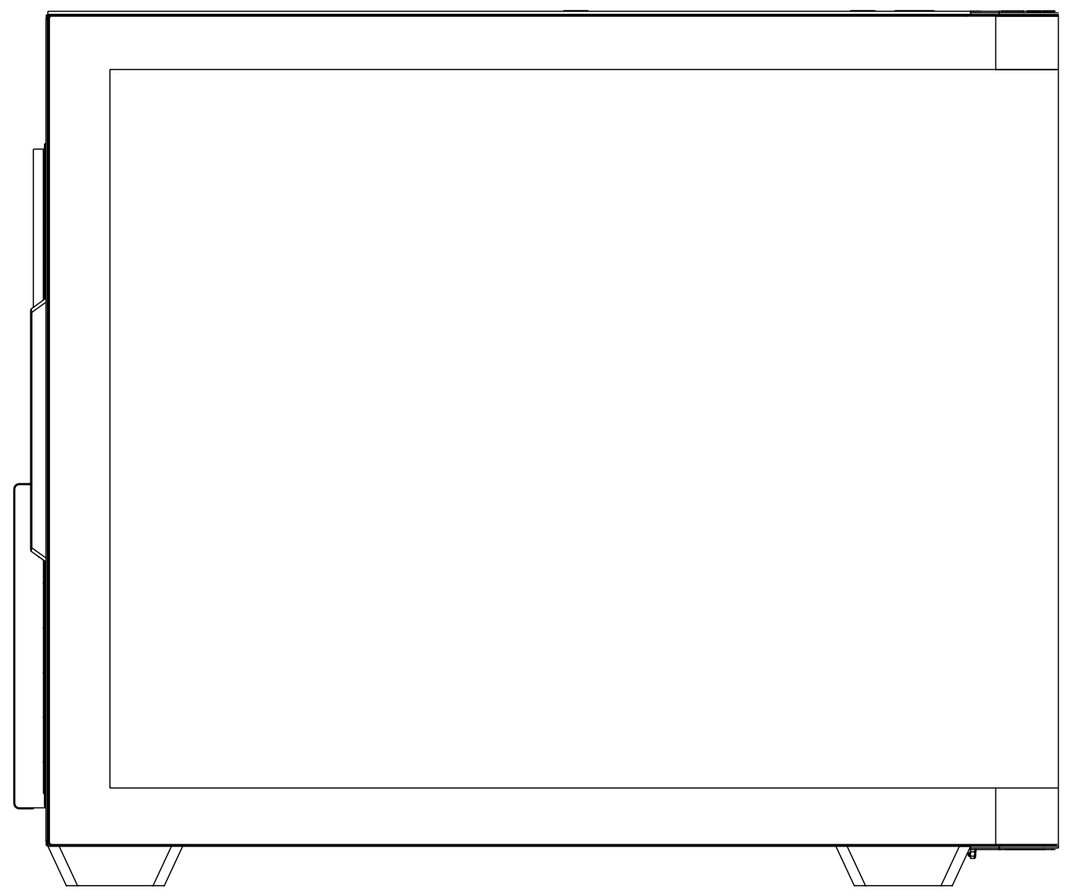

左

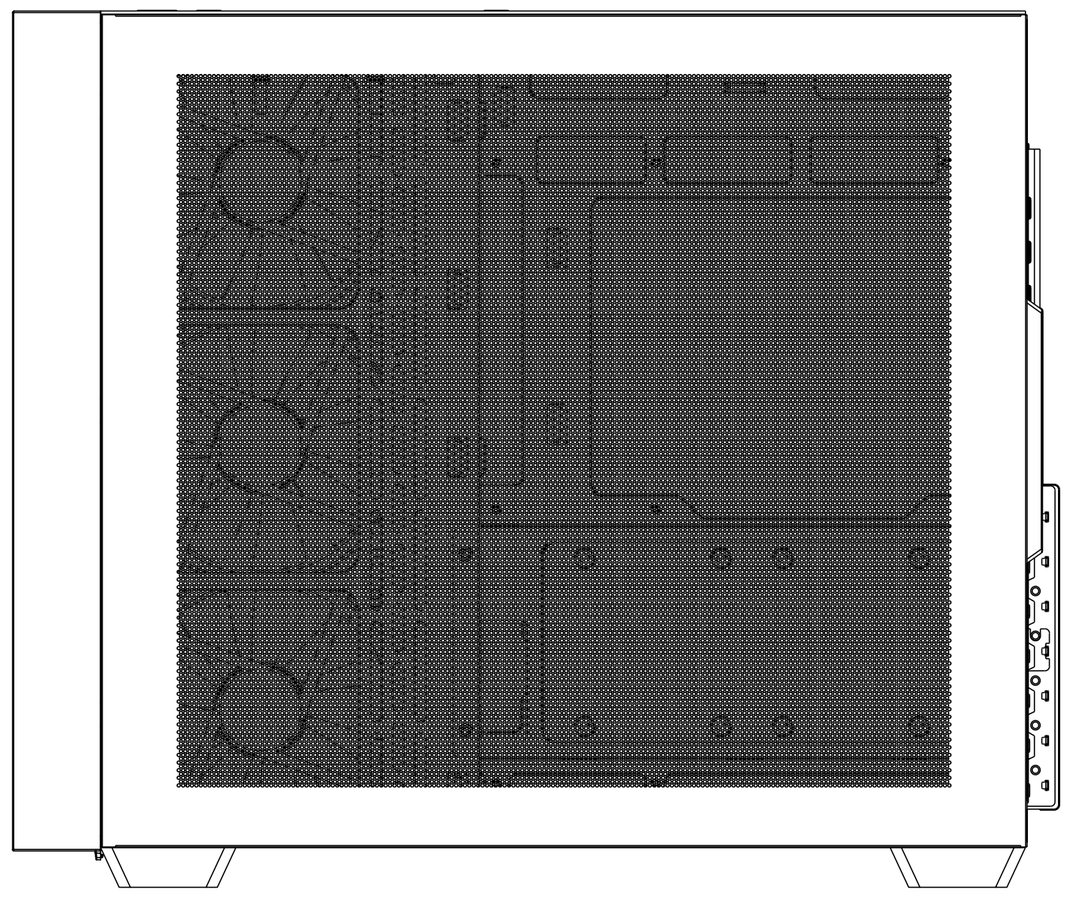

右

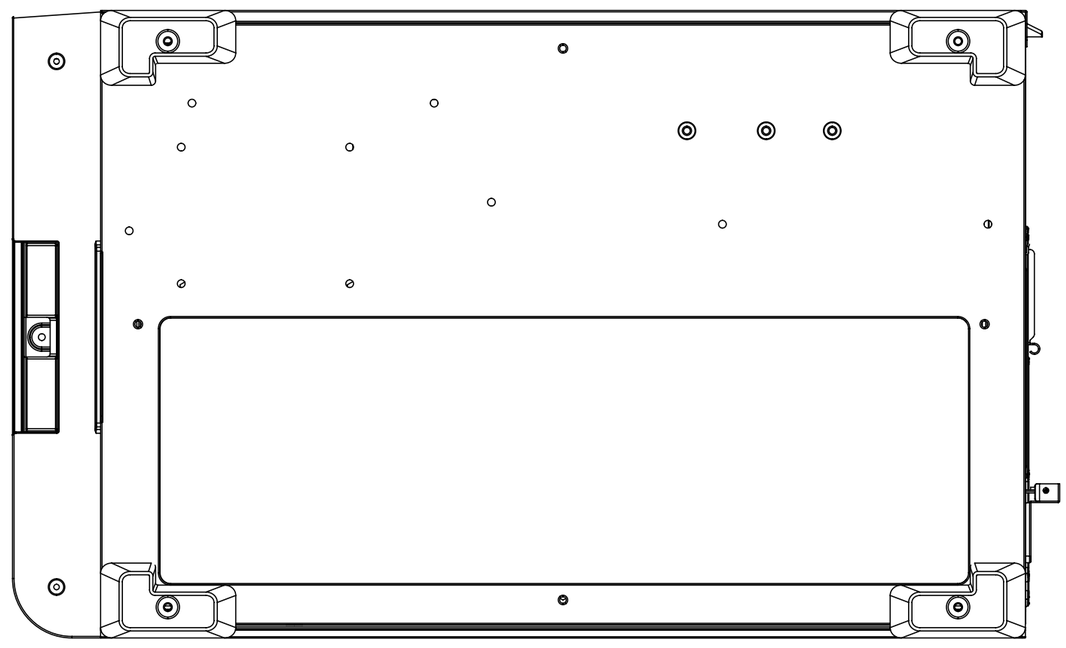

底

机体结构

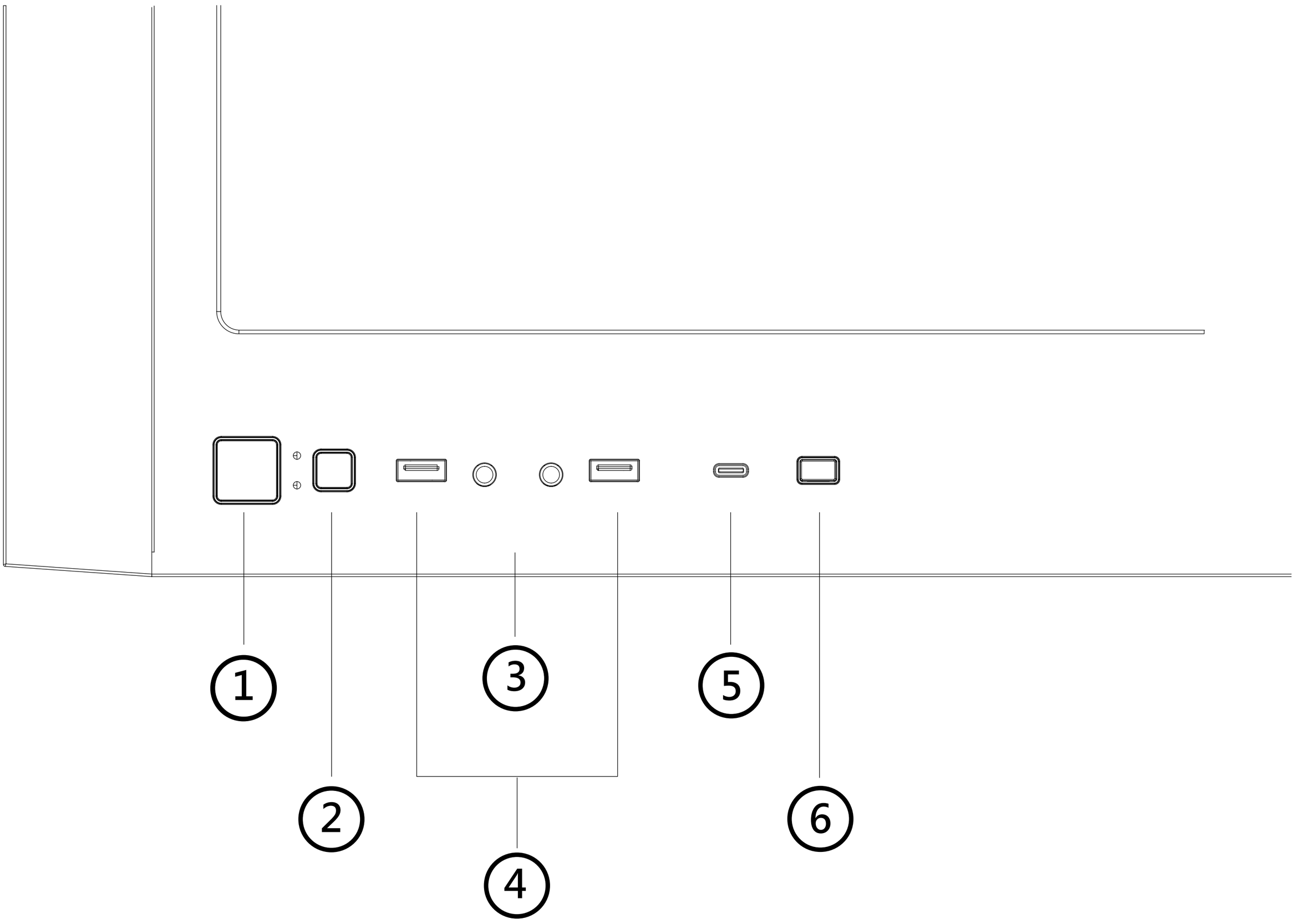

1	电源开关
2	Reset 按键
3	音源插孔 (符合 CTIA 标准通用耳麦孔)
4	USB 3.2 Gen 1
5	USB 3.2 Gen 2 x 2 Type-C
6	LED 灯效控制按键

机体结构

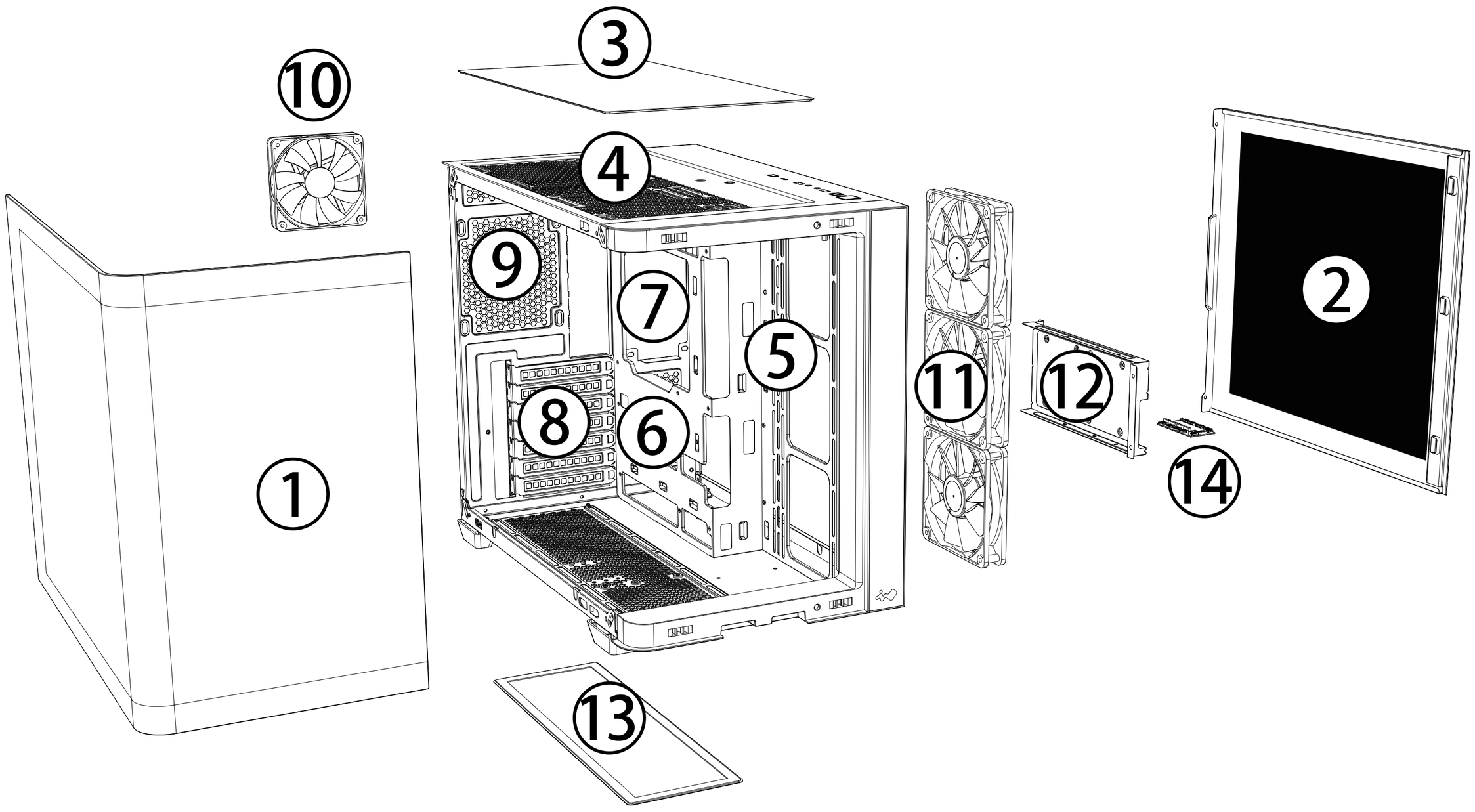

1 曲面强化玻璃	8 PCIe 显卡扩展槽
2 SPCC 侧面板	9 后置风扇 / 水冷排安装区 (已预装 1 颗 VX120 风扇)
3 上盖防尘滤网	10 InWin VX120 风扇
4 上置风扇 / 水冷排安装区	11 InWin VX120-RB 风扇
5 侧置风扇 / 水冷排安装区 (已预装 3 颗 InWin VX120-RB 风扇)	12 2.5" / 3.5" 硬盘槽
6 主板安装区	13 底部防尘滤网
7 电源供应器安装区	14 风扇集线器

安装指南

01 卸下侧板

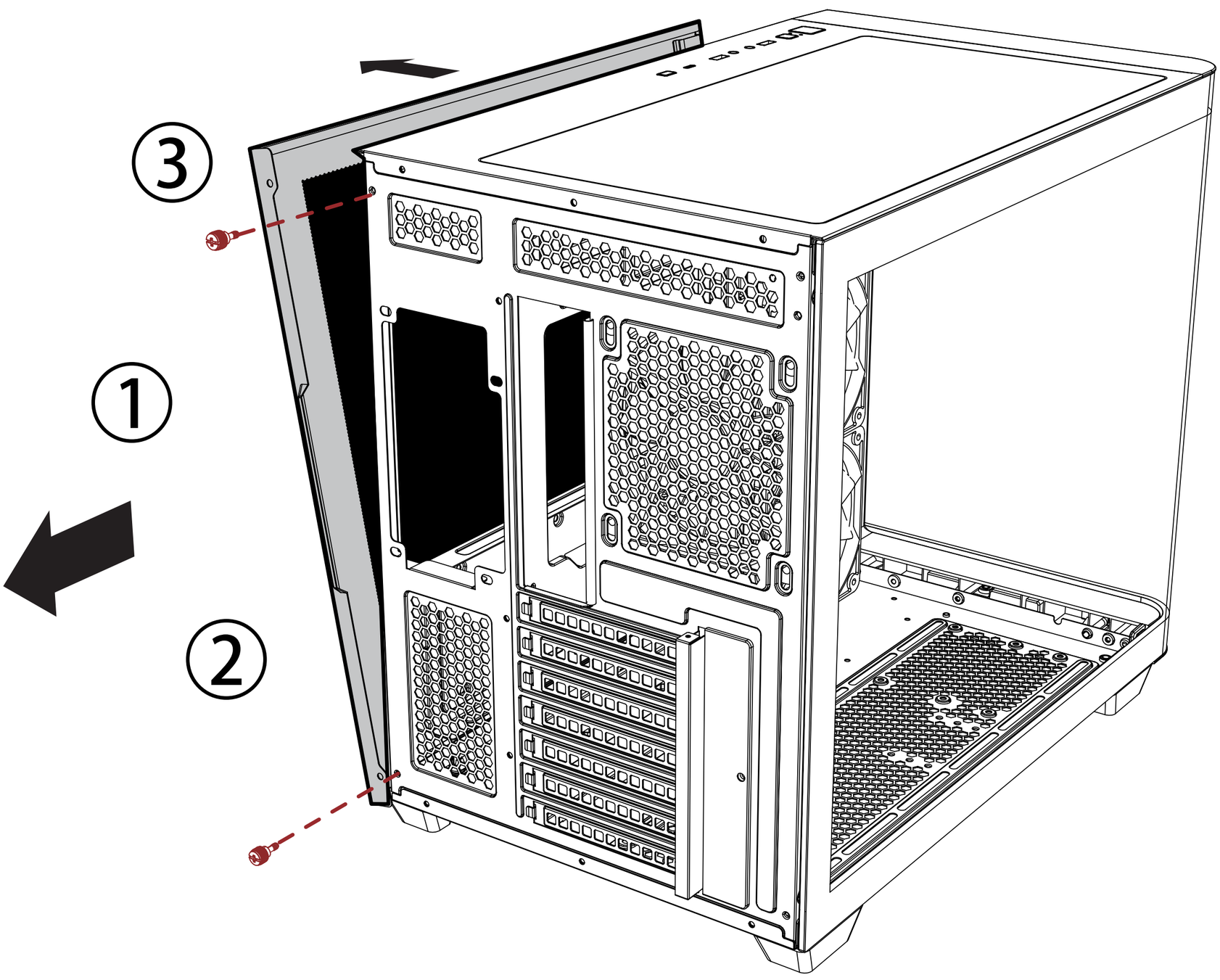

02 卸下強化曲面玻璃面板

安装指南

03 主板安装

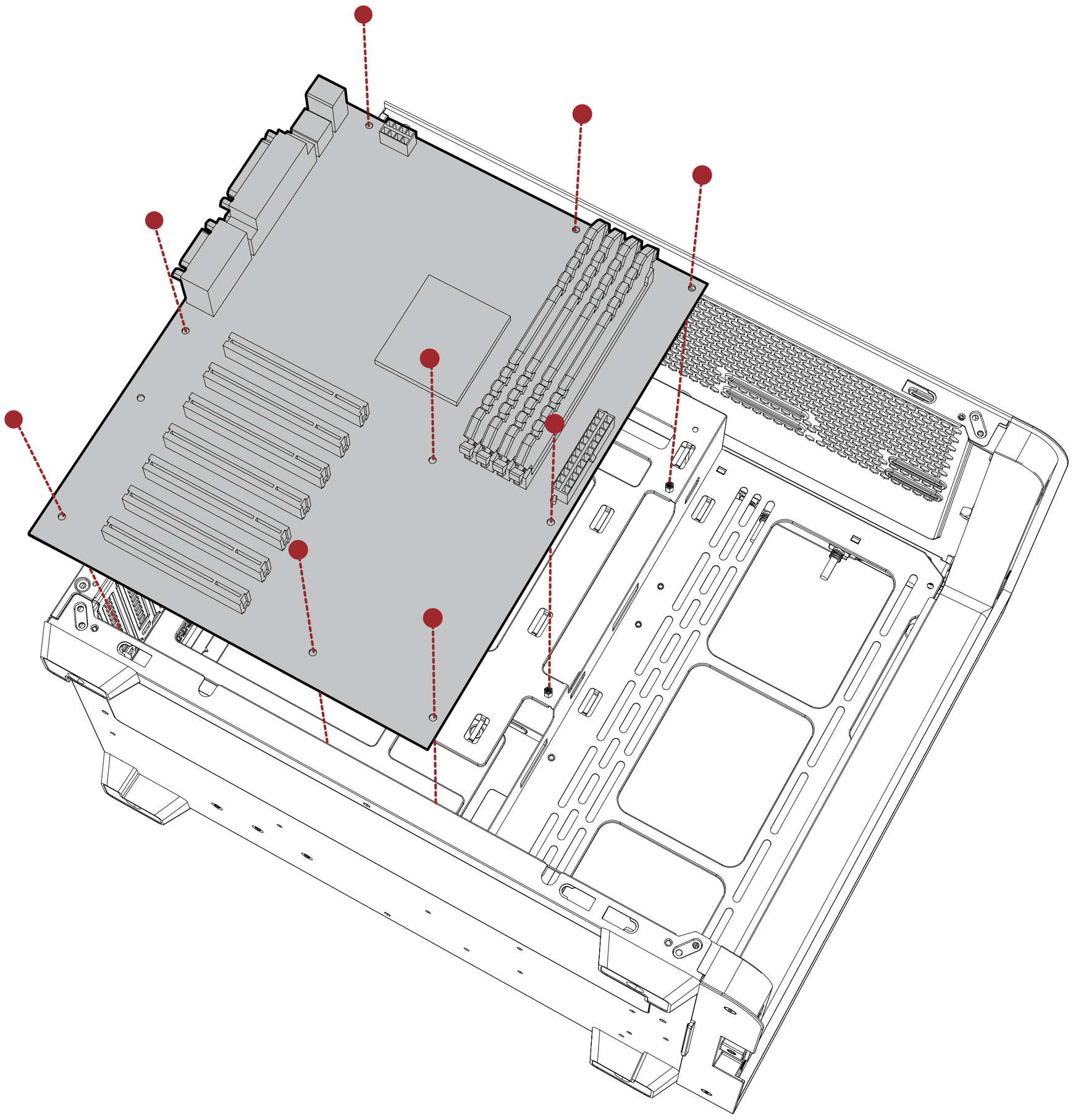

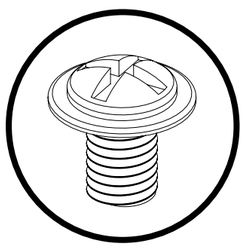

04 扩充卡安装

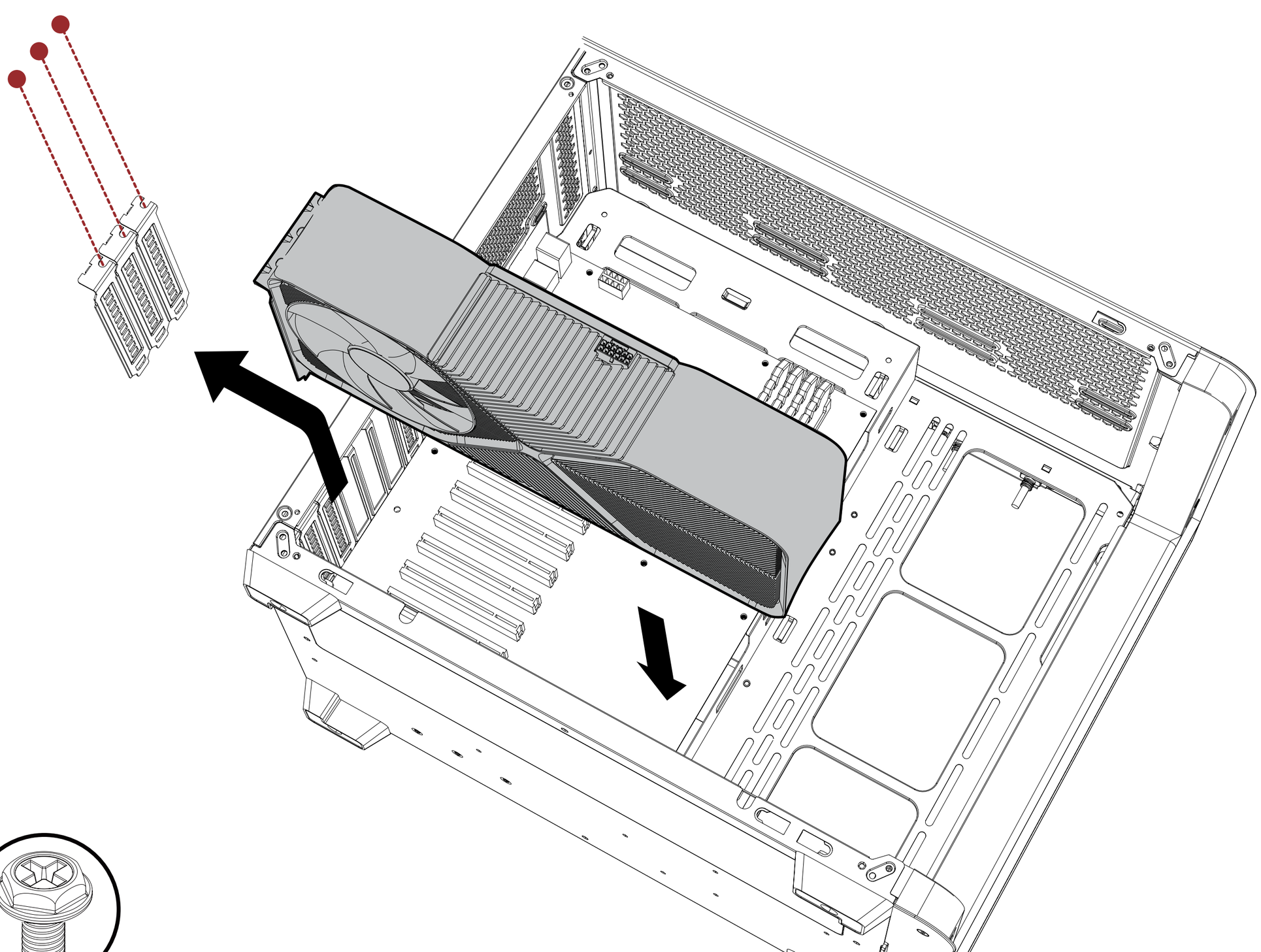

05 安装电源供应器

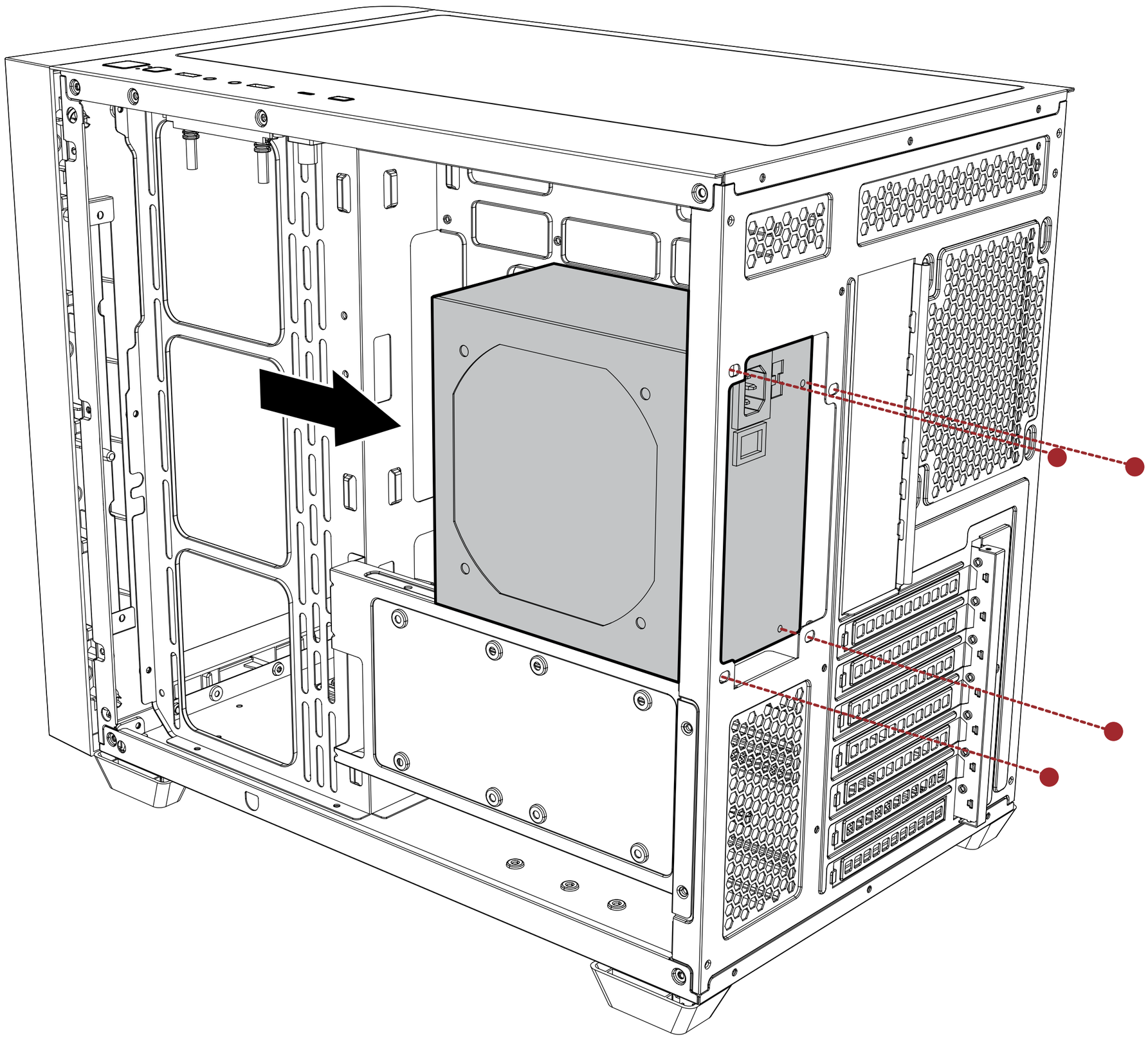

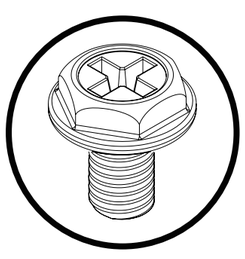

安装指南

06 3.5" 磁盘槽安装

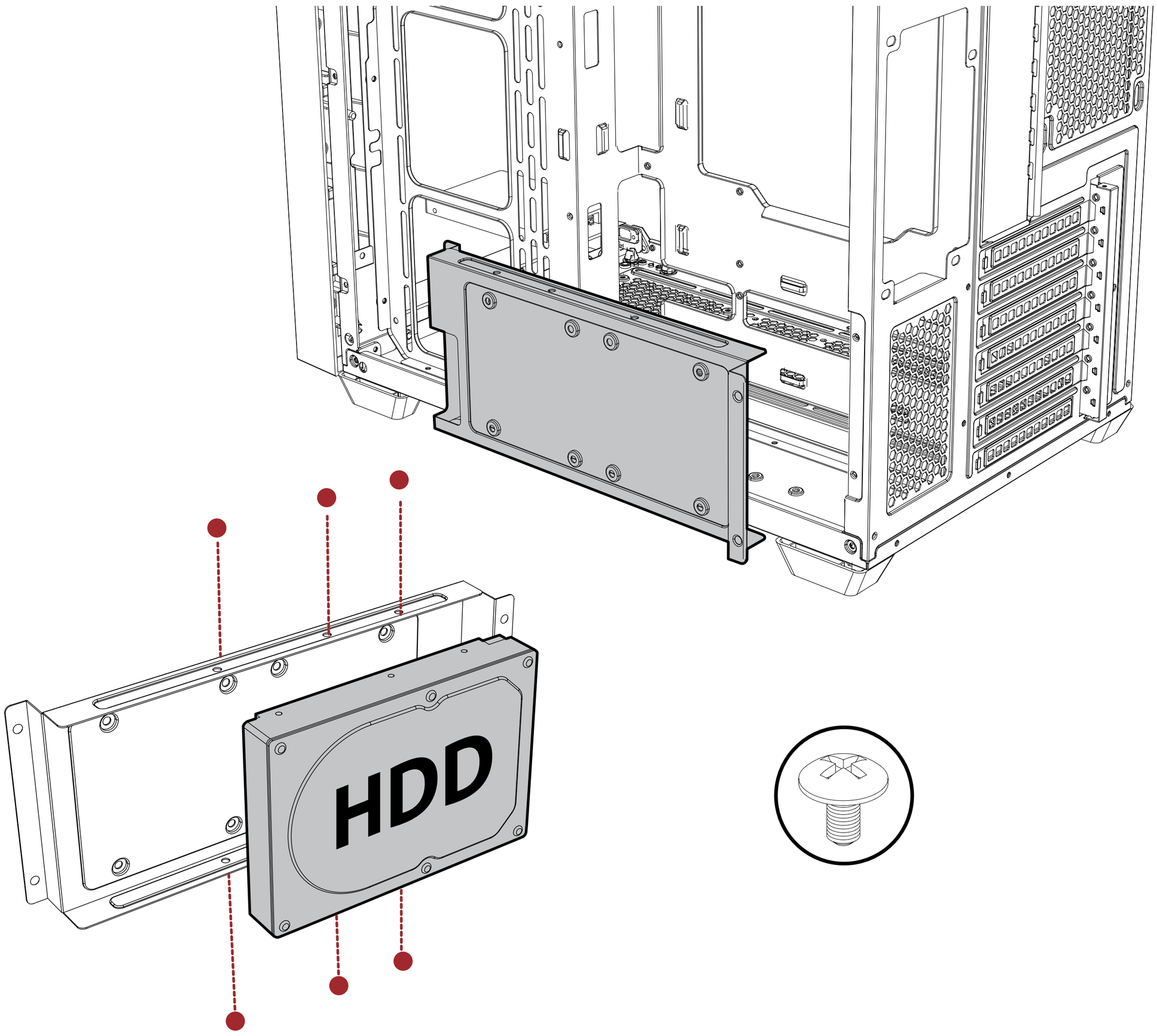

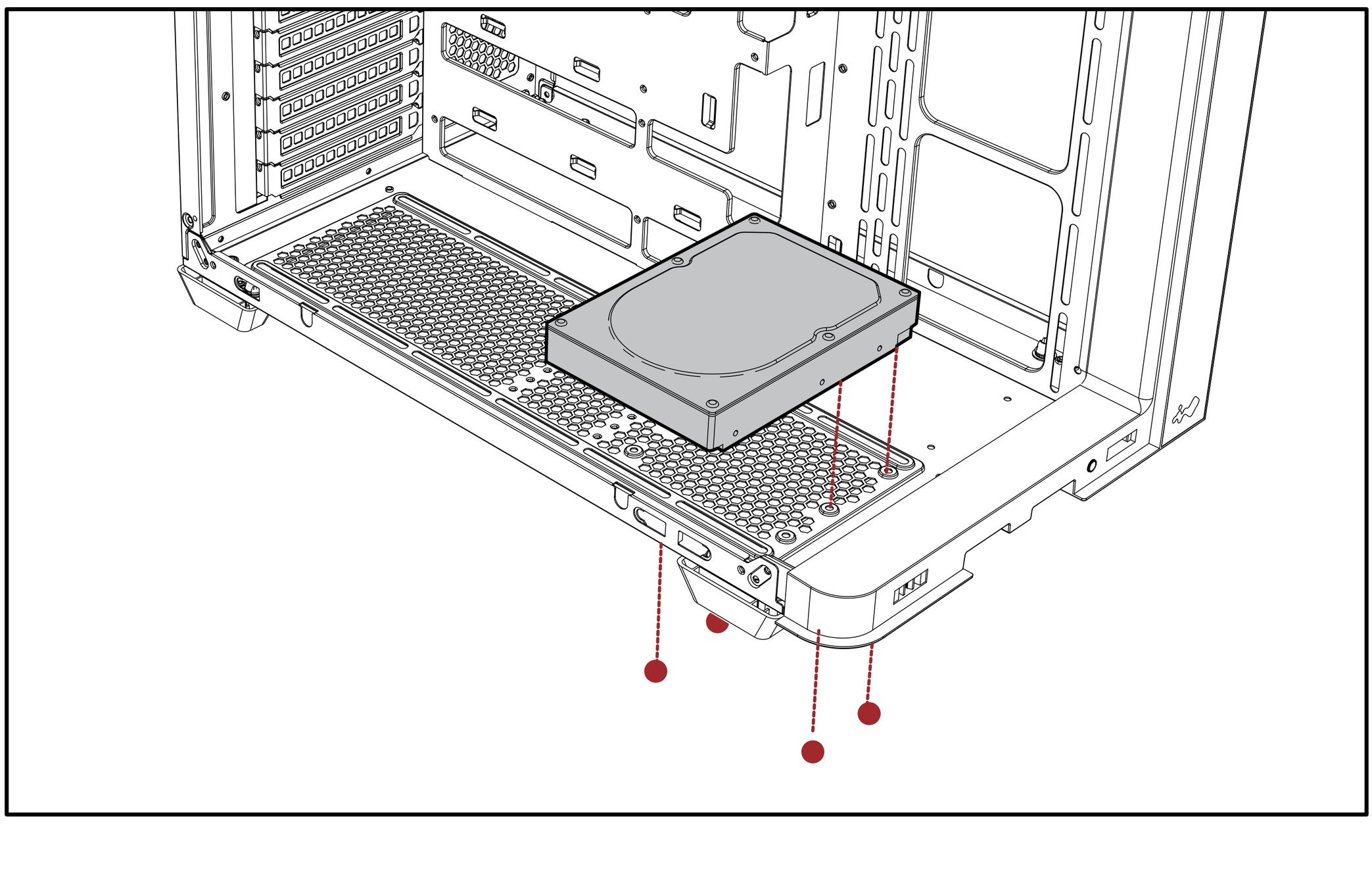

安裝指南

07 2.5" 磁盘槽安装

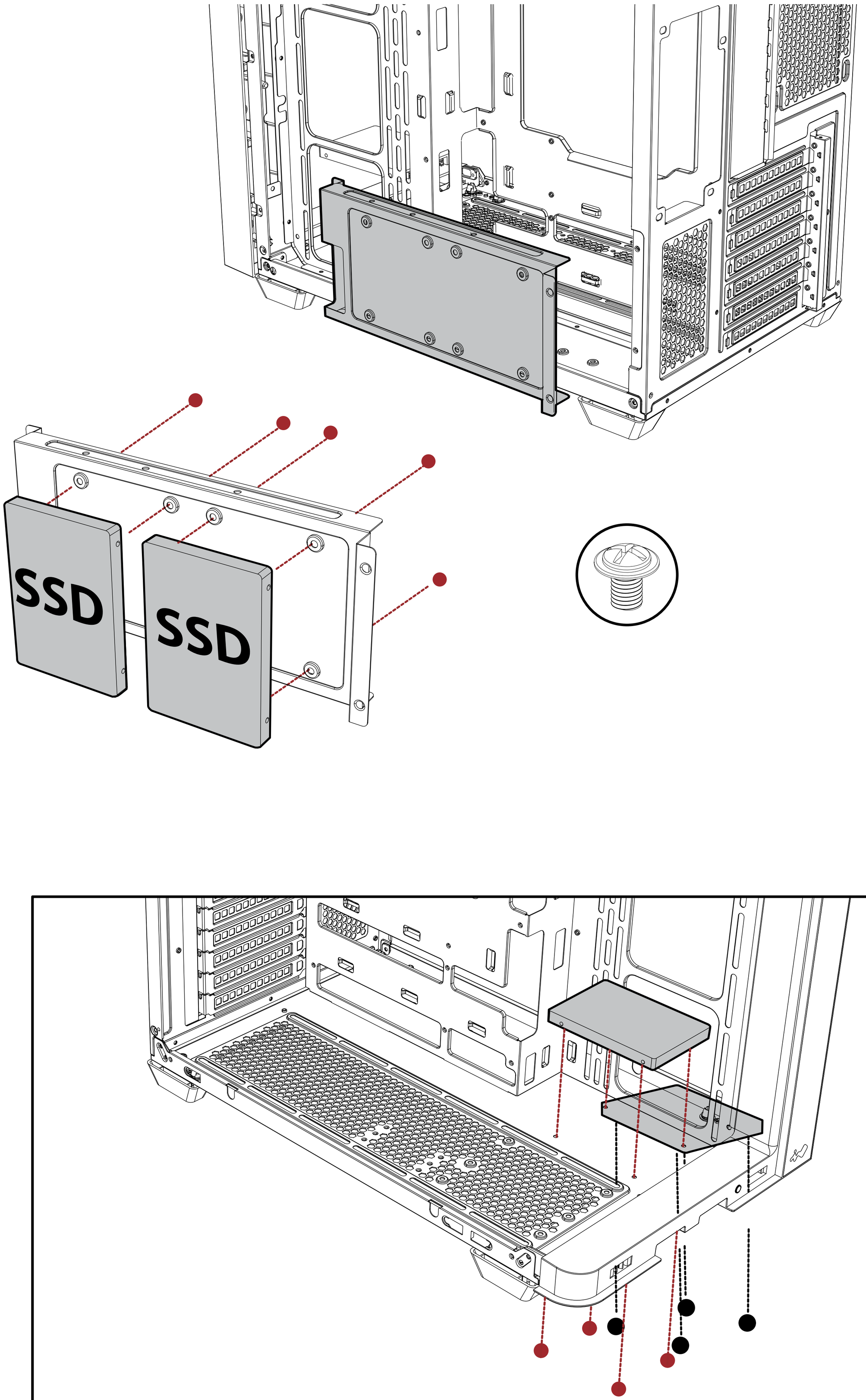

安装指南

08 风扇安装

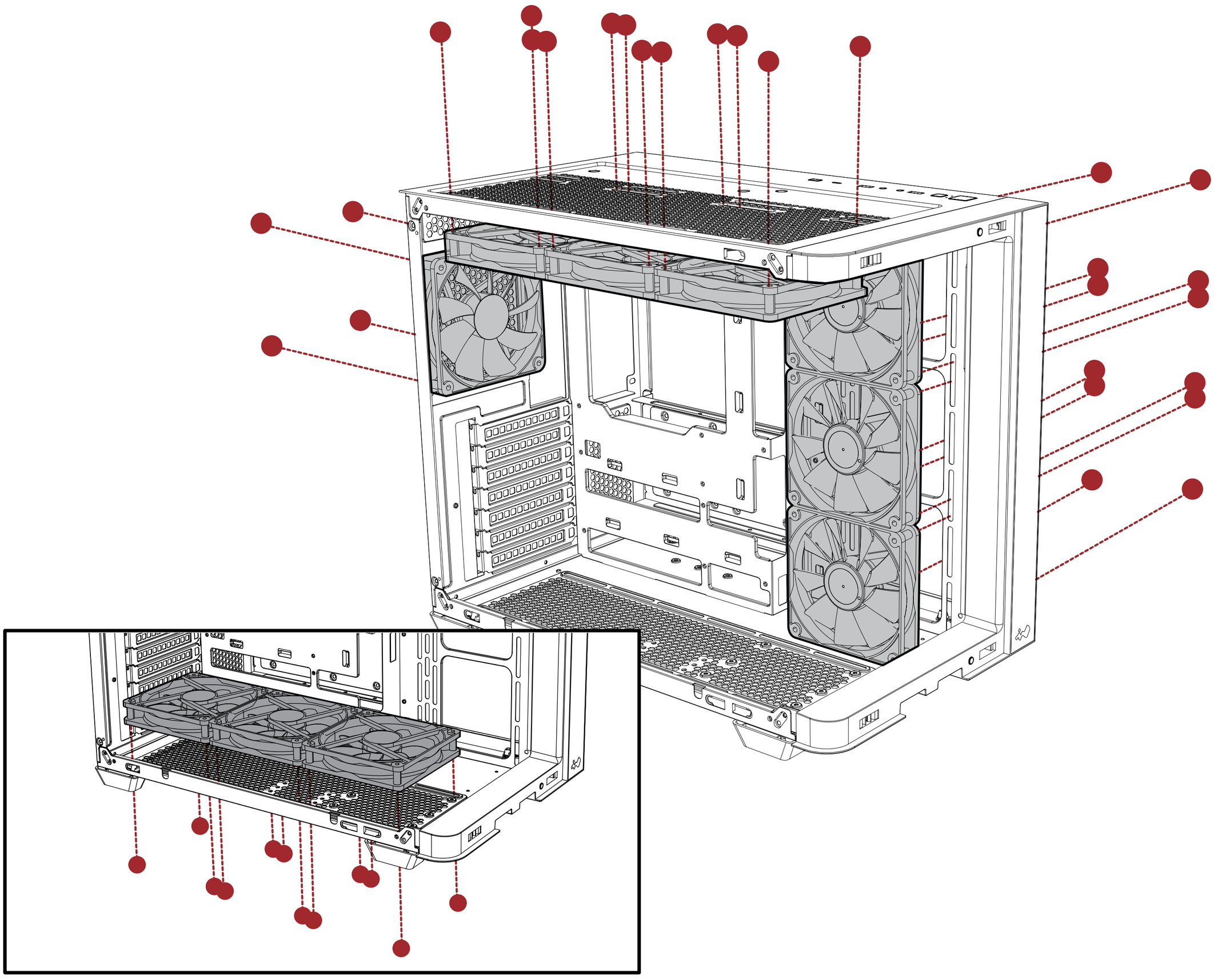

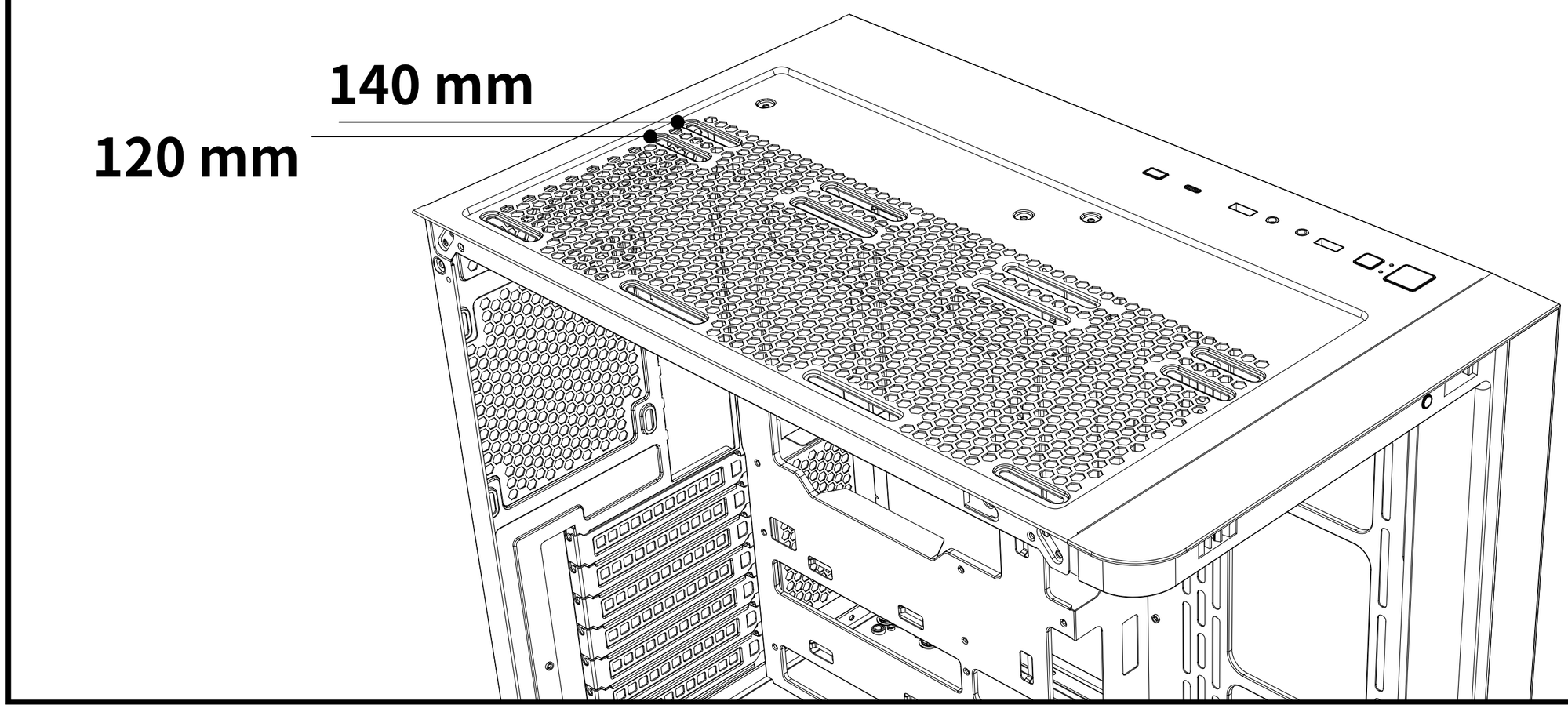

安装指南

09 水冷排安装

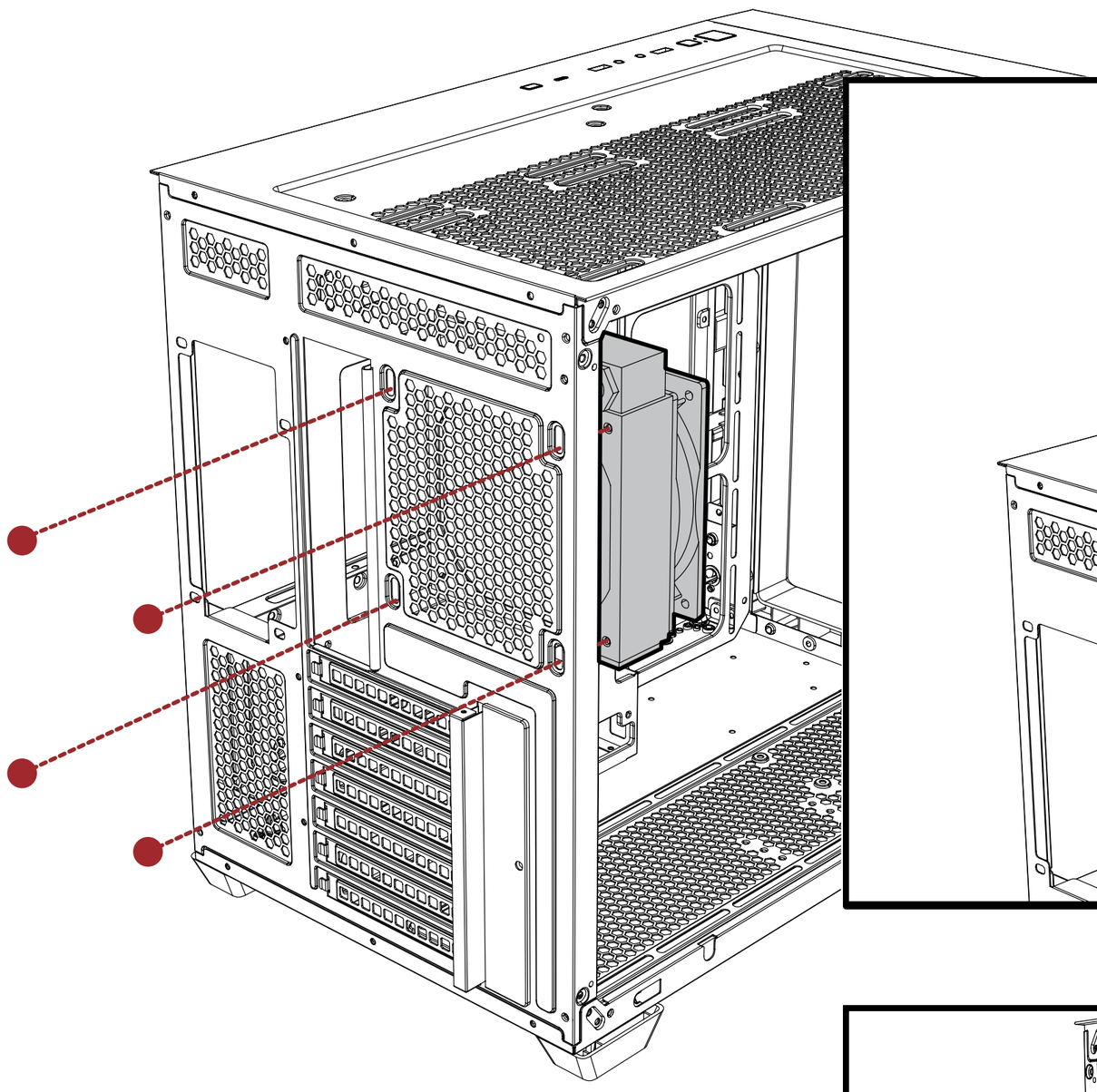

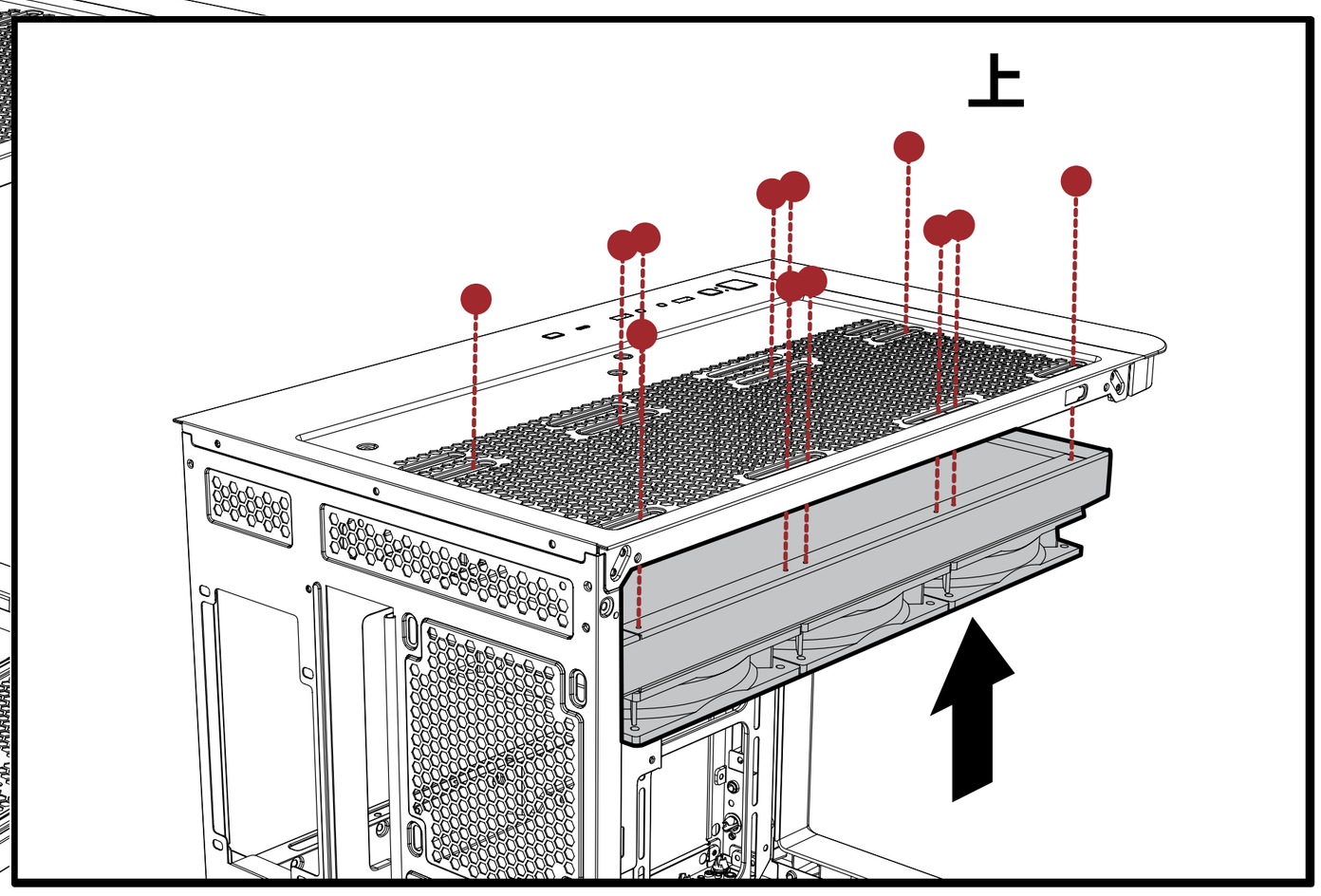

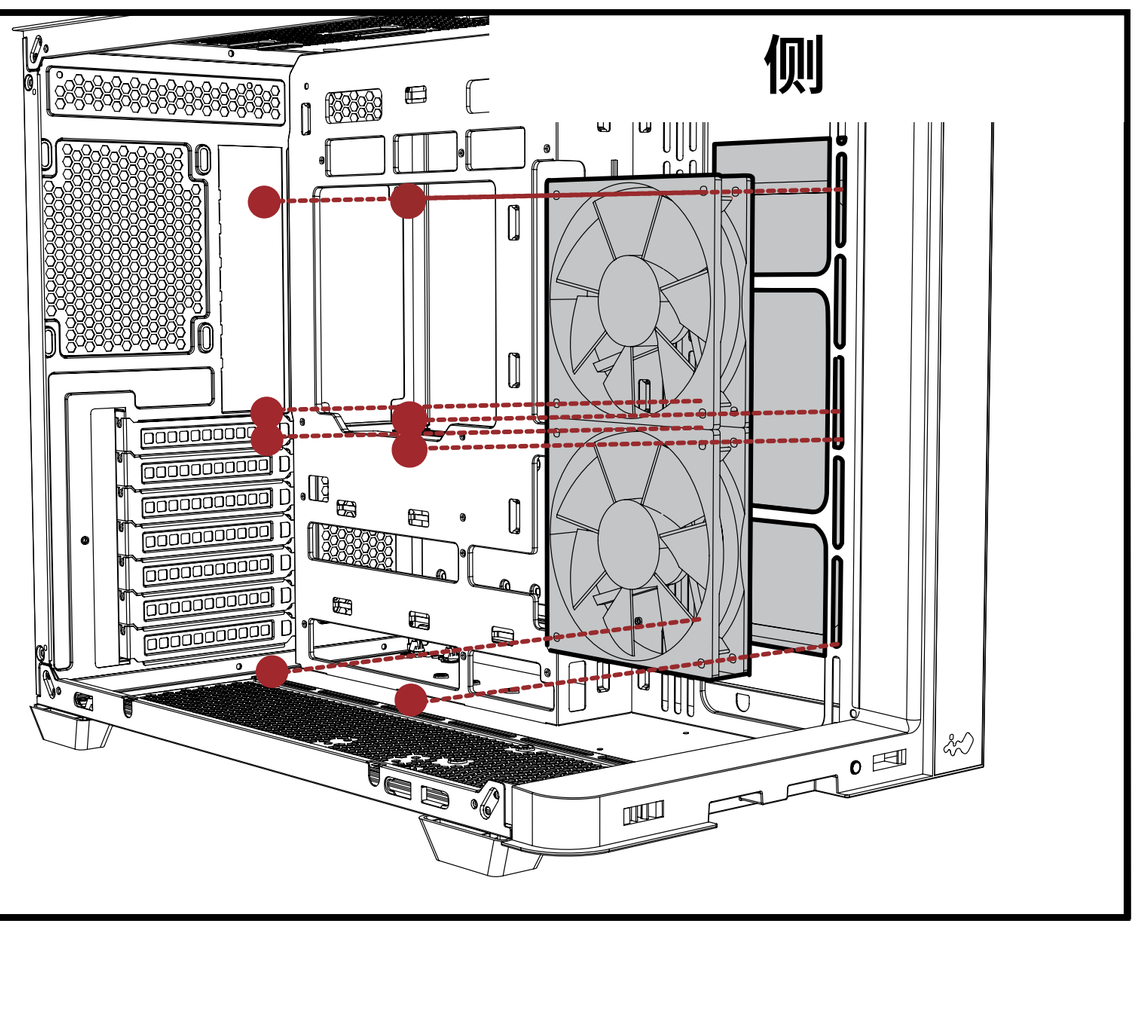

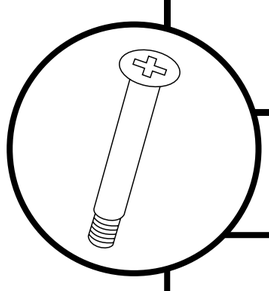

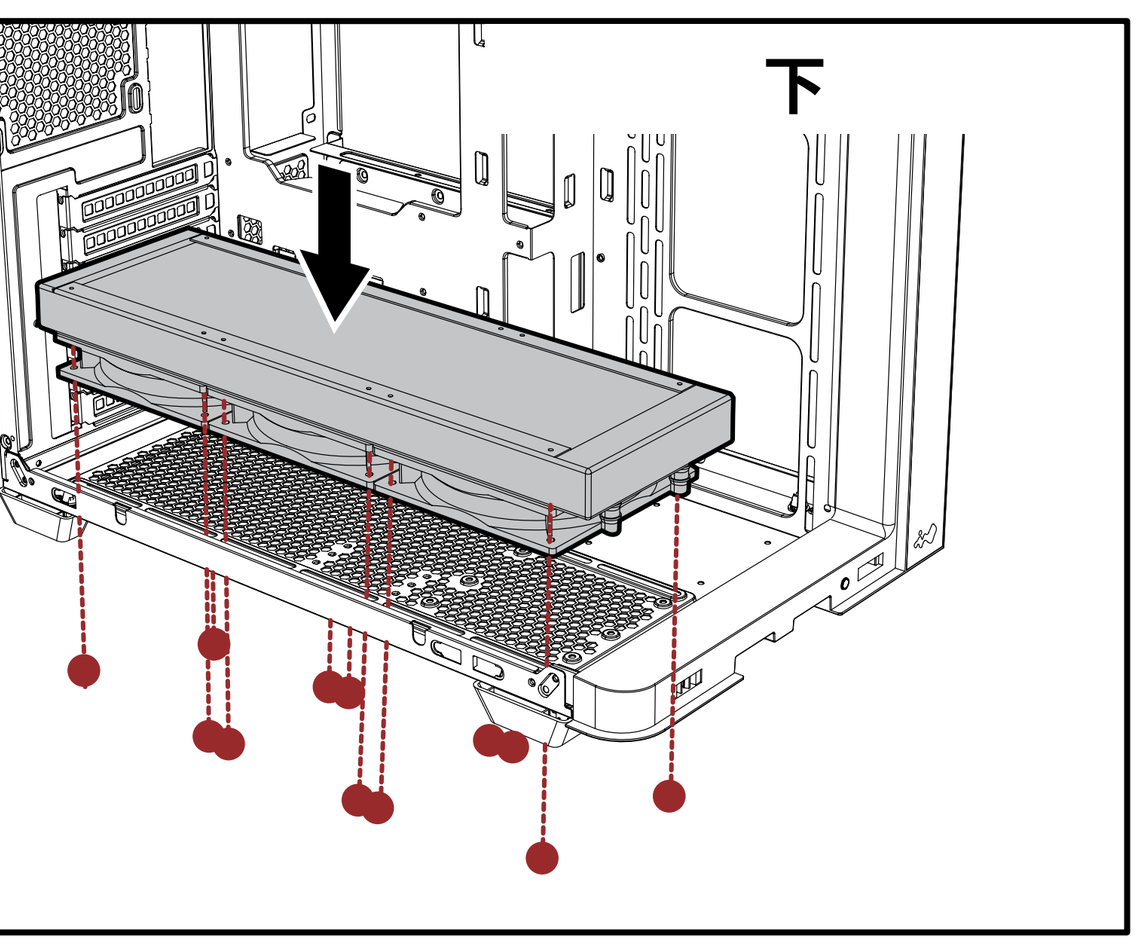

安装指南

10 风扇集线器

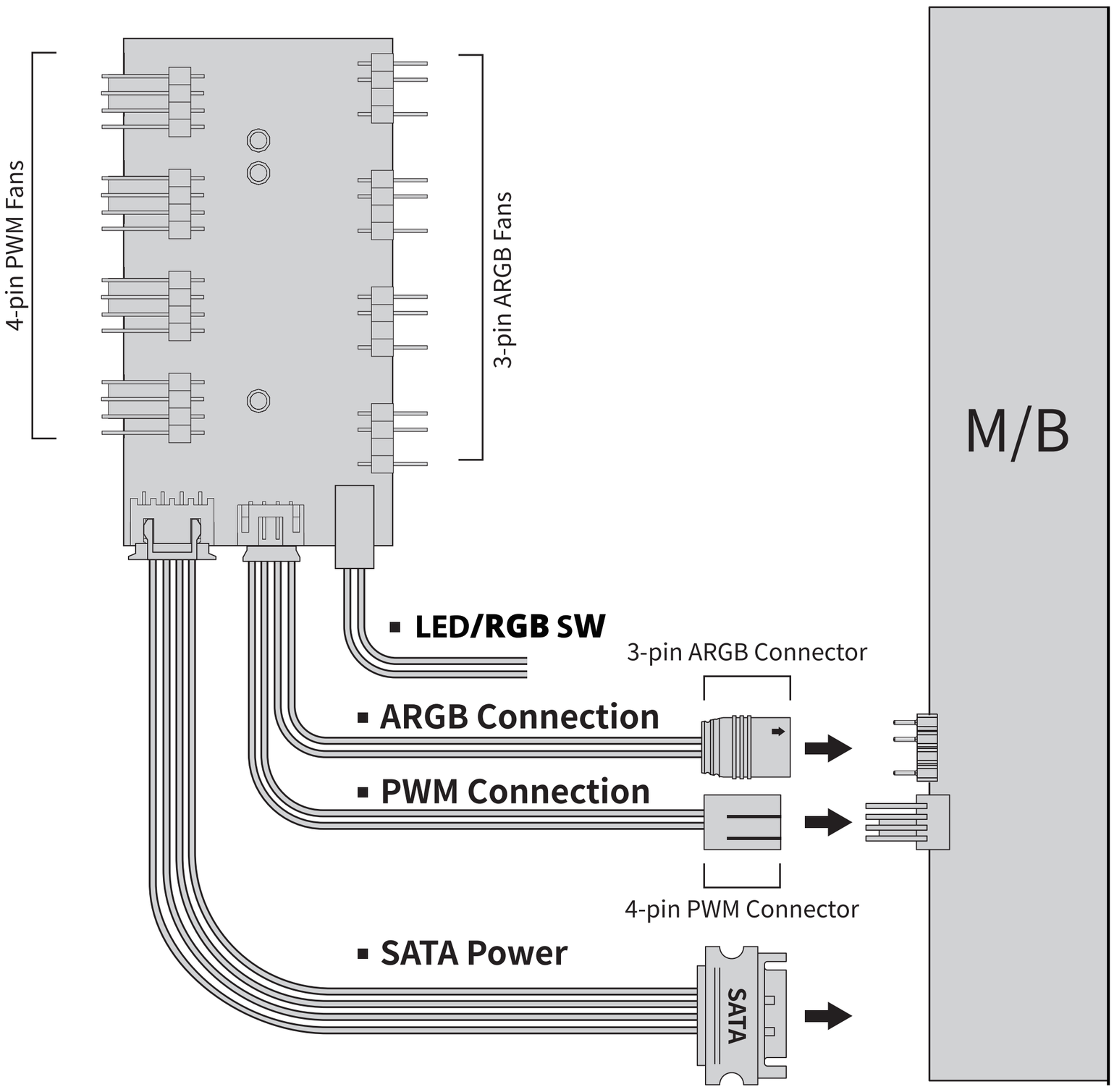

灯光模式：18 种灯光模式，具备断电记忆模式。
长按 3 秒：白色指示灯闪烁 1 次，表示进入主板同步模式。
关　　闭：白色指示灯闪烁 2 次，表示关闭灯光。

1	七色追尾	10	七色渐层
2	七彩流水	11	紅色
3	七彩拖尾	12	绿色
4	黄红追逐	13	蓝色
5	七色逆时针	14	紫色
6	七色顺时针	15	黄色
7	紅色拖尾	16	青色
8	黄色拖尾	17	白色
9	红绿拖尾	18	关灯

线材连结

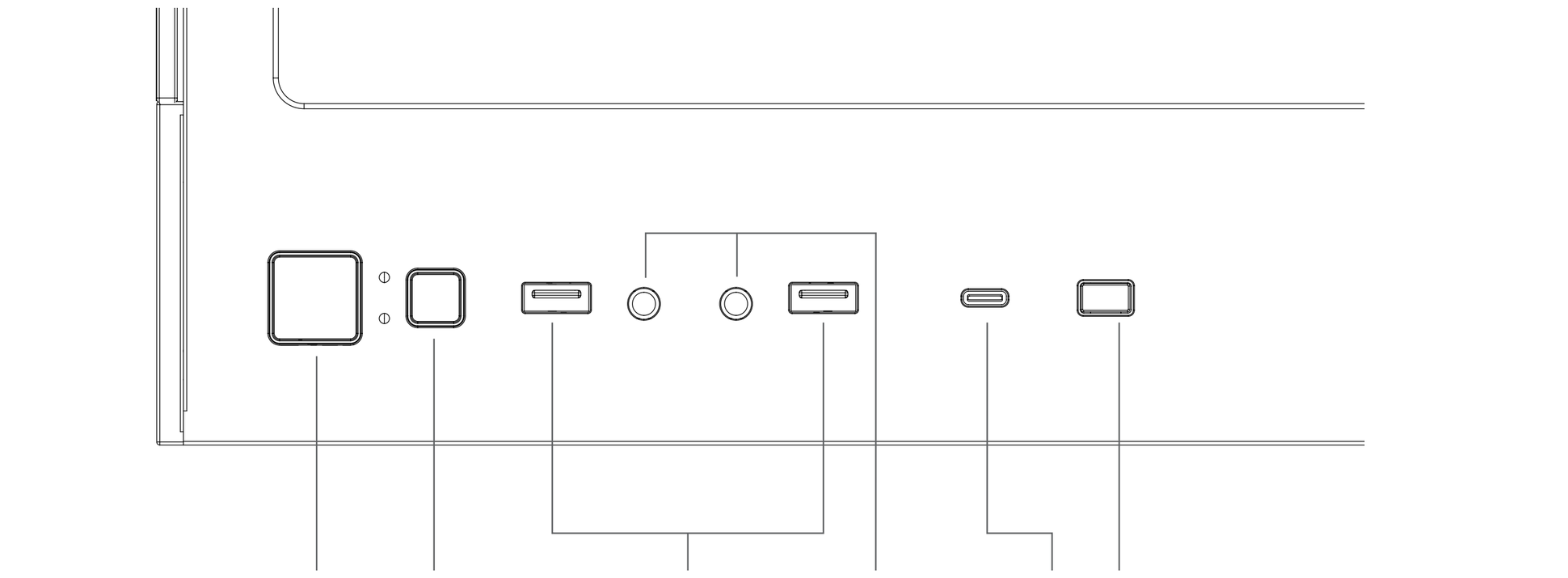

Motherboard Header Diagram

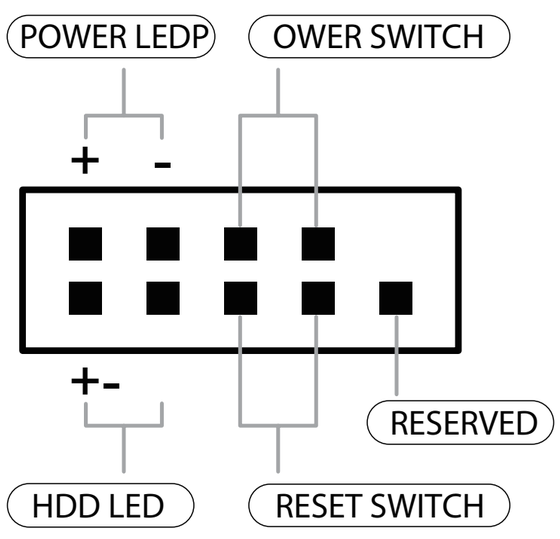

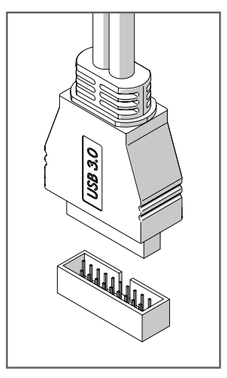

USB 3.2 Gen 1

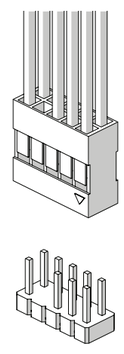

HD AUDIO

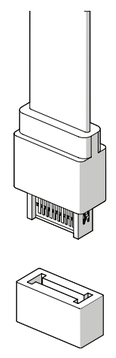

TYPE-C

LED Lighting Control Switch

USB 3.2 Gen 2x2 Type-C 接头

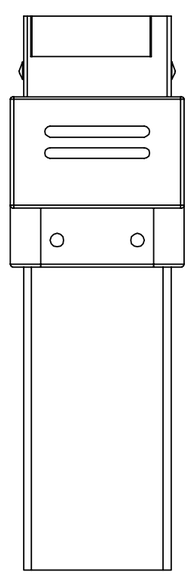

USB 3.2 Gen 1 接头

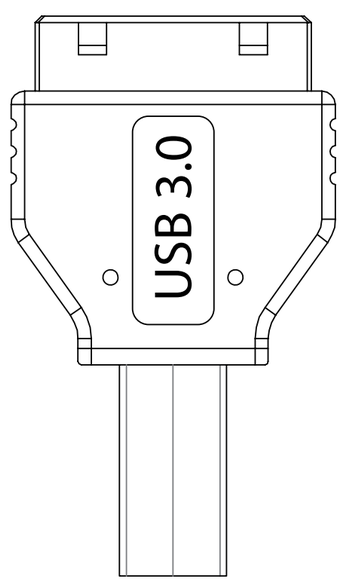

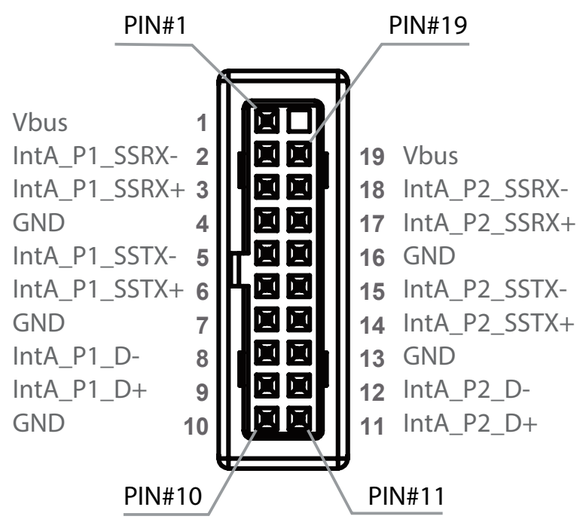

HD 音源接头

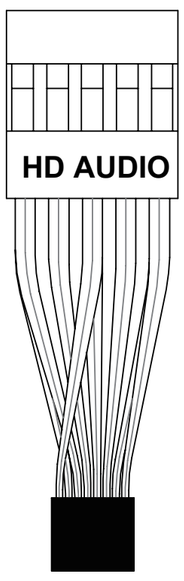

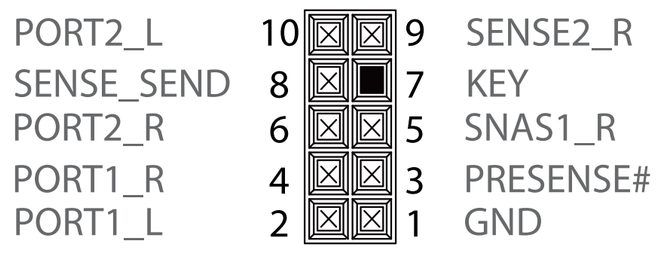

I/O 线材

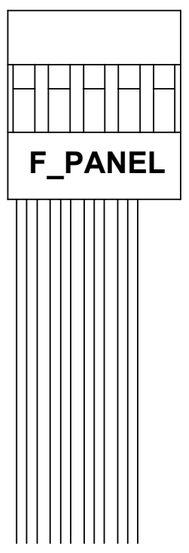

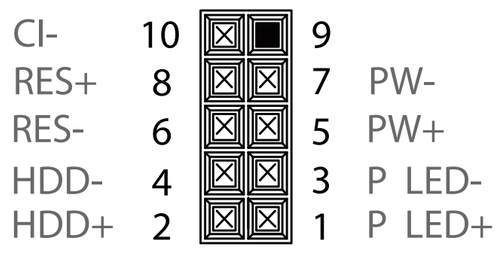

注意事项和保固范围

注意事项

1. 请确实遵循本使用手册之指示进行安装！
2. 安装计算机产品的过程中，请戴上静电环及手套进行安装，否则可能会导致人员及机器的伤害与损坏。错误的接头安装，严重时可能导致主板及其他零件烧毁。
3. 请勿使用错误方法进行操作或采取指定范围以外之用途，以免导致本产品及计算机相关装置损坏。
4. 请勿将本产品进行改装使用，以免发生故障。
5. 如需搬运，请先卸下机壳内所有装置，包含电源供应器、硬盘、光驱、主板、 散热器等。
6. 存放此产品时请远离高温区：如电暖器、暖气机或其他会产生高温的设备。
7. 若需进一步技术支持 , 请至迎广论坛 https://forum.in-win.com/

保固範圍

* 产品之保固范围及内容等相关信息，请至迎广网站 www.in-win.com 查询。
* 产品请以实际出货内容为准，迎广科技保留最终修改权利。

Innovation from
Inception to Integration

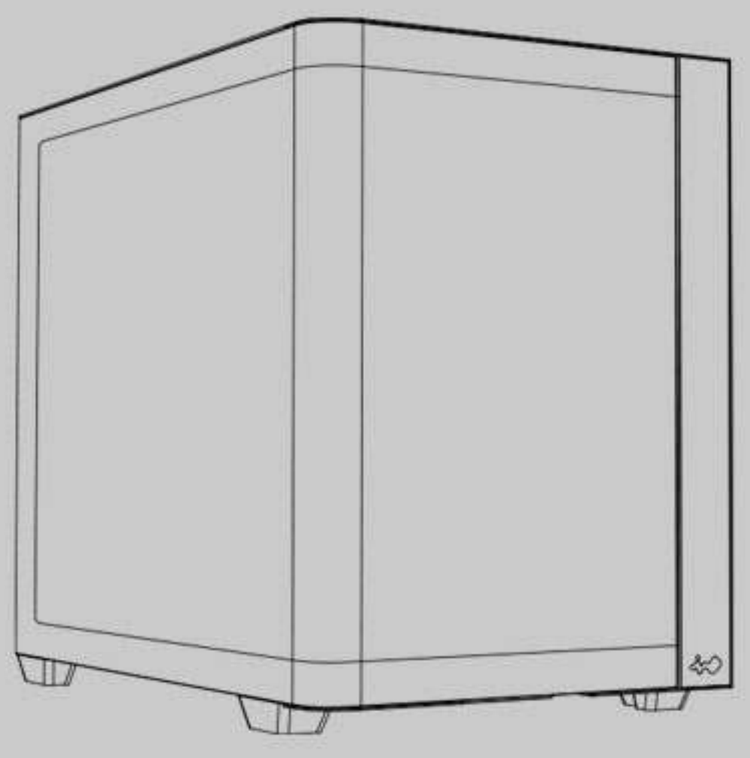

W3Z

NEW HORIZONS

Copyright © 2026 In Win Development Inc. All Rights Reserved