使用手册



产品影片信息

W50 产品影片：

W50 安装影片：

规格

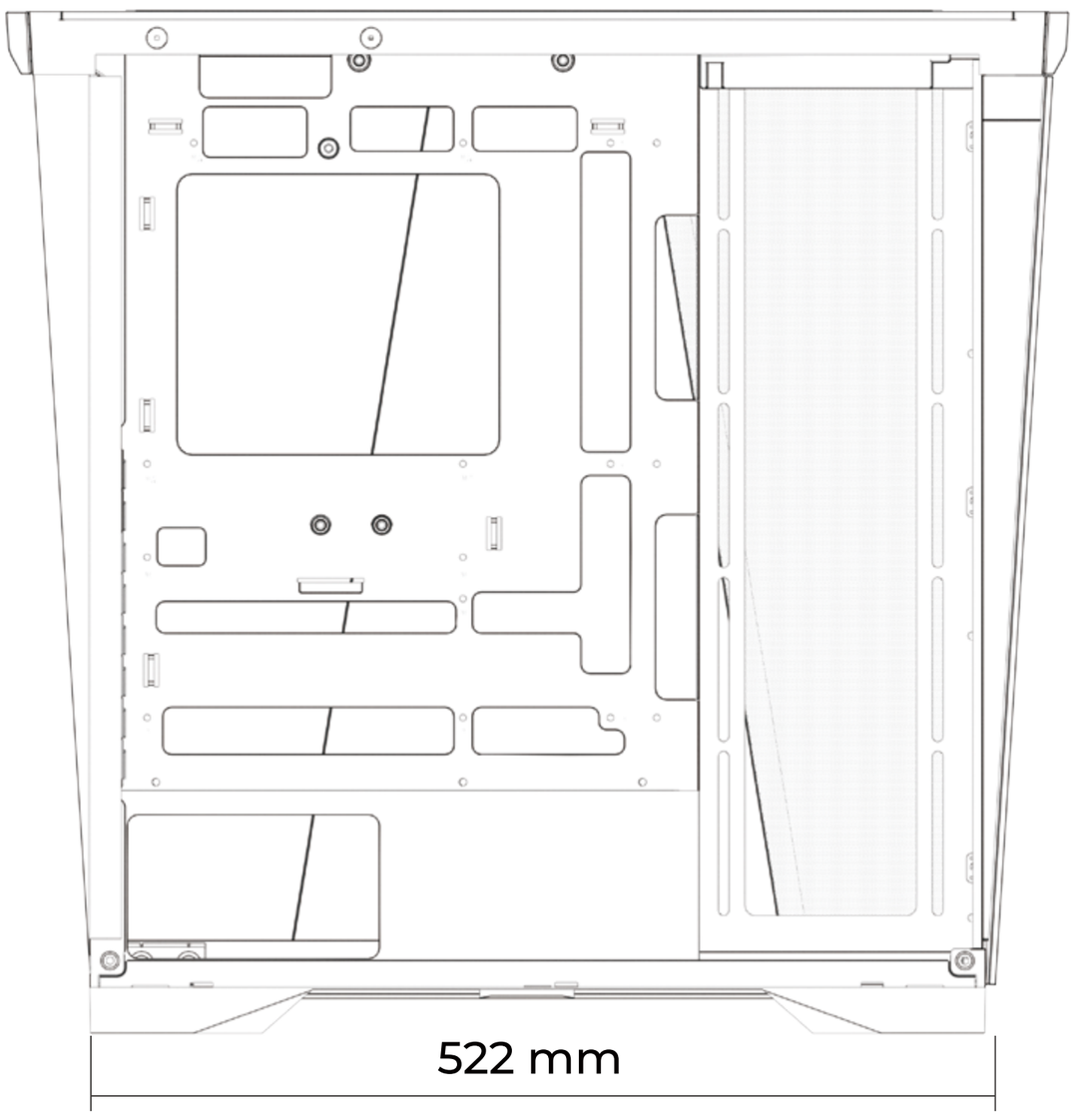

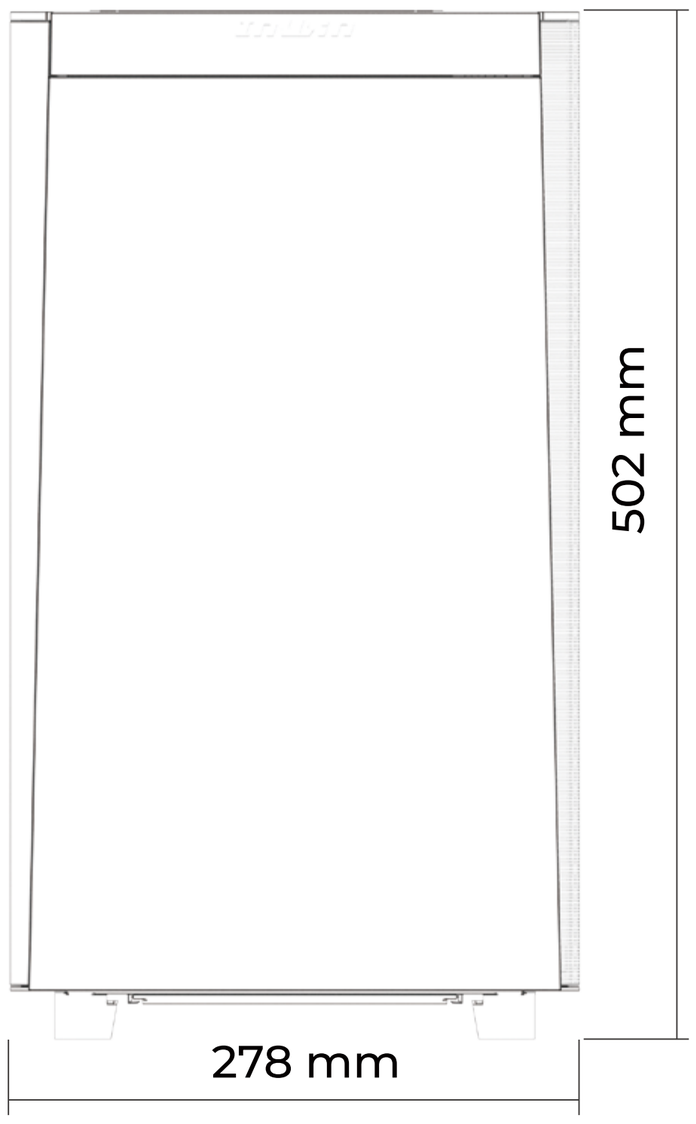

产品名称	W50
产品型号	IW-CS-W50BLK-4VX120
颜色	黑
机箱形式	中直立式机箱
材质	SPCC, 强化玻璃 , ABS
主板兼容	12” x 10.9“ E-ATX (305 x 277 mm), ATX, Micro-ATX, Mini-ITX
显卡扩充槽	8 x PCIe
高兼容性	支持高规格显卡长度：435 mm 支持 CPU 散热器高度：175 mm
前置输出 / 入埠	1 x USB 3.2 Gen 2x2 Type-C (20 Gbps) 2 x USB 3.2 Gen 1 HD Audio (符合 CTIA 标准通用耳麦孔) LED 灯效控制按键 电源按键
隐藏式硬盘位	2 x 3.5" & 2 x 2.5"
散热系统兼容	**風扇支援 :** 上 : 3 x 120 / 2 x 140 mm 后 : 1 x 120 mm (标配 VX120) 下 : 2 x 120 mm (螺丝长度≧ 25mm) 侧 : 3 x 120 mm (标配 VX120) **水冷排支持 :** 上 : 1 x 240 / 280 / 360 mm 后 : 1 x 120 mm 侧 : 1 x 240 / 360 mm
电源兼容	PSII: ATX12V - 可可安装区域长度达 238 mm
产品尺寸 (长 x 宽 x 高)	522 x 278 x 502 mm
包装尺寸 (长 x 宽 x 高)	563 x 365 x 631 mm
淨重	11.15 kg
毛重	13.3 Kg

* 本产品符合欧盟有害物质使用限制指引 (RoHS)
* 产品规格视各销售区域略有不同。

规格

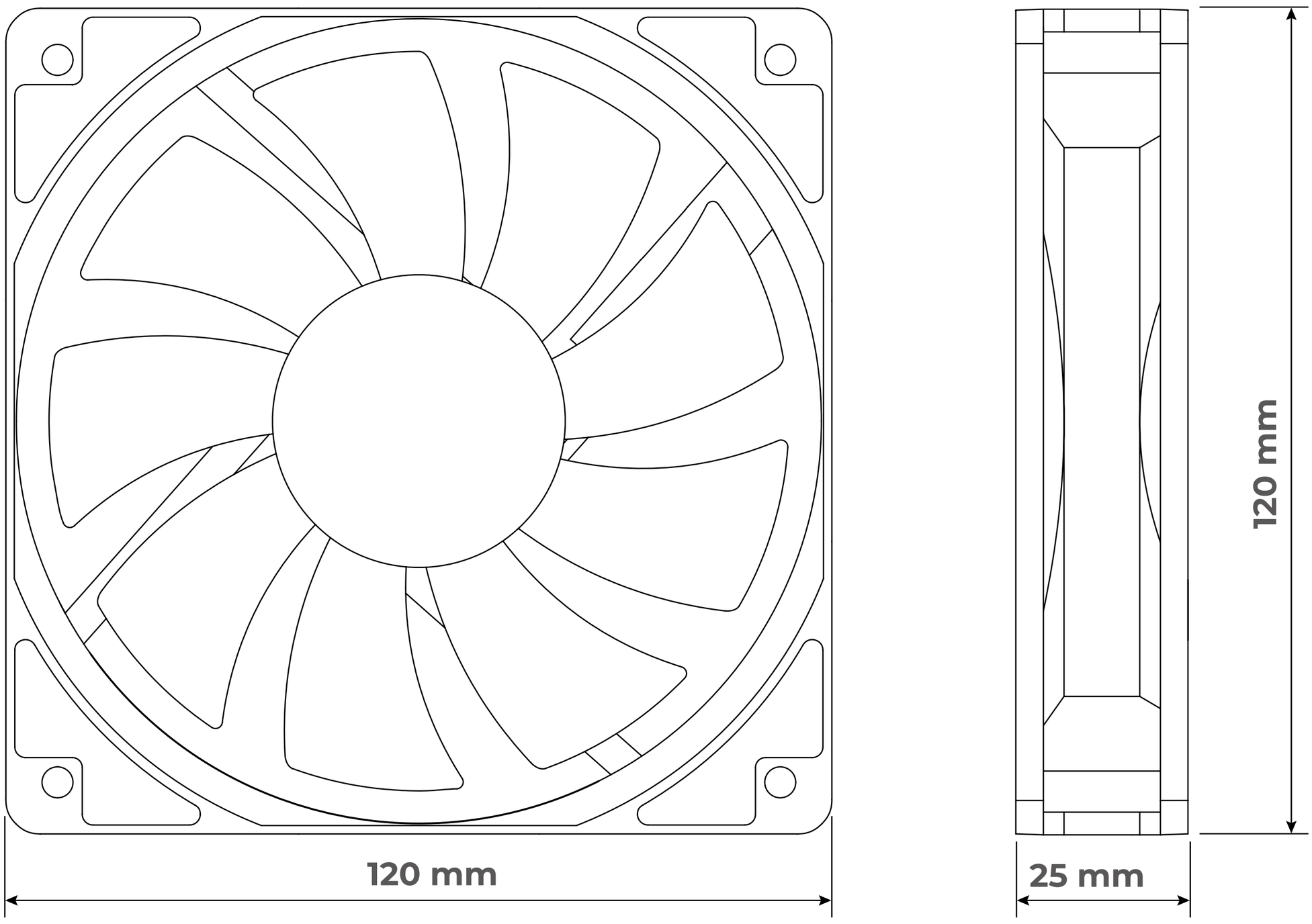

产品名称	VORTEX
样式	正叶
产品型号	IW-FN-VX120-1PK
颜色	黑
尺寸	120 x 120 x 25 mm
材质	PC, PBT
额定电压	DC 12V
額定功率	2.76W
额定电流	0.23A
ARGB 额定电压	DC 5V
ARGB 额定功率	1.45W
ARGB 额定电流	0.29A
风扇转速	PWM 600 - 1600 RPM
风量	66.37 CFM
风压	1.4 mm/ H2O
LED	ARGB
主板接头	4-Pin (12V, PWM), 3-Pin (5V, ARGB)
噪音值	31.7 dB(A)
轴承形式	液压轴承

* 迎广产品符合欧盟有害物质使用限制指引 (RoHS)。
* 产品规格视各区域略有不同

零件包

A

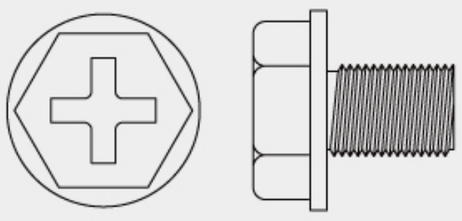

x4

B

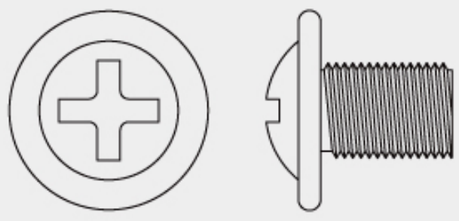

x10

C

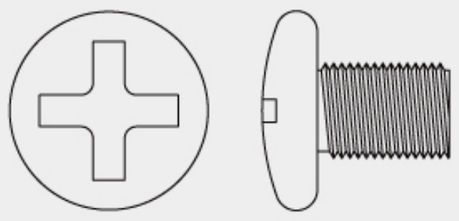

x17

D

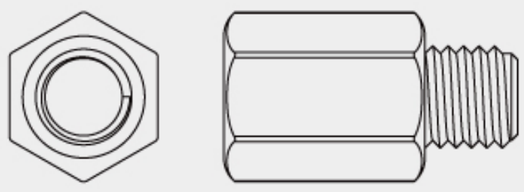

x3

E

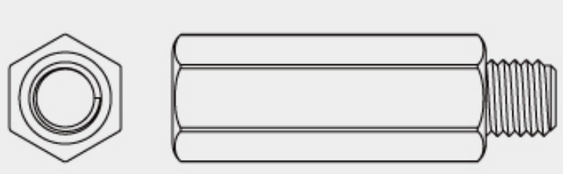

x2

F



x1

G

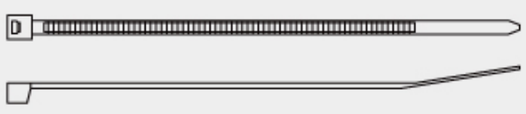

x5

H

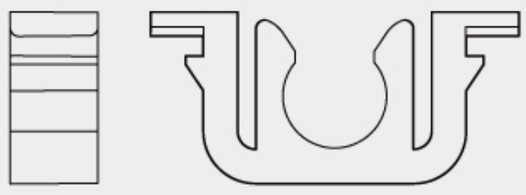

x1

I



x8

J



x1

K

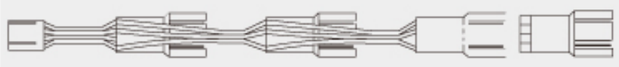

x1

L

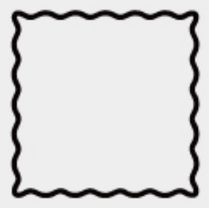

x1

A	电源供应器螺丝
B	PCIe 扩展卡／ 2.5” SSD 螺丝
C	主板／ 3.5” HDD 螺丝
D	主板铜柱
E	PCIe 延长线固定铜柱
F	主板铜柱套筒
G	束线带
H	塑料扣具
I	魔鬼毡束带
J	QR Code 卡
K	1 分 4 PWM 风扇分接线
L	擦拭布

机箱结构

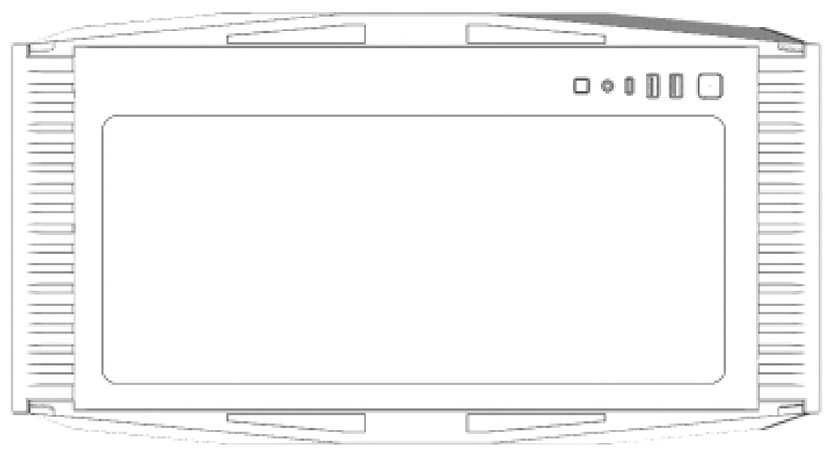

上方

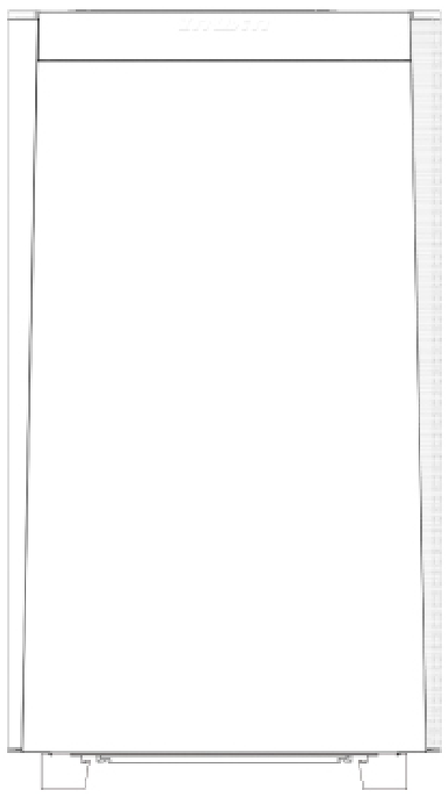

前方

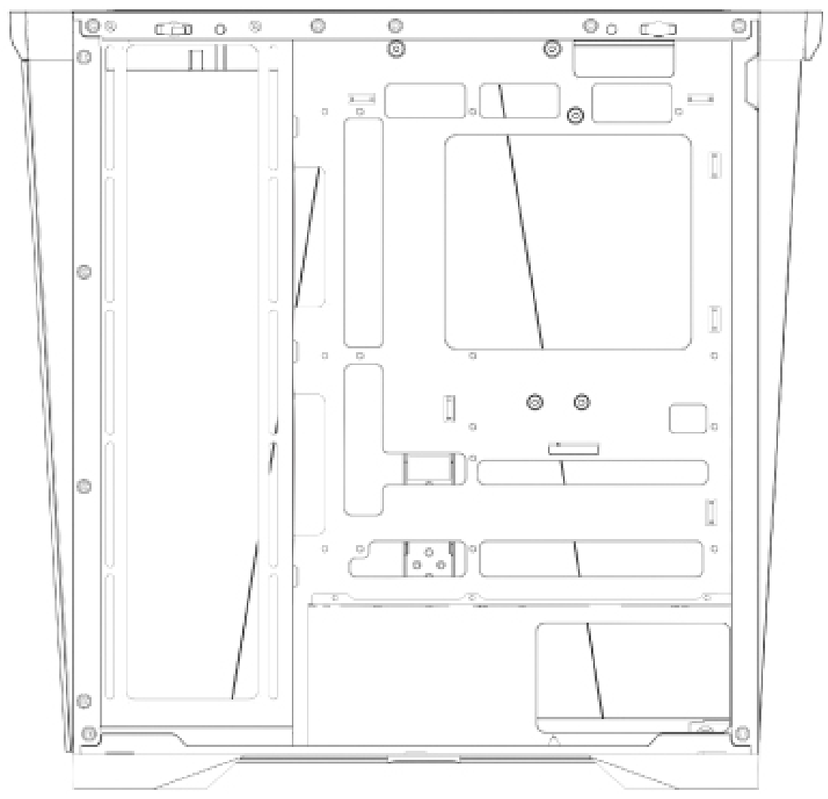

右侧

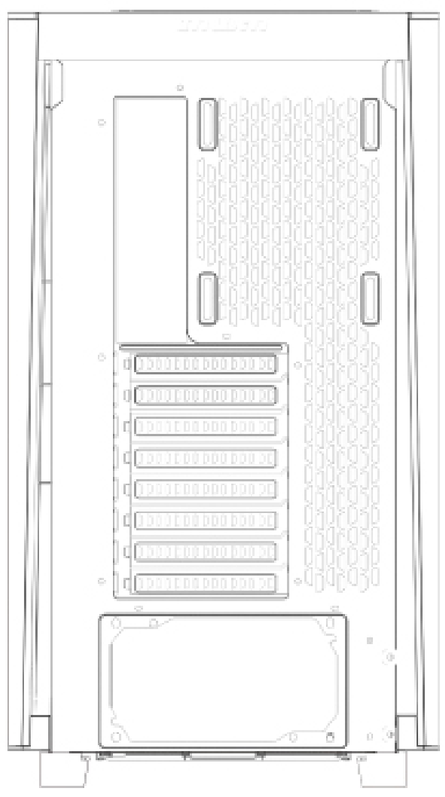

后方

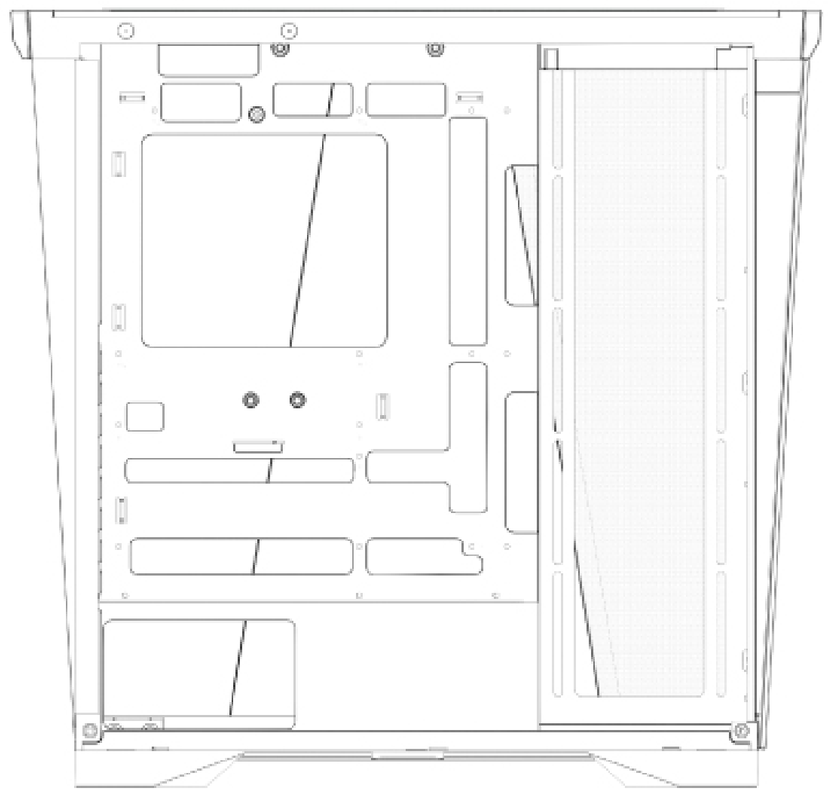

左侧

底部

机箱结构

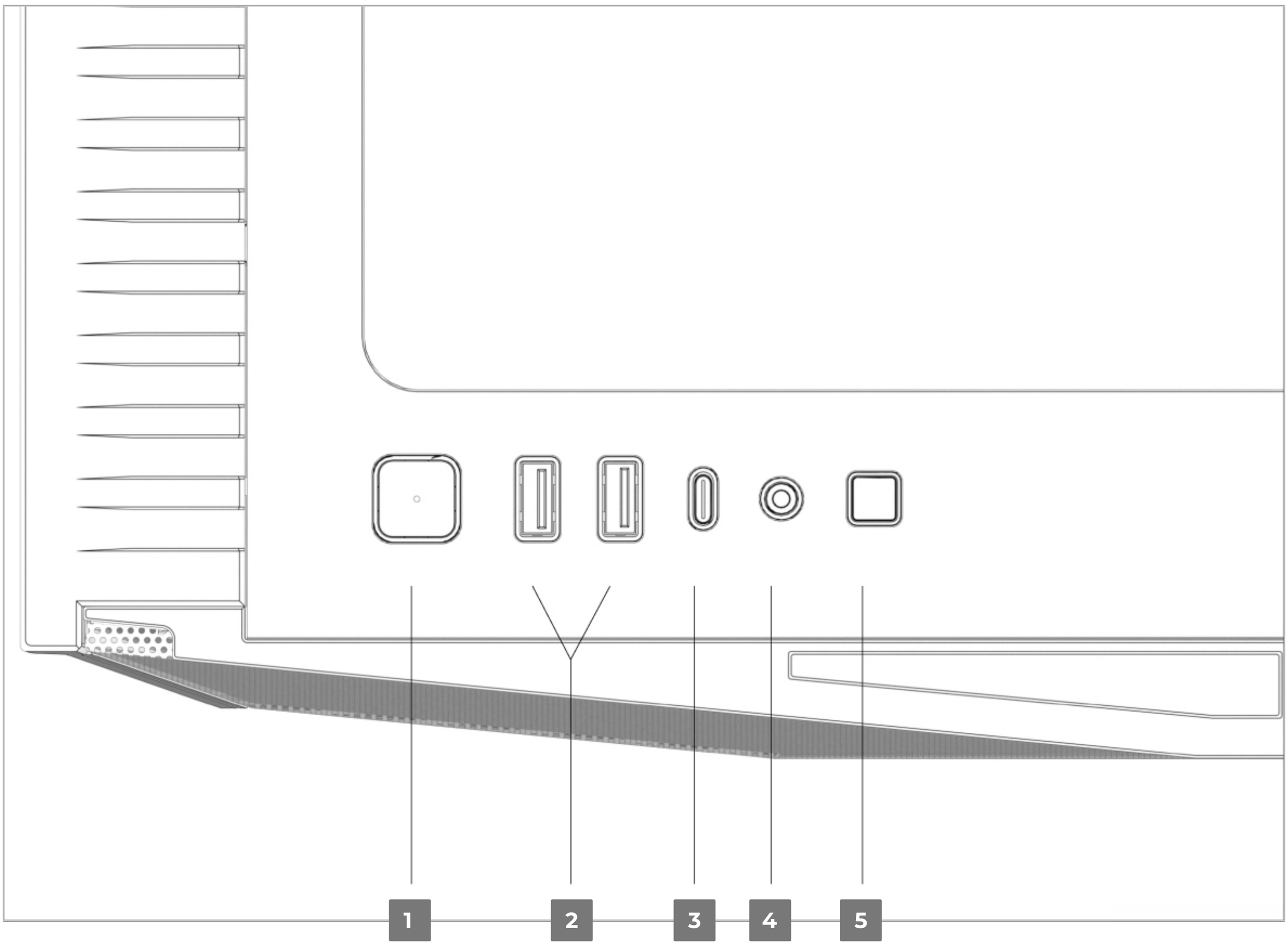

1	电源按键
2	USB 3.2 Gen 1
3	USB 3.2 Gen 2x2 Type-C
4	HD 音频组合接口 (CTIA 一耳机／麦克风)
5	LED 灯效控制按键

机箱结构

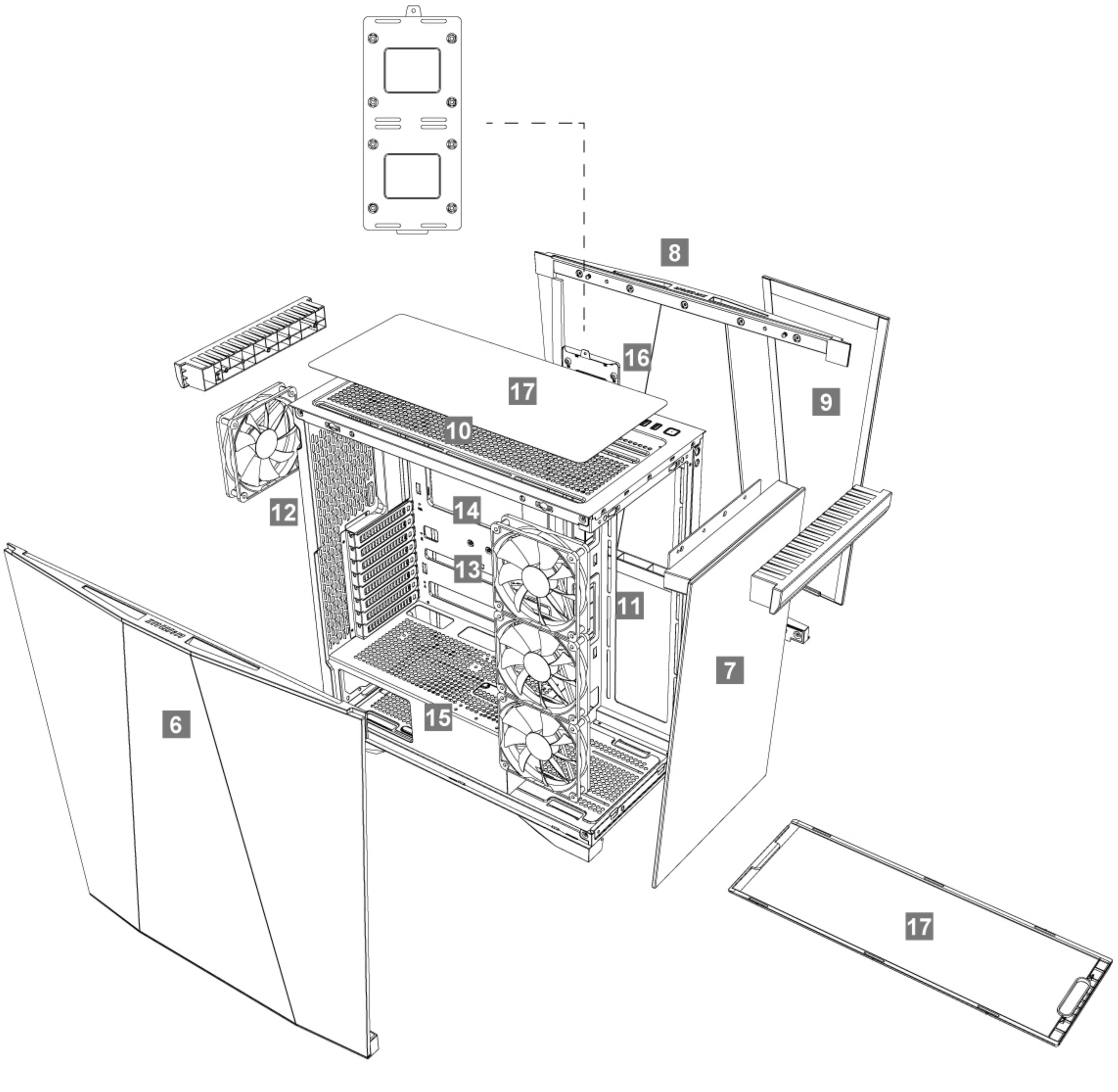

6	侧面钢化玻璃面板
7	前部玻璃面板
8	侧面钢化玻璃面板
9	磁吸式侧面网孔面板
10	顶部风扇／水冷排安装区
11	侧置风扇／水冷排安装区（预装 3 个 InWin VX120 风扇）
12	后置风扇／水冷排安装区（预装 1 个 InWin VX120 风扇）
13	主板安装区
14	CPU 散热器安装开孔
15	电源供应器安装区
16	2.5 英寸／ 3.5 英寸硬盘槽
17	防尘滤网

安装指南

1. 打开机箱

安装指南

2. 取下防尘滤网

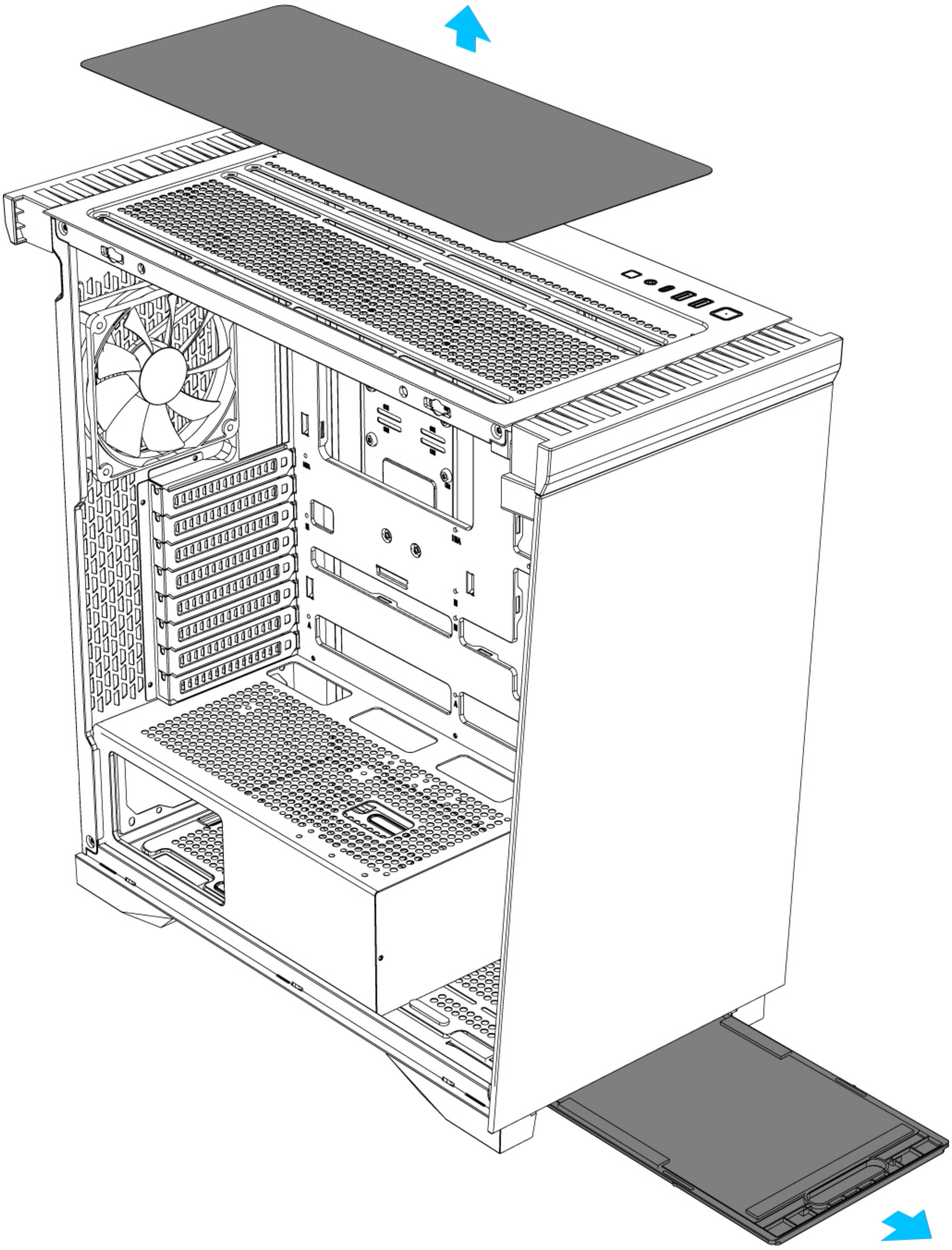

3. 安装主板

C

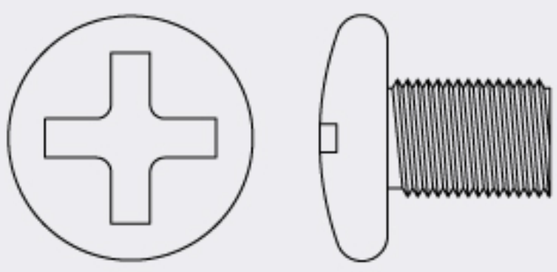

x9

安装指南

4. 安装显卡

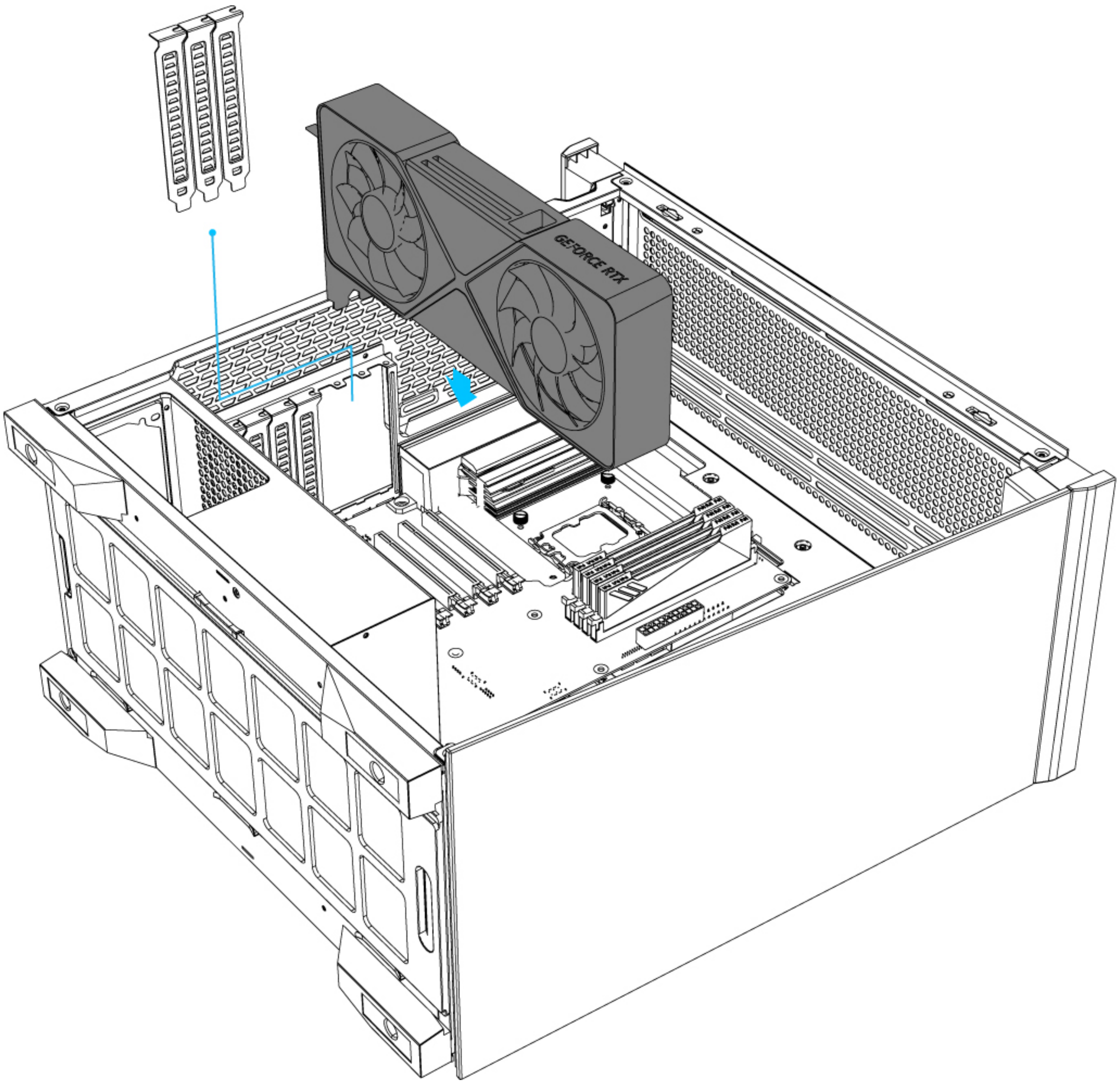

安装指南

5. 安装 3.5 英寸硬盘位

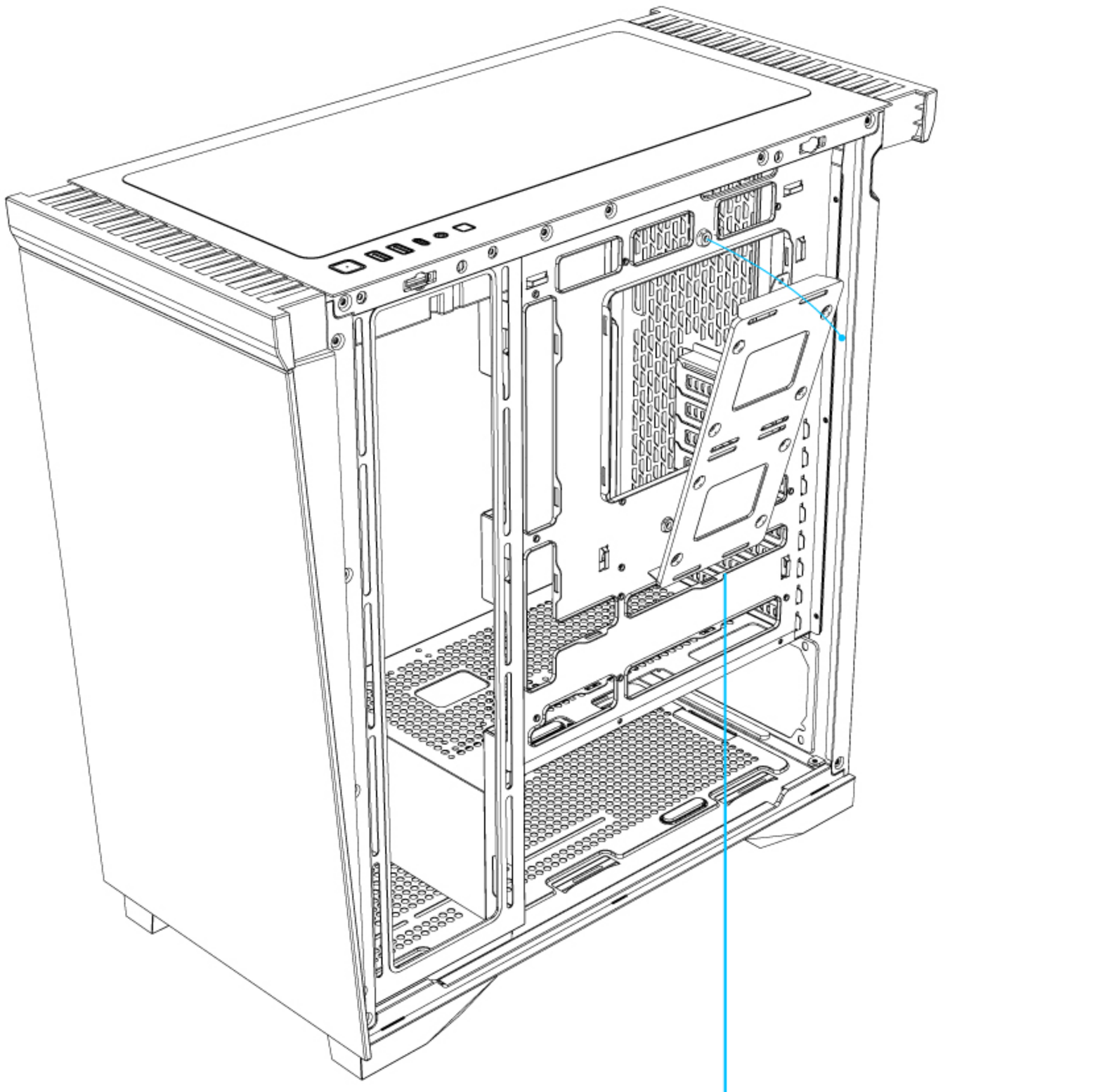

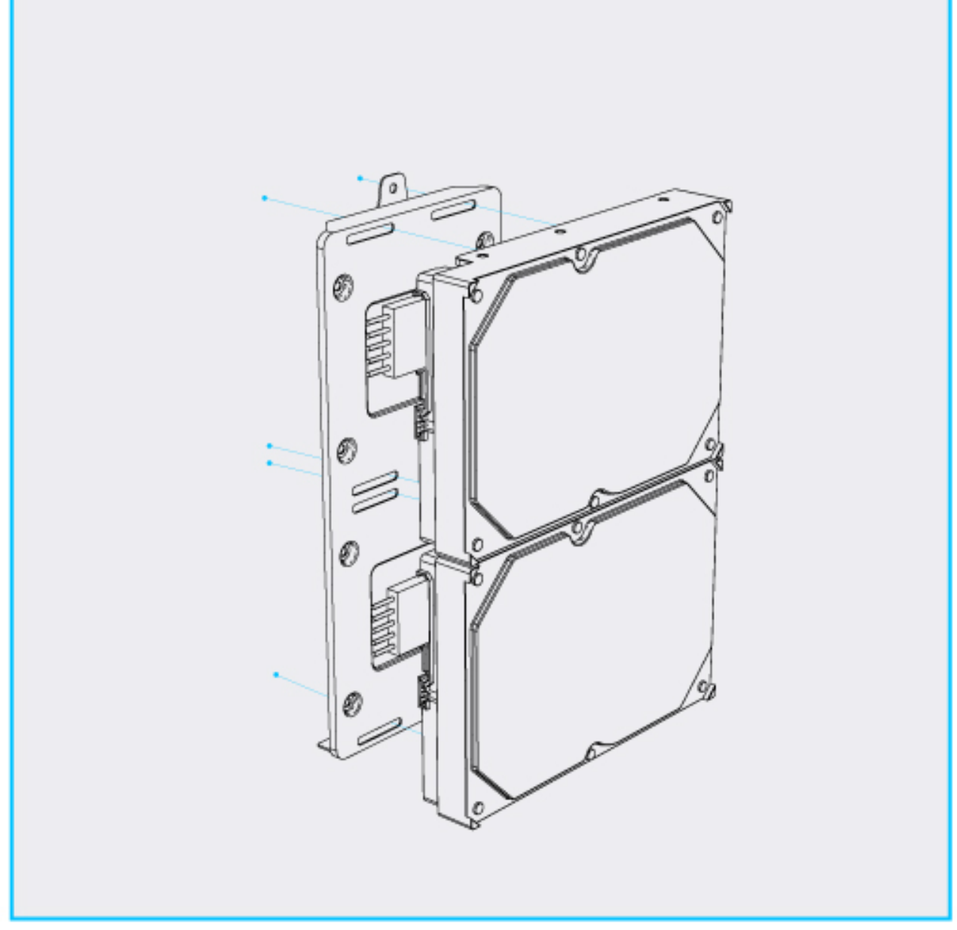

C

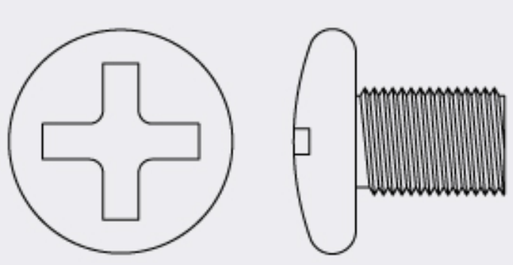

x8

6. 安裝 2.5 英寸硬盘位

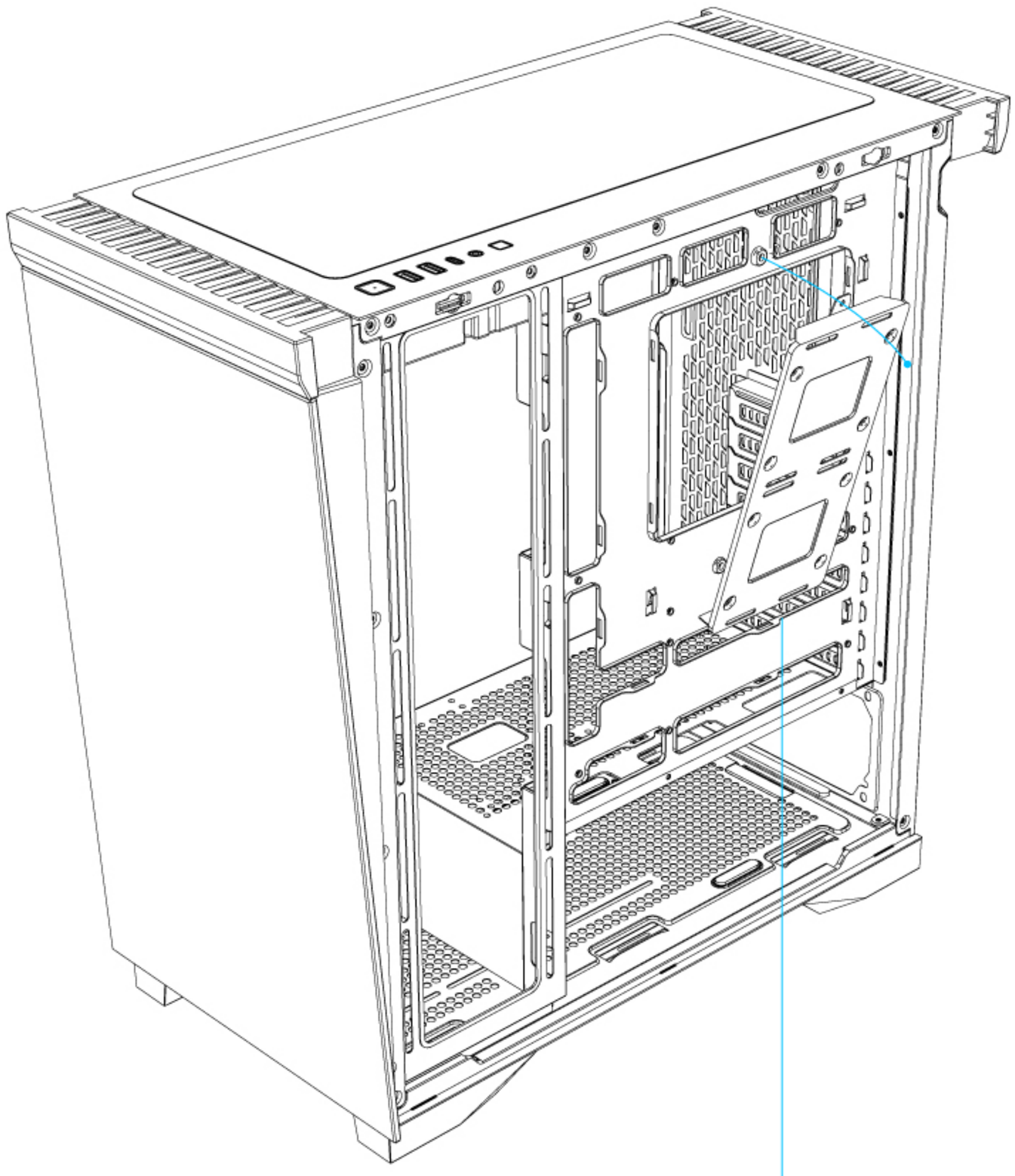

B

x8

* 上方 SSD：最大高度 9.5 mm
* 下方 SSD：最大高度 7 mm

安装指南

7. 安装电源供应器

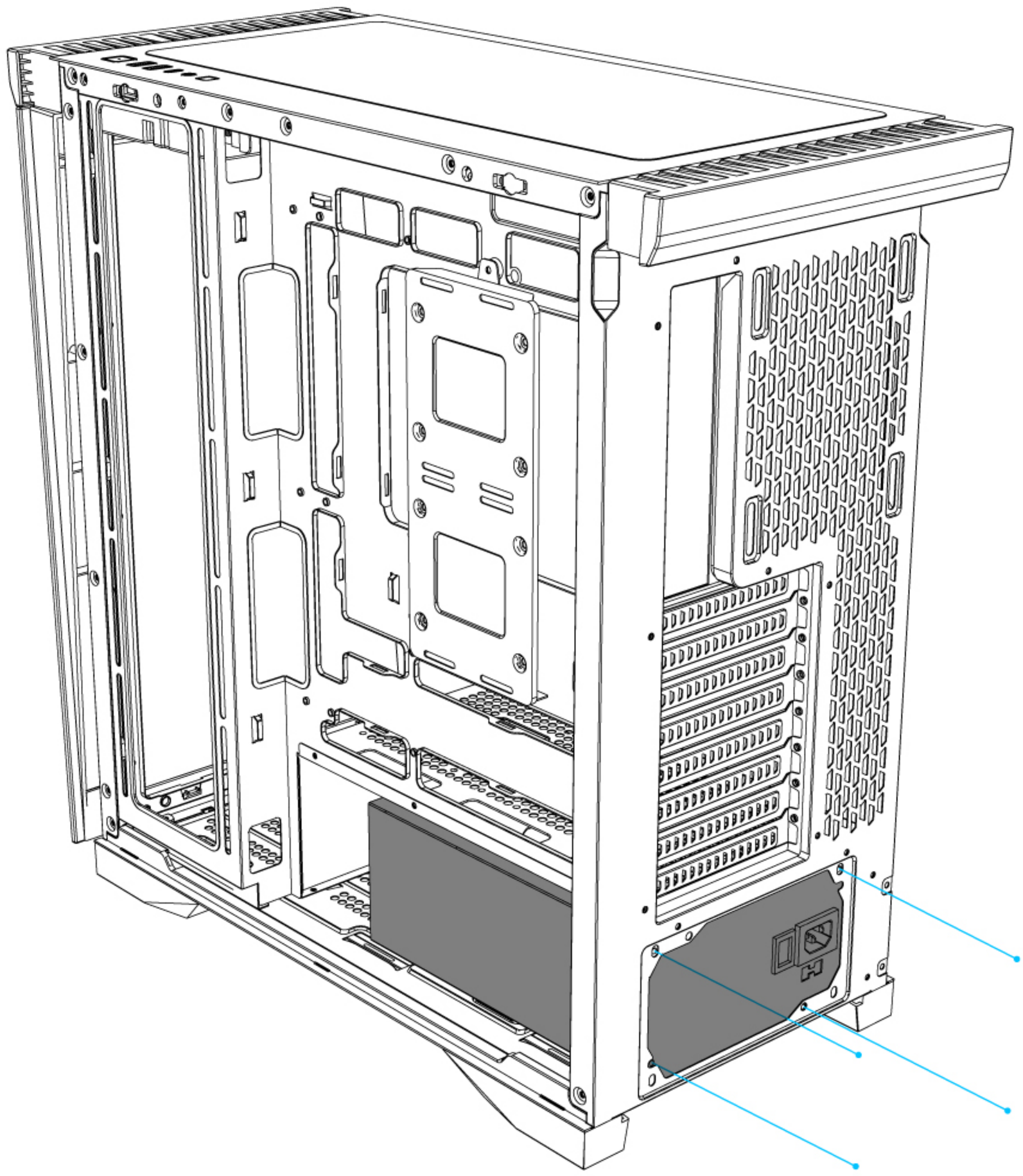

A

x4

8. 安装风扇／散热器

侧面

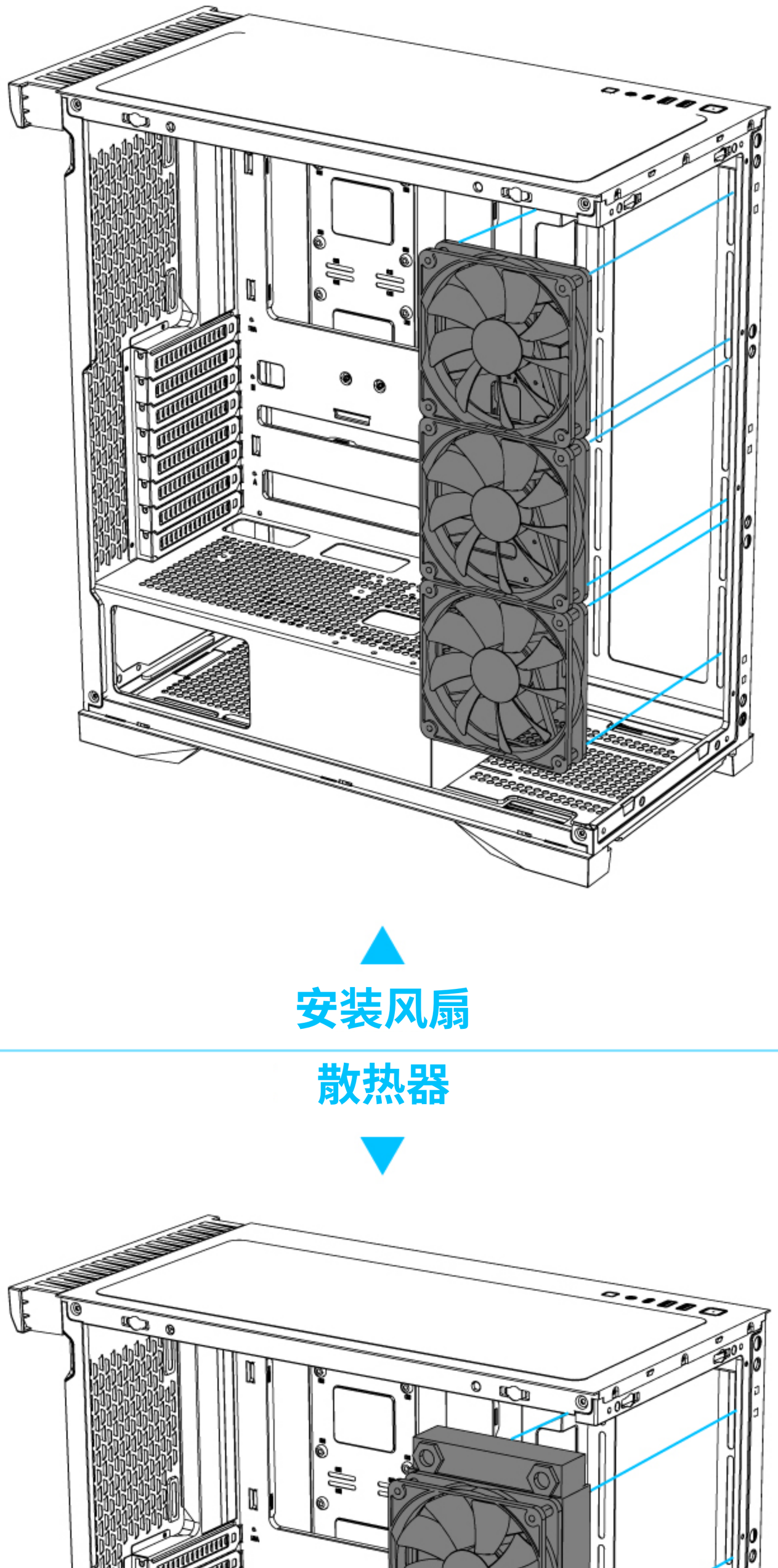

安装风扇

散热器

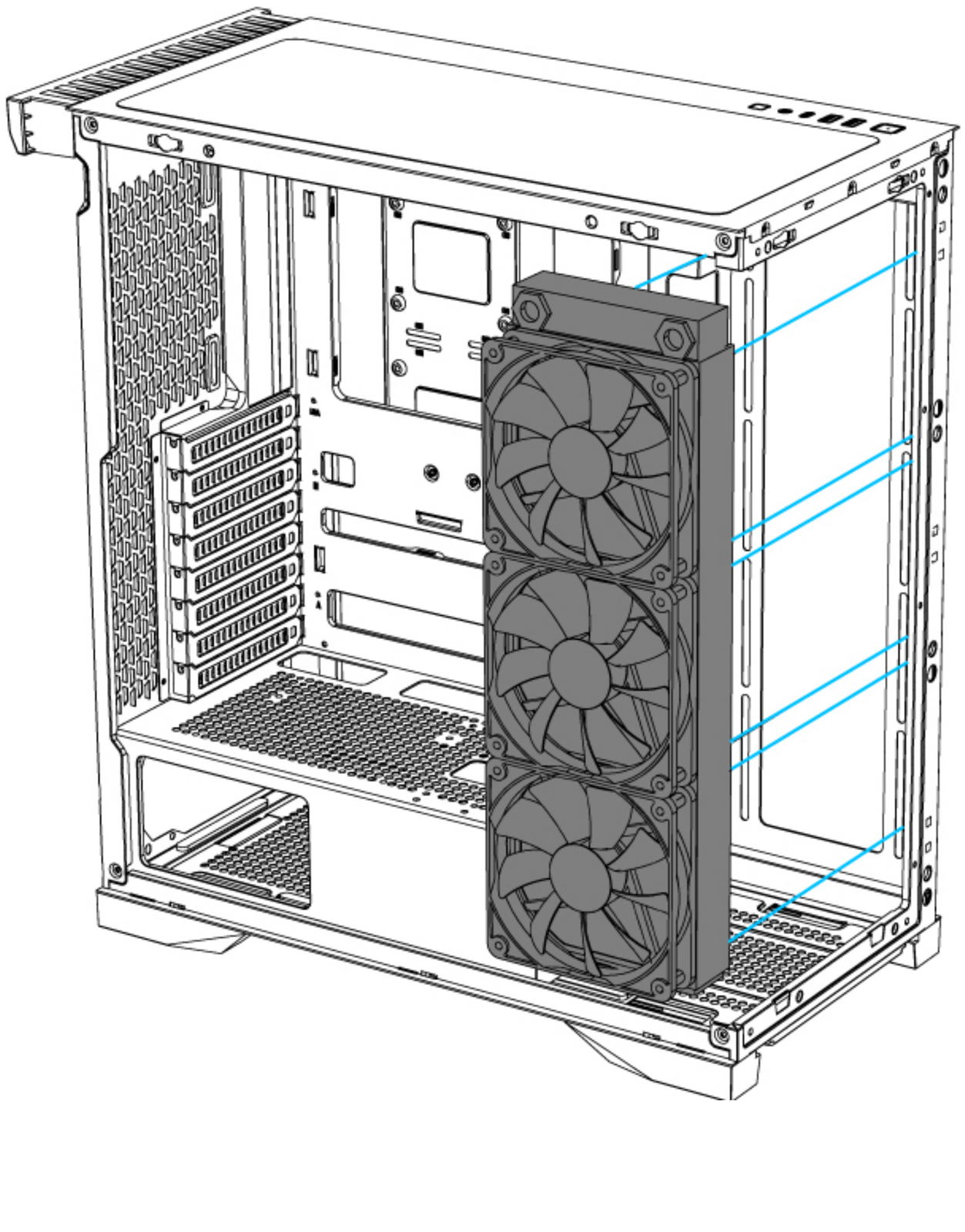

8. 安装风扇／散热器

顶部

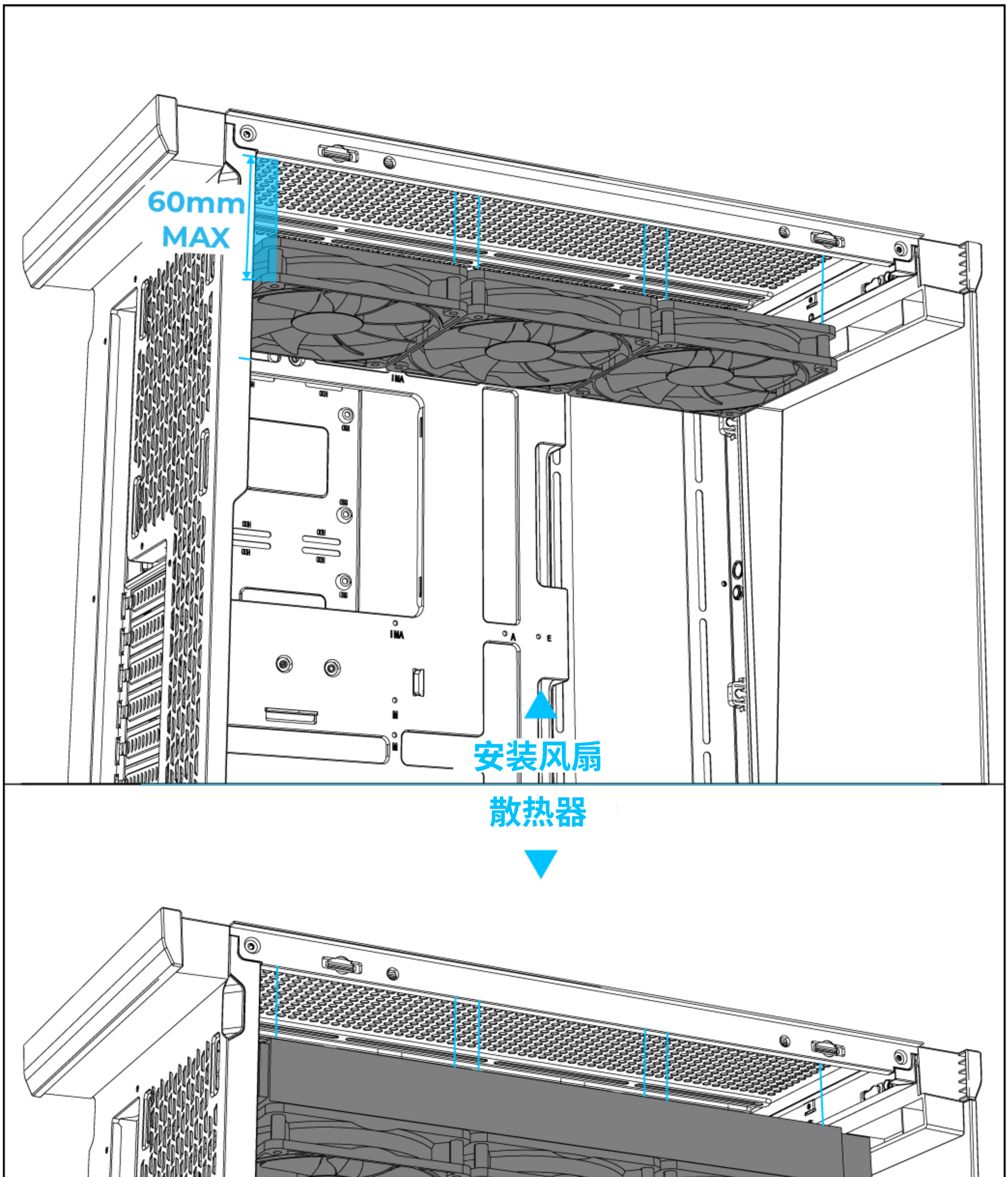

8. 安装风扇／散热器

后部

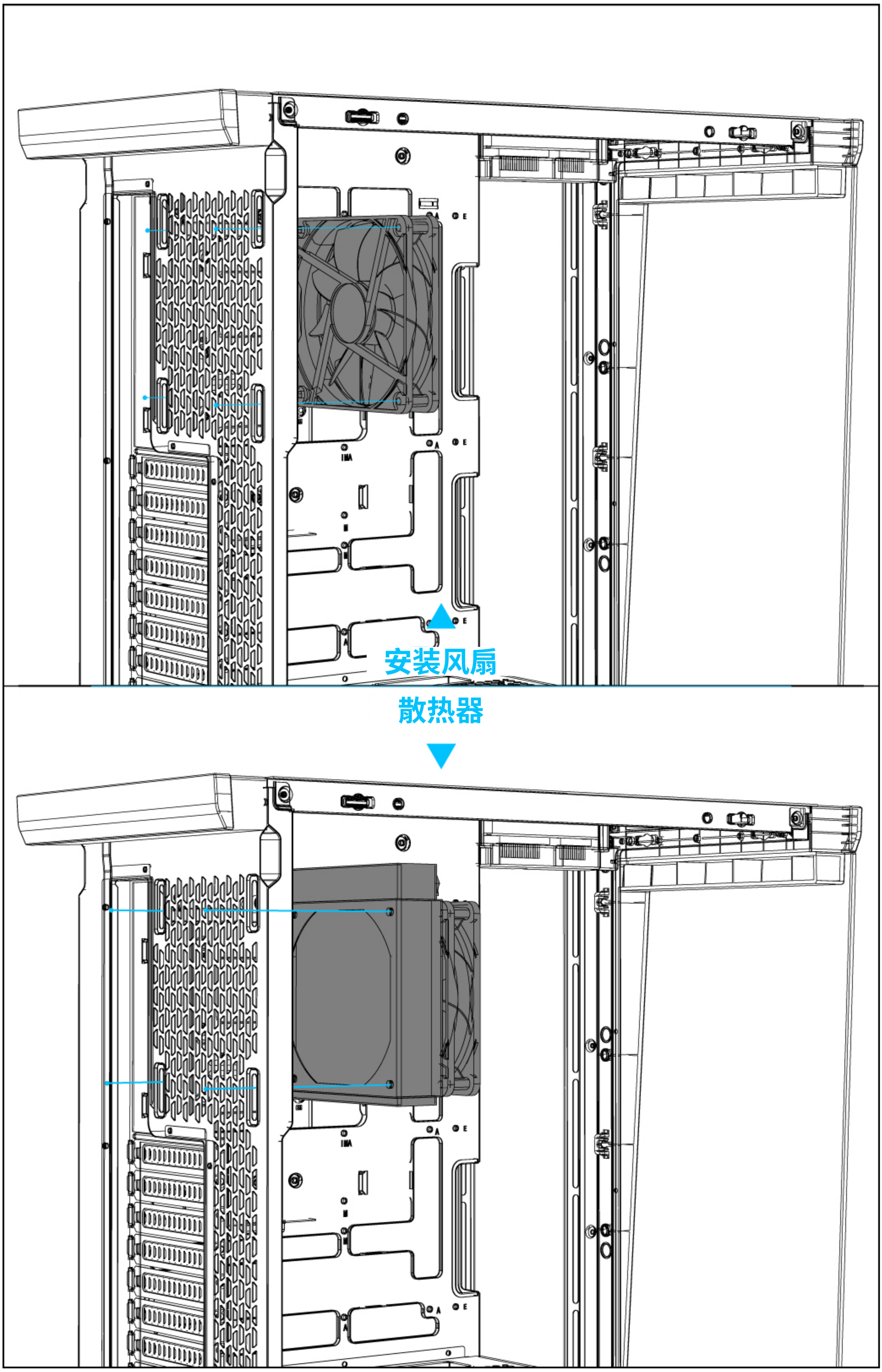

8. 安装风扇／散热器

底部

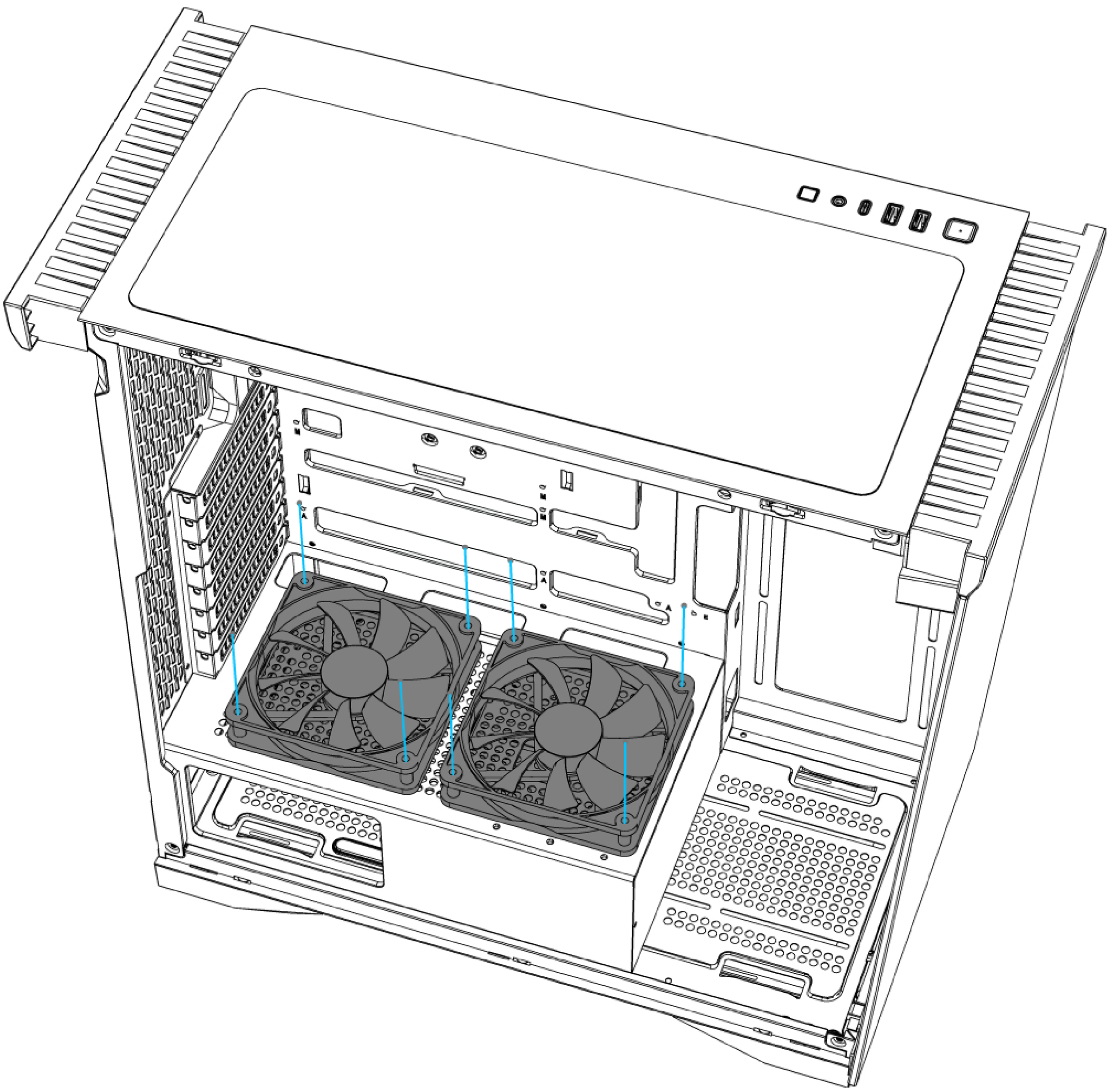

* 螺丝长度因风扇厚度而异，风扇螺丝未随附。

安装指南

ARGB 控制集线器

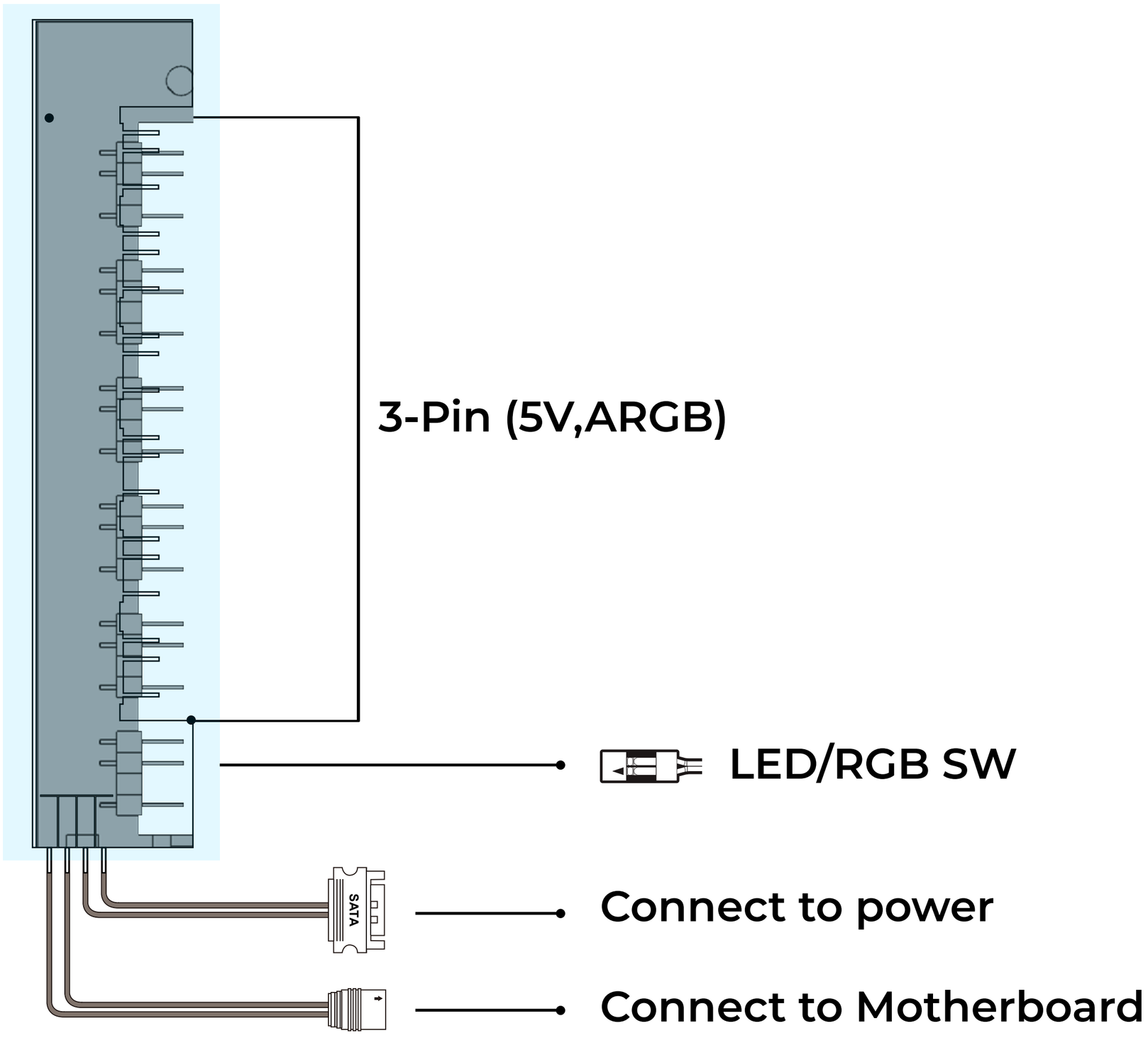

ARGB 集线器灯光控制说明

模式：提供 19 种灯光效果，断电后设置会保存。

同步：长按 3 秒；白色指示灯闪烁 1 次，表示进入主板同步模式。

关闭：长按 6 秒；白色指示灯闪烁 2 次，表示关闭灯光。

1	LED- 红	11	呼吸模式 - 彩虹灯效
2	LED- 黄	12	呼吸模式 - 红
3	LED- 绿	13	呼吸模式 - 黄
4	LED- 青	14	呼吸模式 - 青
5	LED- 蓝	15	呼吸模式 - 绿
6	LED- 白	16	呼吸模式 - 蓝
7	LED- 紫	17	呼吸模式 - 白
8	全彩流水	18	呼吸模式 - 紫
9	彩虹轨迹	19	彩虹模式
10	循环渐变		

线材连结

F_PANEL

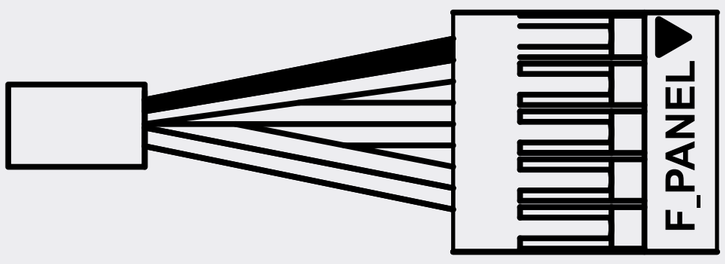

NC	10		9	KEY
NC	8		7	(POWER SW-)
NC	6		5	(POWER SW+)
NC	4		3	(POWER LED-)
NC	2		1	(POWER LED+)

USB 3.2 Gen 2x2 Type-C

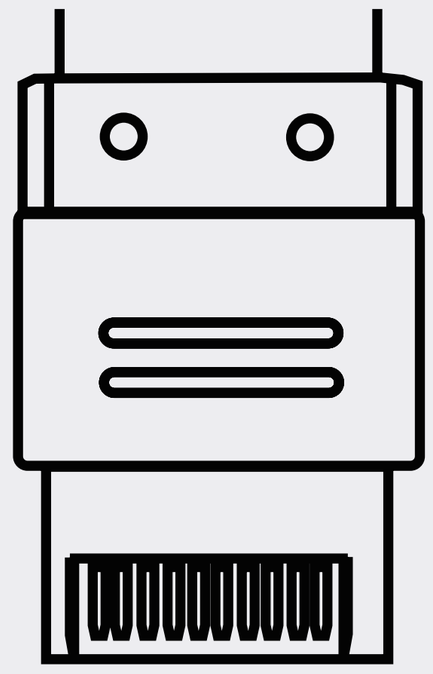

HD Audio Header

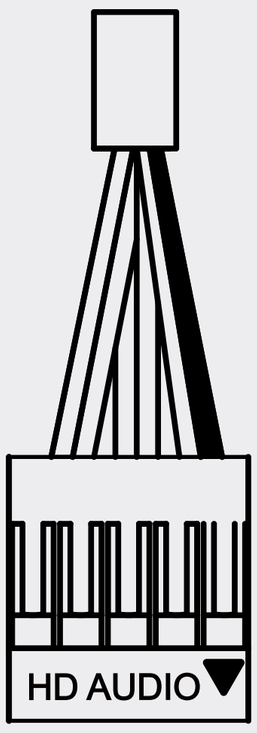

PORT2–L	BLUE	10		9	BROWN SENSE2_R
SENSE_SEND	PURPLE	8		7	KEY
PORT2_R	YELLOW	6		5	WHITE SNSE1_R
PORT1_R	RED	4		3	ORANGE PRESENCE#
PORT1_L	GREEN	2		1	BLACK GND

USB 3.2 Gen 1

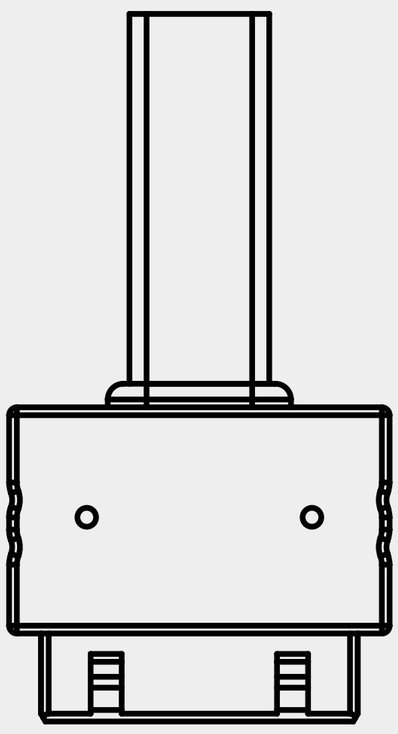

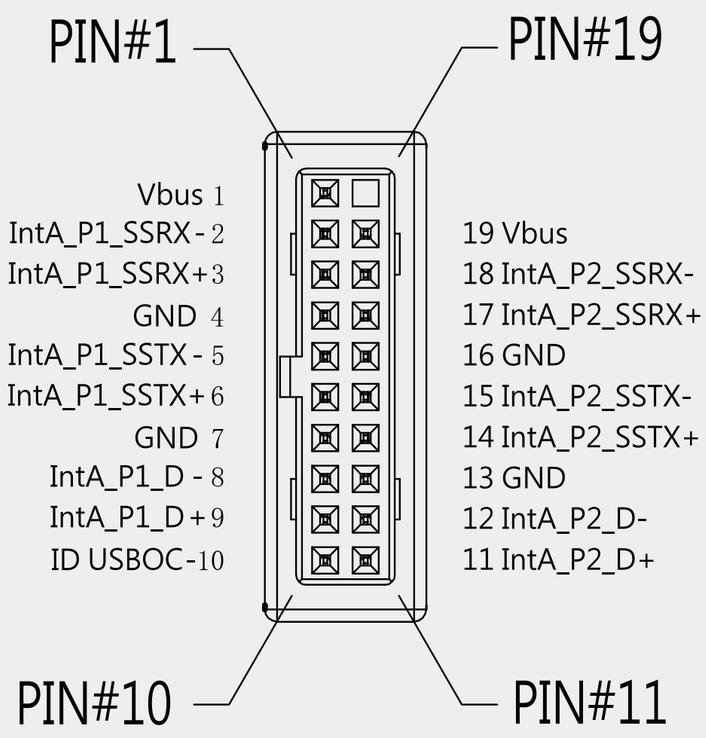

注意事项和保固范围

注意事项

1. 请确实遵循本实用手册之指示进行安装！
2. 安装电脑产品的过程中，请带上静电环及手套进行安装，否则可能会导致人员及机器的伤害与损坏。错误的接头安装，严重时可能导致主板及其他零件烧毁。
3. 請勿使用錯誤方法進行操作或採取指定範圍以外之用途，以免導致本產品及電腦相關裝置損壞。
4. 请勿将本产品进行改装使用，以免发生故障。
5. 如需搬运，请先卸下机箱内所有装置，包含电源供应器、硬盘、光碟机、主板、散热器等。
6. 存放此产品时请远离高温区：如电暖器、暖气机或其他会产生高温的设备。
7. 若需进一步技术支持，请至迎广论坛 https://forum.in-win.com/

保固范围

* 本产品之保固范围及内容等相关信息，请至迎广网站 www.in-win.com. 查询。
* 产品请以实际出货内容为准，迎广科技保留最终修改权利。



Innovation from Inception to Integration

Copyright © 2026 In Win Development Inc. All Rights Reserved